$OWOÕN 'H÷ˆúWˆUPH gQHU ˆ& KDEOR VX HFRPPHQGDW R
Empfehlungen zum Wechseln der Unterlage

7DEORGD GD J|U•OG•÷• J^E^ ED]Õ G^ú KDWYHOHU^Q^Q oDSODUD J|UH NRPE^QDV\RQODUÕ DO
,1 /+ NDWHUOHU^ ^o^Q $76 (DOWOÕNODUÕQÕ ,1 5+ YH (; /+ NDWHUOHU^ ^o^Q $76 , DOWOÕ
$V FDQ EH VHVQ IURP WKH FKDUW VRSH 3 WFK WR ' DPHWHU FRPE QDW RQV UHTX UH D V
(; 5+ DQG ,1 /+ WRROKROGHUV DQG $76 , VK PV IRU ,1 5+ DQG (; /+ WRROKROGHUV

Wie aus der Tabelle ersichtlich, erfordern einige Steigung-Durchmesser-Kombinationen einen Wechsel der Unterlage. In diesem Fall wird eine ATS-E-Unte
rechten Außenhalter bzw. einem linken Innenhalter eingesetzt. Die ATS-I-Unterlage kommt bei einem rechten Innenhalter bzw. einem linken Außenhalter z

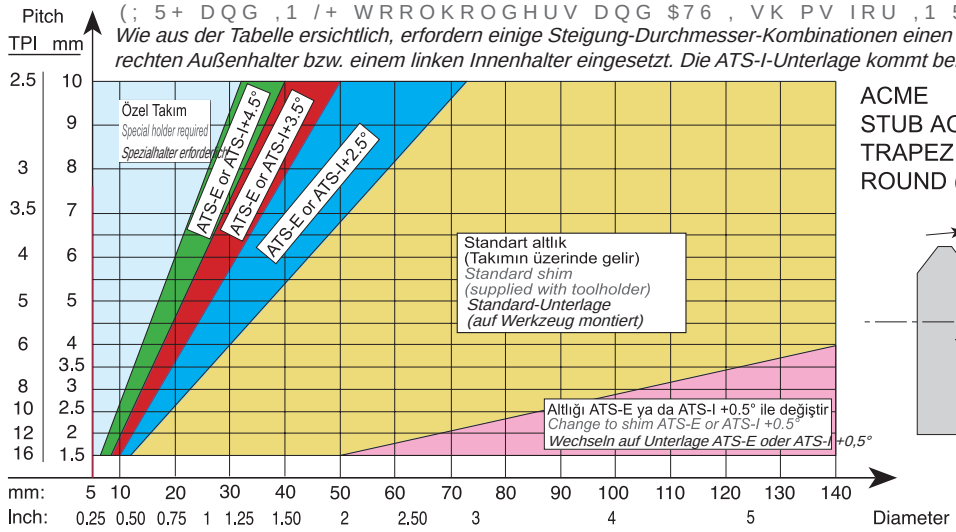

ACME
STUB ACME
TRAPEZ (DIN 103)
ROUND (DIN 405)

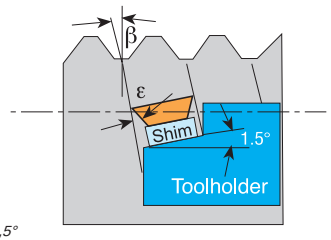

7DEORGD GD J|U•OG•÷• J^E^ oR÷X XJXODPDODU DOWOÕN GH÷ˆúˆP^QH ^KW^\Do GX\PD] (÷HU
$76 (DOWOÕNODUÕQÕ ,1 5+ YH (; 5+ NDWHUOHU^ ^o^Q $76 , DOWOÕNODUÕQÕ NXOODQÕQ
$V FDQ EH VHVQ IURP WKH FKDUW PRVW DSSO FDW RQV GR QRW UHTX UH D VK P FKDQJH
XVH $76 (VK PV IRU (; 5+ DQG ,1 /+ WRROKROGHUV DQG $76 , VK PV IRU ,1 5+ DQG (; /+ WR

Wie aus der Tabelle ersichtlich, erfordern einige Steigung-Durchmesser-Kombinationen einen Wechsel der Unterlage. In diesem Fall wird eine ATS-E-Unte
rechten Außenhalter bzw. einem linken Innenhalter eingesetzt. Die ATS-I-Unterlage kommt bei einem rechten Innenhalter bzw. einem linken Außenhalter z

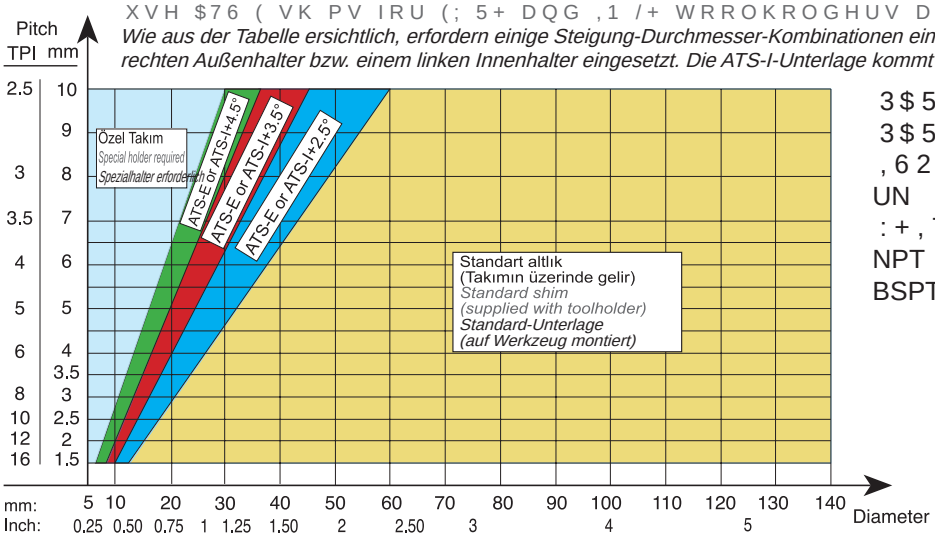

3$57,$/ 352),/(6 f
3$57,$/ 352),/(6 f
,62
UN
:+,7
NPT
BSPT

7DEORGD GD J|U•OG•÷• J^E^ oR÷X XJXODPDODU DOWOÕN GH÷ˆúˆP^QH ^KW^\Do GX\DU dR÷X
(; 5+ YH ,1 /+ WDNÕPODU ^o^Q $76 (DOWOÕNODUÕQÕ NXOODQÕQ ,1 5+ YH (; /+ WDNÕPODU
$V FDQ EH VHVQ IURP WKH FKDUW PRVW DSSO FDW RQV UHTX UH D VK P FKDQJH ,Q PRVW
UHTX UHG XVH $76 (VK PV IRU (; 5+ DQG ,1 /+ WRROKROGHUV $76 , VK PV IRU ,1 5+ DQG

Wie aus der Tabelle ersichtlich, erfordern einige Steigung-Durchmesser-Kombinationen einen Wechsel der Unterlage. In diesem Fall wird eine ATS-E-Unte
rechten Außenhalter bzw. einem linken Innenhalter eingesetzt. Die ATS-I-Unterlage kommt bei einem rechten Innenhalter bzw. einem linken Außenhalter z

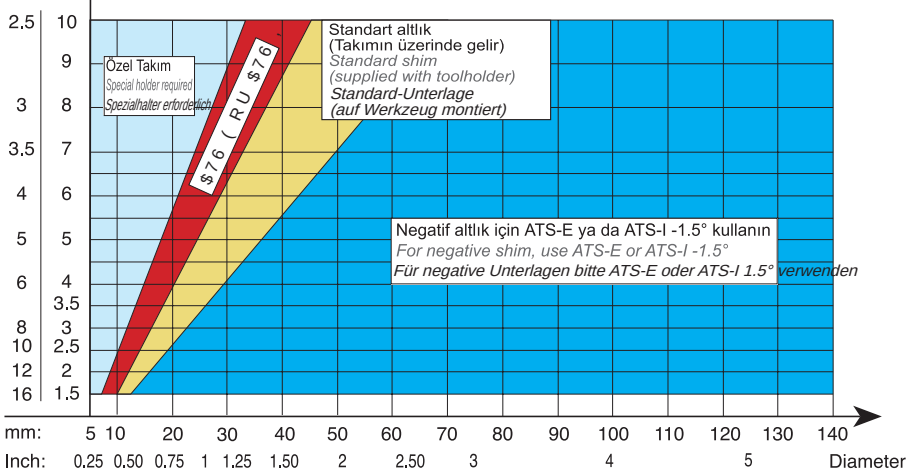

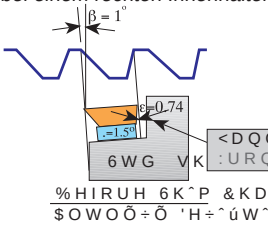

$0(5,&$1
%8775(66
6$*(1*(:,1'(

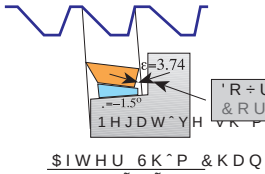

Das Ersetzen der Standard-Unterlegplatte durch eine Unterlegplatte mit negativem Winkel verändert gewisse Reibung.

Nach dem Wechsel der Unterlegplatte

AKKO®

konuşulan
the spoken kalite...
quality...

KANAL AÇMA

KANAL AÇMA TAKIMLARI
GROOVING TOOLHOLDERS
STECHHALTER

AKKO A AKT - K - R - 2525

1 2 3 4 5

100 - 150 - 4 - T22

6 7 8

2 .HVLFL 6WSOL *Cutter-Stil*

'.7 '×ü dDS .DQDO $oPD 7DN×P× External Grooving Toolholders
Außen-Stechhalter
,.7 'HOLN úoL .DQDO $oPD 7DN×P× Internal Grooving Toolholders
Innen-Stechhalter
$.7 '×ü dDS $O×Q .DQDO 7DN×PODU× Face Grooving Toolholders
Axial-Stechhalter
/.7 / 7LS $O×Q .DQDO $oPD 7DN×P× L Type Face Grooving Toolholders
Axial-Stechhalter L-Type

3 8o 7LSL Insert Type *Platterform*

KRLY / *MGM.*	TGTC / TD.
HRN / *S312, S229, S224, S223*	
ISCR / *DGN, GI, GTN*	
SNDVK / *123, 151, 154.91*	
ZCC	
KM / *A4*	
ARN / *LOMR.*	

4 .HVPH <|Q• Cutting Direction *Halterausführung*

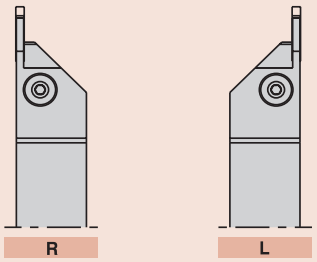

/•WIHQ $$.7 •U•QOHUL LoLQ NHVPH \|Q•Q•Q J|VWH
ULOHQLQ WHUVL ROGXùXQX XQXWPD\×Q
Please be informed that for AAKT products
cutting direction is vice versa what is shown.
Bitte beachten Sie, dass die Schnittrichtung für
AAKT-Produkte umgekehrt zur Darstellung ist

5 .HVPH .HQDU <•NVHNOLùL HüDIW *HQLüOLùL Cutting Edge Height and Shank Width *Schafthöhe und Schaftbreite*

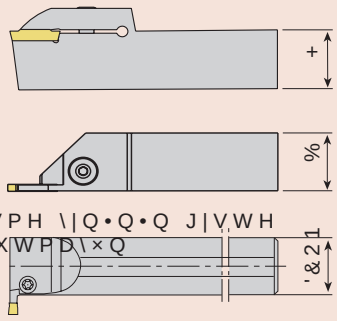

6 .HVPH $UDO×ù× Cutting Diameter *Durchmesser für Axialeinstechen*

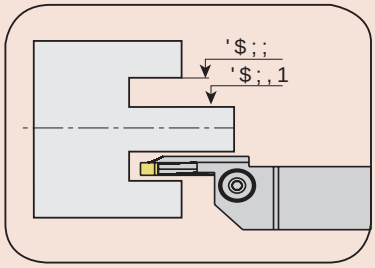

7 .HVPH .HQDU *HQLüOLùL Cutting Width Edge *Plattenbreite*

ÖR/E.G :
2 = 2.0 mm
3 = 3.0 mm
4 = 4.0 mm
5 = 5.0 mm
6 = 6.0 mm
8 = 8.0 mm

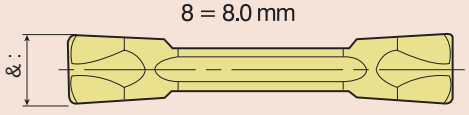

8 .HVPH 'HULQOLùL Cutting Depth *Maximale Schnittiefe*

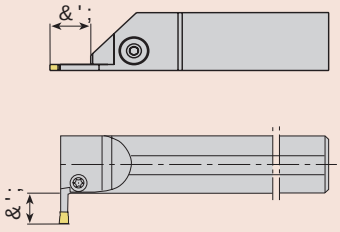

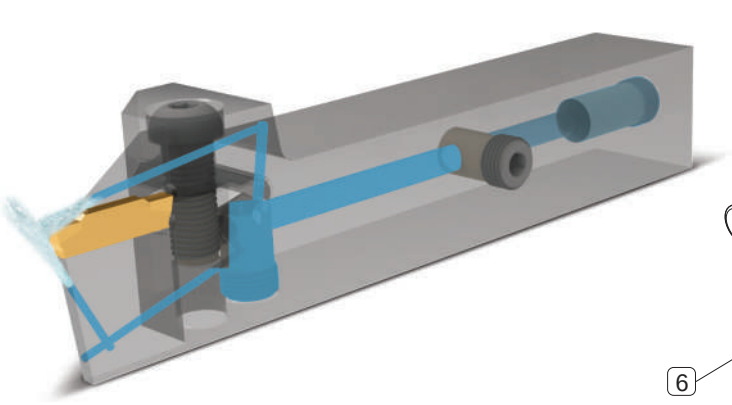

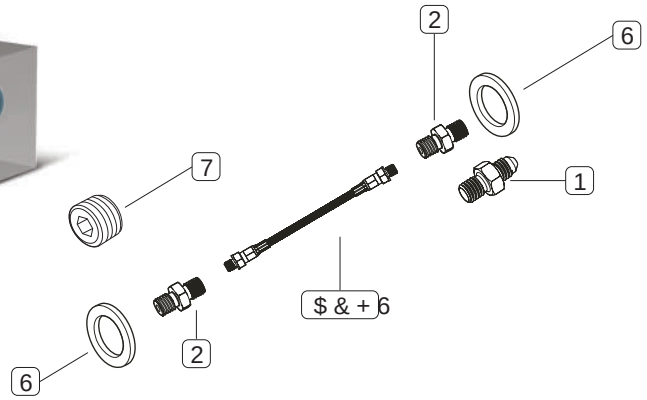

1RW úoWHQ VRùXWPDO× W•P WRUQD NDWHUOHULQGH NXOODQ×ODELOHFHN WLS VRùXW VHW LoLQGHNL YLGD LOH NDSDW×ODUDN V×]G×UPD]O×ù×Q VDùODQPDV×QD GLNNDW HGL EDU EDV×Qo DUDO×ù×QGD NXOODQ×ODELOLU

1RWH W\SHV RI FRROLQJ KRVH VHWV DUH GHVLJQHG WKDW FDQ EH XVHG LQ DOO LQ XQXVHG FRQQHFWLRQV DUH FORVHG ZLWK WKH VFUHZ LQ WKH VHW DQG WKDW VHDOLQ EDU WR PD[EDU

Note: Es wurden 3 Arten von Kühlschlauch-Sets entwickelt, die in allen intern gekühlten Drehmaschinen verwendet werden können. Vor der Verwend Werkzeuge sollte darauf geachtet werden, dass die nicht verwendeten Verbindungen mit der Schraube im Satz geschlossen werden und die Abdicht ist. Kühlschlauchsätze für Drehmaschinen können im Druckbereich von ACHS ... 10 bar bis max. 150 bar eingesetzt werden.

	5HVLP Picture *Bild*	7DN×P Set Code *Code Einstellen*	Product Description *Artikelbeschreibung*	8]XQOXN Length Code *Länge Einstellen: 250* 6HW .RGX Set Code: $&+6 *Code Einstellen:*	6HW .RGX Set Code: $&+6 *Code Einstellen:*	6HW .RGX Set Code: $&+6 *Code Einstellen:*
1		$03	0 %DùODQW× (OHPDQ× 0)DVWHQHU M10 Verschluss	[	-	-
2		$03	* µ dLIW %DùODQW× (OHPDQ× * µ 'RXEOH)DVWHQHU G 1/8" Doppelverschluss	[	[	-
3		$03	* µ $o×O× %DùODQW×V× * µ $QJOH &RQQHFWLRQ G 1/8" Winkelverbindung	[	[	[
4		$03	0 µ $o×O× %DùODQW×V× 0 µ $QJOH &RQQHFWLRQ M10" Winkelverbindung	[	[	[
5		$03	* µ * µ .×OVDOPD 3DUoDV× * µ * µ &DSLOODU\ 3LHFH G1 / 4"-G1/8" Kapillarstück	[	[	[
6		$*	%DN×U &RQWD &RSSHU *DVNHW Kupferdichtung	[	[	[
7		*	* µ 6×]G×UPD] &LYDWD * µ 6HDOLQJ %ROW G1/8" Dichtungsschraube	[	[	[
8		$+	+RUWXP +RVH Schlauch	[	-	-
9		$+	+RUWXP +RVH Schlauch	-	[	-
10		$+	+RUWXP +RVH Schlauch	-	-	[

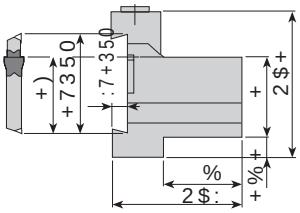

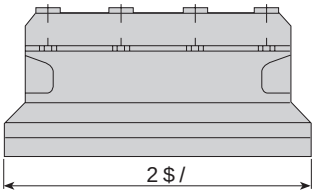

7DN×P .RGX
Ordering Code
Bestell-Bezeichnung

< H G H N 3 D U o D O H Ersatzteile Spare Parts

7DN×P .RGX	6WRN Stock Lager	7DN×P gOo•OHUL Dimension (mm) Abmessung (mm)									3DPE Clamp Spannspratze	EXo Clamp Screw Klemmschraube	9LGDV Allen Key ,QQHQVHFKVN
		+7350+)	+	+%	+2$+	:7+350	2$/	%	2$:				
$/%8	●	26		20	9	43	4	86	19	38	$%.	0 [	
$/%8	●	26		25	5	45	4	110	23	42	$%.		
$/%8	●	32	25	20	13	50		100	19	38	$%.	0 [	$$/
$/%8	●	32	25	25	8	50		110	23	42	$%.		
$/%8	●	32	25	32	5	54		110	29	48			

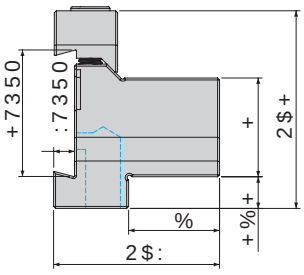

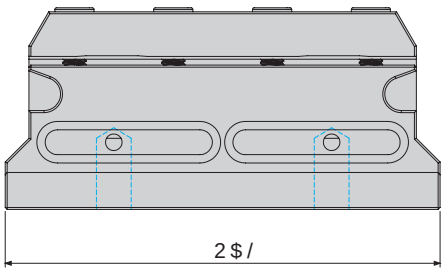

7DN×P .RGXGLQH
Ordering Code
Bestell-Bezeichnung

< H G H N 3 D U o D O H Ersatzteile Spare Parts

7DN×P .RGXGLQH	6WRN Stock Lager	7DN×P gOo•OHUL Dimension (mm) Abmessung (mm)									3DPE Clamp Spannspratze	2ULQ Ring Feder	7×]GUPD] Threaded Pin Gewindestift	EXo Clamp Screw Klemmschraube	9LGDV Allen Key ,QQHQVHFKVN
		+7350+'	+	+%	+$2+	:7+350	2$/	%	2$:						
$/%8	+●	32	20	20	13			100	19	38	$%.	$25			
$/%8	+●	32	25	25	8	50		110	23	42	$%.	$25	* [	0 [	$$/
$/%8	+●	32	32	32	5			110	29	48	$%.				

5 6Dù Rechts/ 6RO Links/ HIW
● 6WRNWDAuf Lage. 6WRNR Kein Lagerartikel, Lieferzeit auf Anfrage

6LSDULü gUQHùL Beispiel/ QJ ([
DG sFFW $/%8

$..28FXQD 8\JXQGXU $&RPSDWLEOH Kompatible Wendeplatten.

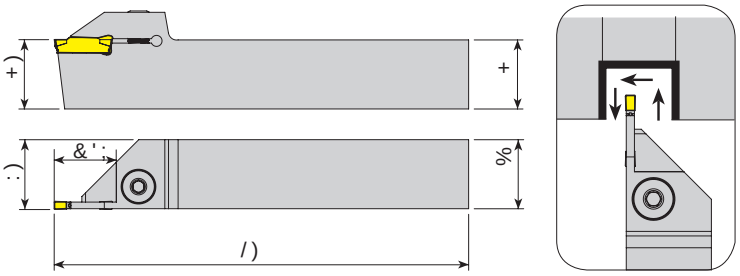

7DN×P .RGX Ordering Code *Bestell-Bezeichnung*	6WRN Stock *Lager* 5	/	7DN×P gOo•OHULHPPFL Dimension (mm) *Abmessung (mm)* +)	+	%	/)	:)	&';	Insert *Wendeschneidplatte*	8o 6×NPD Screw *Klemmschraube*	9LGDV× Stamp *Ring*	3XO	$QDK Allen Key *,QQHQVHFKVNH*
$'.7 . 5 /	●7	●	12	12	100			15	$*'	$.9 0 [	$%3/		$$/
$'.7 . 5 /	●7	●	20	20	125			15					
$'.7 . 5 /	●7	●	12	12	100			15	$*'				
$'.7 . 5 /	●7	●	16	16	125			10					
$'.7 . 5 /	●7	●	16	16	125			15					
$'.7 . 5 /	●7	●	20	20	150			15					
$'.7 . 5 /	●7	●	25	25	150			15					
$'.7 . 5 /	●7	●	32	32	170			15					
$'.7 . 5 /	●7	●	12	12	100			15	$*'	0 [[	-		$$/
new $'.7 . 5 /	●	7	16	16	125			7					
$'.7 . 5 /	●7	●	16	16	125			15					
$'.7 . 5 /	●7	●	20	20	125			10					
$'.7 . 5 /	●7	●	20	20	125			20					
$'.7 . 5 /	●5	●	20	20	125			28					
$'.7 . 5 /	●7	●	25	25	150			10					
$'.7 . 5 /	●5	●	25	25	150			15					
$'.7 . 5 /	●7	●	25	25	150			22					
new $'.7 . 5 /	●7	●	25	25	150			30					
$'.7 . 5 /	●7	●	32	32	170			10					
$'.7 . 5 /	●7	●	32	32	170			22					
$'.7 . 5 /	●7	●	20	20	125			10	$*'				
$'.7 . 5 /	●7	●	20	20	125			20					
$'.7 . 5 /	●5	○	20	20	125			25					
$'.7 . 5 /	●7	●	25	25	150			10					
$'.7 . 5 /	●7	●	25	25	150			18					
$'.7 . 5 /	●7	●	25	25	150			22					
$'.7 . 5 /	●7	●	32	32	170			10					
$'.7 . 5 /	●7	●	32	32	170			22					
$'.7 . 5 /	●7	●	20	20	125			20	$*'				
$'.7 . 5 /	●7	●	25	25	150			15					
$'.7 . 5 /	●7	●	25	25	150			18					
$'.7 . 5 /	●7	●	25	25	150			25					
$'.7 . 5 /	●7	●	32	32	170			15					
$'.7 . 5 /	●7	●	32	32	170			25					
$'.7 . 5 /	●7	●	25	25	150			15	$*'				
$'.7 . 5 /	●7	●	25	25	150			25					
$'.7 . 5 /	●7	●	32	32	170			25					
$'.7 . 5 /	●7	●	32	32	170			32	$*'				

5 6Dù Technische Daten 6RO Lieferbare Links HIW Weitere Informationen

● 6WRNWDuf Lager ○ 6WRNWDG <RN Kein Lagerartikel, Lieferzeit auf Anfrage

6LSDULù gUQHLOHPHQ Paralelanahtar DG sFHIW $'.7 . 5 7

$..28FXQD 8\JXQGXU $&RPSDWLEOH Kompatible Wendeplatten.

$..28FXQD 8\JXQGXU $&.2P,S7DMULWWOH Kühlmittelbohrung Coolant hole

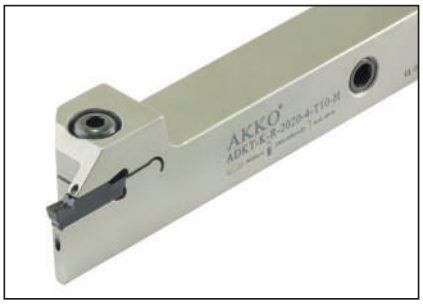

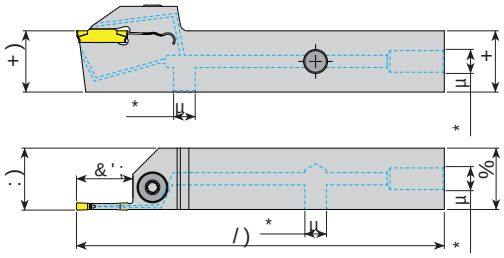

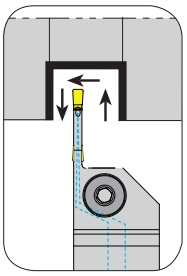

7DN×P .RGX
Ordering Code
Bestell-Bezeichnung

Ersatzteile Spare Parts

	7DN×P .RGX	6WRN Stock Lager		7DN×P gOo•OHUL .PP Dimension (mm) Abmessung (mm)					VLFL Insert Wendeschneidplatte	8o6×NPD Screw Klemmschraube	9LGDV× Stamp Ring	3XO	$QDK Allen Key Innensechskantschlüss
		5	/	+)	+	%	/)	:)	&';				
new	$'.7.5/7	●	+○	16	16	125		10	$*'	$.9 0[	$%3/		$$/
new	$'.7.5/7	●	+○	16	16	125		15	$*'	0[[	-		$$/
new	$'.7.5/5	○	+●	20	20	125		22					
	$'.7.5/7	●	+●	20	20	125		20					
	$'.7.5/7	●	+●	25	25	150		22					
	$'.7.5/7	●	+●	20	20	125		20	$*'				
	$'.7.5/7	●	+●	25	25	150		22					
	$'.7.5/7	●	+●	25	25	150		25	$*'				

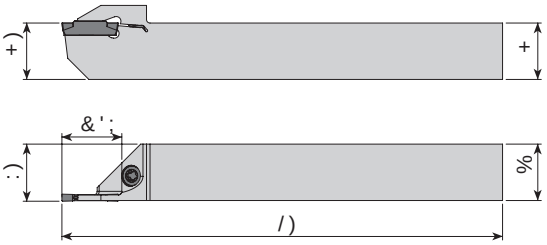

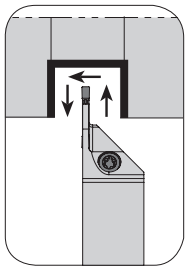

7DN×P .RGX
Ordering Code
Bestell-Bezeichnung

Ersatzteile Spare Parts

	7DN×P .RGX	6WRN Stock Lager		7DN×P gOo•OHULHVP Dimension (mm) Abmessung (mm)					VLFL Insert Wendeschneidplatte	8o 6×NPD Screw Klemmschraube	9LGDV× Stamp Ring	3XO	7RUN $C Torx Key Torx Innensechskantschlüss
		5	/	+)	+	%	/)	:)	&';				
	$'.7.5/5	●	.6	12	12	125		12	$*'	0[	-		7
	$'.7.5/5	●	.6	16	16	125		16					
	$'.7.5/5	●	.6	12	12	125		12	$*'				
	$'.7.5/5	●	.6	16	16	125		16					

5 6Dù Technik W 6R Links HIW
● 6WRNWDAuf Lager 6WRNWDNo Stock <RN Kein Lager Anfrage

6LSDUIü gUQHùLDer Einsatz ist auf Bestellbeispiel QJ (
DG sHFW $'.7.5 7

$..28FXQD 8\JXQGXU $&.2P,S7DMULWWOH Kühlmittelbohrung Coolant hole

$..28FXQD 8\JXQGXU $&.2PS\DMLWVOH Kompaktwendeplatten.

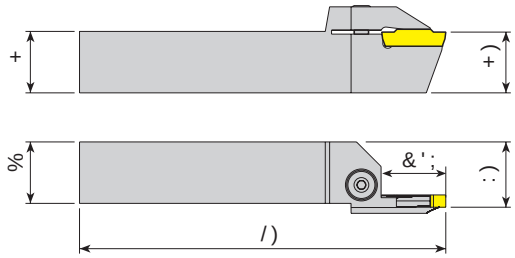

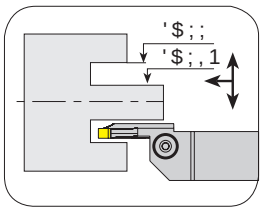

7DN×P .RGX Ordering Code *Bestell-Bezeichnung*	N 6WRN Stock *Lager*		7DN×P gOo•OHUL Dimension (mm) *Abmessung (mm)*							PP .HVLFL Insert *Wendeschneidplatte*	<HGHN 3DUoDO Screw *Klemmschraube*	9LGDV× Stamp *Ring*	7RUN $ Torx Key *Torx Innensechskantschlü*
	5	/	+)	+	%	/)	:)	&';	'$;,1	'$;;			
$$.7 . 5 /	●	●	7	25	25	150		17	34	45			
$$.7 . 5 /	●	●	7	25	25	150		17	39	55			
$$.7 . 5 /	●	●	7	25	25	150		17	49	80			
$$.7 . 5 /	●	●	7	25	25	150		17	70	110			
$$.7 . 5 /	●	●	7	25	25	150		17	100	150	$*'		
$$.7 . 5 /	●	●	7	25	25	150		32	80	180			
$$.7 . 5 /	●	●	7	25	25	150		22	175	215			
$$.7 . 5 /	●	●	7	25	25	150		17	700	800			
new $$.7 . 5 /	●	●	7	32	32	170		17	140	450			
$$.7 . 5 /	●	●	7	25	25	150		22	50	85			
$$.7 . 5 /	●	●	7	25	25	150		22	70	110			
$$.7 . 5 /	●	●	7	25	25	150		22	100	150	$*'	0[[	-	$$/
$$.7 . 5 /	●	●	7	25	25	150		32	80	180			
$$.7 . 5 /	●	●	7	25	25	150		32	180	800			
$$.7 . 5 /	●	●	7	25	25	150		25	70	110			
$$.7 . 5 /	●	●	7	25	25	150		25	100	150			
new $$.7 . 5 /	●	●	7	25	25	150		45	100	200			
$$.7 . 5 /	●	●	7	25	25	150		32	80	180	$*'		
$$.7 . 5 /	●	○	7	25	25	150		25	140	200			
$$.7 . 5 /	●	●	7	25	25	150		32	180	800			
$$.7 . 5 /	●	○	7	25	25	150		40	180	800			
$$.7 . 5 /	●	○	7	25	25	150		25	60	100			
$$.7 . 5 /	●	○	7	25	25	150		35	60	100			
$$.7 . 5 /	●	○	7	25	25	150		25	100	200			
$$.7 . 5 /	●	●	7	25	25	150		35	100	200			
$$.7 . 5 /	●	○	7	25	25	150		45	100	200	$*'		
$$.7 . 5 /	●	●	7	25	25	150		35	140	300			
$$.7 . 5 /	●	○	7	25	25	150		40	180	360			
new $$.7 . 5 /	○	○	7	32	32	170		25	140	800			
new $$.7 . 5 /	○	○	7	32	32	170		41	180	800			
new $$.7 . 5 /	●	○	7	32	32	170		25	400	500			
$$.7 . 5 /	●	○	7	25	25	150		35	140	300	$*'		
$$.7 . 5 /	●	○	7	32	32	150		35	140	350			

5 6Dù Technik W 6RO Links HIW 6LSDULü gUQHùL Beispiel QJ
● 6WRNWDAuf Lage 3WRFNWD <RN Kein Lager Erhältlich Erzeugnis auf Anfrage DG sFFW $$.7 . 5

$..28FXQD 8\JXQGXU $&.2PS\DMLWVOH Kompaktwendeplatten.

$..28FXQD 8\JXQGXU $&.P2PS7DWLWWOH KDOWHUQ Stechhalter für Wendeschneidplatten.

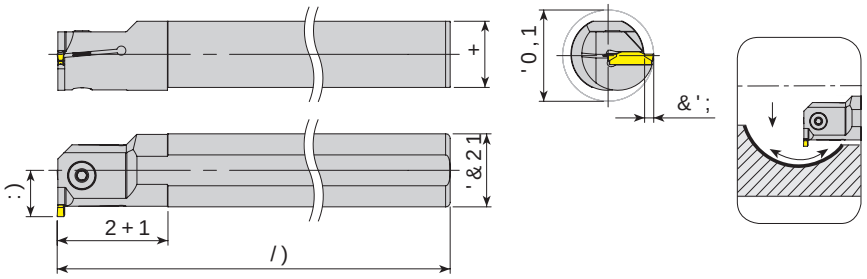

7DN×P .RGX Ordering Code *Bestell-Bezeichnung*	6WRN Stock *Lager*	7DN×P gOo•OHUL PP Dimension (mm) *Abmessung (mm)*							.HVLFL Insert *Wendeschneidplatte*	8o 6×NPD 9LGDV× Screw *Klemmschraube*	$QDK ,QQHQVHFKVNH Allen Key
		5	/)	'&21	'0,1	/)	2+1	&';	+	:)			
$,.7.5/	●	7	16	21	150	28	4		12		0[	$$/
$,.7.5/	●	7	20	25	170	30	4		14	$*'	0[	
$,.7.5/	●	7	25	32	200	40	6	23			0[	
new $,.7.5/	●	7	16	25	150	28	7		15		0[	
$,.7.5/	●	7	20	27	170	30	6		16		0[	
$,.7.5/	●	7	20	25	170	38	7		13		0[	
$,.7.5/	●	7	25	32	200	40	6	23				
$,.7.5/	●	7	25	32	200	48	10	23	17	$*'	0[[	
$,.7.5/	●	7	32	39	250	50	6	30	22			
$,.7.5/	●	7	32	39	250	53	12	30	22			
$,.7.5/	●	7	40	47	300	55	6		26			
$,.7.5/	○	7	40	48	300	63	12		27			
$,.7.5/	●	7	20	27	170	30	6		16		0[	$$/
$,.7.5/	○	7	20	25	170	38	7		13			
$,.7.5/	●	7	25	32	200	40	6	23			0[	
$,.7.5/	●	7	25	32	200	49	10	23	17			
$,.7.5/	●	7	32	39	250	50	6	30	22	$*'	0[[	
$,.7.5/	●	7	32	39	250	53	12	30	22			
$,.7.5/	●	7	40	47	300	55	6		26			
$,.7.5/	●	7	40	48	300	63	12		27			
$,.7.5/	●	7	25	33	200	40	7	23			0[	
$,.7.5/	●	7	32	40	250	50	7	30	23	$*'	0[[	
$,.7.5/	●	7	40	48	300	55	7		27			
$,.7.5/	○	7	40	48	300	63	12		27			

5 6Dù Rechts/*Right* 6RO Links/*Left* HIW

● 6WRNWDDuf Lager/*Stock* RIIHQR NWD <RN Kein Lagerartikel, Lieferzeit auf Anfrage/*No stock item, delivery time on request*

6LSDUDWHUgUQHùL Beispiel/*Example* DG sHFW $,.7.5 7

$..2 8FXQD 8\JXQGXU $ &.P,QVHUWOH Kompatible mit Wendeplatten.

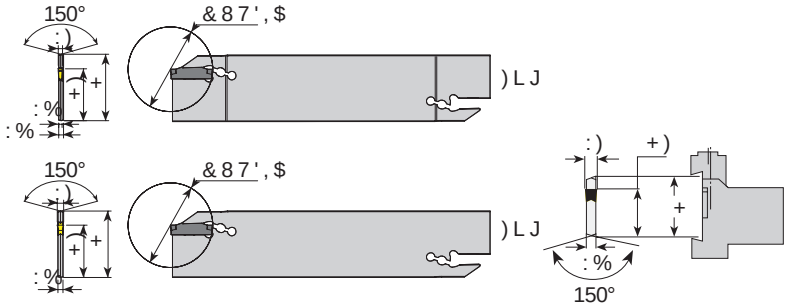

7DN×P .RGX Ordering Code *Bestell-Bezeichnung*	6WRN Stock *Lager*	7DN×P gOo•OHUL PP Dimension (mm) *Abmessung (mm)*								.HVLFL Insert *Wendeschneidplatte*	<HGHN 3DUoDOD *Ersatzteile* 8o $QDK Allen Key ,QQHQVHFKVND
		+	:)	:%	:%	I	+)	&87',$)	LJ		
$./ .	●	32	2			150	25	32	2	$*'	$/$
$./ .	●	32	3	-		150	25	42	1	$*'	
$./ .	●	32	4	-		150	25	42	1	$*'	

%ORN ELOJLOHUL LoLQ VD\ID ·\H JLGLQ)RU EORFN LQIRUPDWLRQ JR WR SDJH ,QIRUPDWLRQHQ]

$..2 8FXQD 8\JXQGXU $ &.P,QVHUWOH Kompatible mit Wendeplatten.

$51 8FXQD 8\JXQGXU $ &.P,QVHUWOH Kompatible mit Wendeplatten.

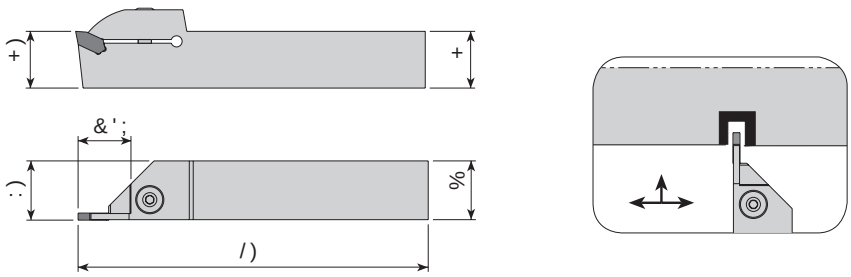

7DN×P .RGX Ordering Code *Bestell-Bezeichnung*	6WRN Stock *Lager*	7DN×P gOo•OHULHVLFL Dimension (mm) *Abmessung (mm)*							<HGHN 3DUoDOD *Ersatzteile* Spare Parts 8o 6×NPD 9LGDV× 3XO $QDK Allen Key ,QQHQVHFKVND
	5	/	+)	+	%	/)	:)	&';	Insert *Wendeschneidplatte*	Screw *Klemmschraube*	Stamp *Ring*	
$'.7 $51 5 /	7 ●	●	20	20	125		15	/205	$.9 0 [	$%3/	$$/
$'.7 $51 5 /	7 ●	●	25	25	150		15				
$'.7 $51 5 /	7 ●	●	20	20	125		20	/205	0 [[	-	$$/
$'.7 $51 5 /	7 ●	●	25	25	150		22				

5 6Dù *Rechts* 5LJKW 6RO *Links* /HIW
● 6WRNWD *Auf Lager* 6WRNWD <RN *Kein Lagerartikel, Lieferzeit auf Anfrage*
$51 8FXQD 8\JXQGXU $ &.P,QVHUWOH Kompatible mit Wendeplatten.

6LSDULü gUQHùLQJ *Bestellbeispiel* 2UQHUQJ (
DG sFW $./ .

& 5 7 =8 F XQ D 8\JXQGXU & & R P ,QVHUW HV HO H Kompaktbleindeplatten.

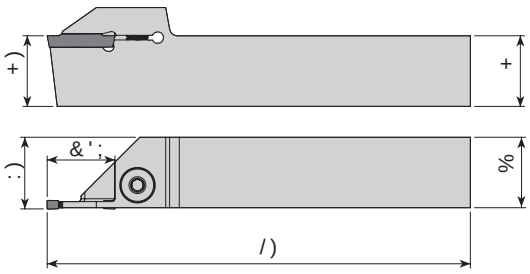

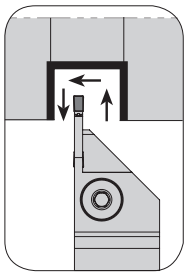

7 D N × P . R G X Ordering Code *Bestell-Bezeichnung*	6 W R N Stock *Lager*		7 D N × P g O o • O H U L H Y P L F L Dimension (mm) *Abmessung (mm)*					8 o Insert *Wendeschneidplatte*	6 × N P D Screw *Klemmschraube*	9 L G D V × Stamp *Ring*	3 X O Allen Key *,QQHQVHFKVNH*
	5	/	+)	+	%	/)	:)	&';			
$'.7 &' 5 /	●	○	20	20	125		20	*;	0 [[	-	$$/
$'.7 &' 5 /	●	○	25	25	150		23				

& 5 7 =8 F XQ D 8\JXQGXU & & R P ,QVHUW HV HO H Kompaktbleindeplatten.

+ 5 1 8 F XQ D 8\JXQGXU + & L, QQHQVHFKVNH O H Kompaktbleindeplatten.

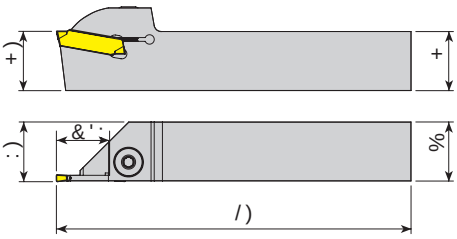

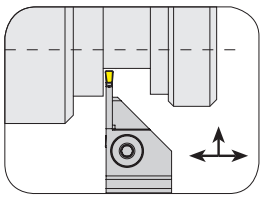

7 D N × P . R G X Ordering Code *Bestell-Bezeichnung*	6 W R N Stock *Lager*		7 D N × P g O o • O H U L H Y P L F L Dimension (mm) *Abmessung (mm)*					8 o Insert *Wendeschneidplatte*	6 × N P D Screw *Klemmschraube*	9 L G D V × Stamp *Ring*	3 X O Allen Key *,QQHQVHFKVNH*
	5	/	+)	+	%	/)	:)	&';			
$'.7 + 5 /	●	7 ●	20	20	125		20	S229 - 3	0 [[	-	$$/
$'.7 + 5 /	●	7 ●	25	25	150		22				
$'.7 + 5 /	●	7 ●	25	25	150		26				
$'.7 + 5 /	●	7 ●	20	20	125		20	S229 - 4			
$'.7 + 5 /	●	7 ●	25	25	150		22				
$'.7 + 5 /	●	7 ●	32	32	170		22				
$'.7 + 5 /	●	7 ●	20	20	125		20	S229 - 5			
$'.7 + 5 /	●	7 ●	25	25	150		25				
$'.7 + 5 /	●	7 ●	25	25	150		25	S229 - 6			

5 6 D ù *Fe ch 1 s* K W 6 R O *Links* H I W
● 6 W R N W D *Auf Lage* 6 W R W N R N W D < R N *Kein Lage* R, *Lieferzeit auf Anfrage*

6 L S D U L ü g U Q H ù L *Ersatzteile* Q J (
D G s F W \$'.7 &' 5 5

+ 5 1 8 F XQ D 8\JXQGXU + & L, QQHQVHFKVNH O H Kompaktbleindeplatten.

+ 5 1 8 F X Q D 8 \ J X Q G X U + & 1 , R S V D W W E O H K D O W H U

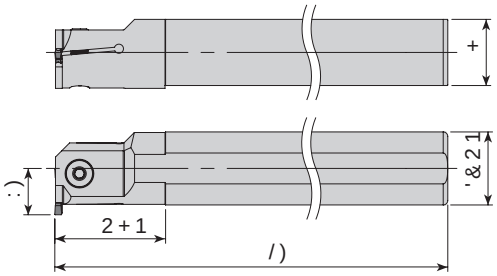

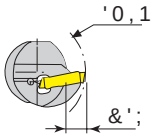

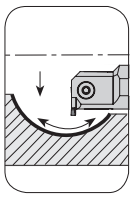

7DN×P .RGX
Ordering Code
Bestell-Bezeichnung

<HGHN 3DUoDO Ersatzteile Spare Parts

7DN×P .RGX	6WRN Stock Lager		7DN×P gOo•OHUL PP Dimension (mm) Abmessung (mm)							.HVLFL Insert Wendeschneidplatte	8o Screw Klemmschraube	$QDK Allen Key ,QQHQVHFKVNH
	5	/	'&21	'0,1	/)	2+1	&';	+	:)			
$,.7 + 5 /	●	7	25	34	200	40	8	23		S229 - 3	0 [	$$/
$,.7 + 5 /	●	7	32	40	250	50	7	30	23		0 [[	
$,.7 + 5 /	●	7	40	48	300	55	7		27			
$,.7 + 5 /	●	7	25	34	200	40	8	23		S229 - 4	0 [	
$,.7 + 5 /	●	7	32	40	250	50	7	30	23		0 [[	
$,.7 + 5 /	●	7	40	48	300	55	7		27			
$,.7 + 5 /	●	7	25	34	200	40	8	23		S229 - 5	0 [	
$,.7 + 5 /	●	7	32	40	250	50	7	30	23		0 [[	
$,.7 + 5 /	●	7	40	48	300	55	7		27			

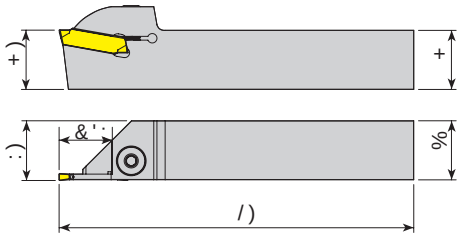

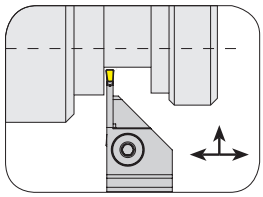

7DN×P .RGX
Ordering Code
Bestell-Bezeichnung

<HGHN 3DUoDO Ersatzteile Spare Parts

7DN×P .RGX	6WRN Stock Lager		7DN×P gOo•OHULHVPLFL Dimension (mm) Abmessung (mm)					.HVLFL Insert Wendeschneidplatte	8o Screw Klemmschraube	9LGDV× Stamp Ring	$QDK Allen Key ,QQHQVHFKVNH
	5	/	+) +	%	/)	:)	&';				
$'.7 +. 5 /	●	7	16	16	125		15				
$'.7 +. 5 /	●	7	20	20	125		15	S224 - 2	$.9 0 [	$%3/	$$/
$'.7 +. 5 /	●	7	25	25	150		15				
$'.7 +. 5 /	○	7	16	16	125		15				
$'.7 +. 5 /	●	7	20	20	125		20	S224 - 3			
$'.7 +. 5 /	●	7	25	25	150		22		0 [[	-	$$/
$'.7 +. 5 /	●	7	20	20	125		20	S224 - 4			
$'.7 +. 5 /	●	7	25	25	150		22				
$'.7 +6 5 /	●	7	20	20	125		15	S223 - 2	$.9 0 [	$%3/	$$/
$'.7 +6 5 /	●	7	20	20	125		17	S223 - 3	0 [[	-	$$/

5 6Dù Tech. Info / 6RO Links / HIW

● 6WRNWDXf Lager / 6WRNWDQ <RN/ Keine Lagerhaltung / Auf Anfrage

+ 5 1 8 F X Q D 8 \ J X Q G X U + & 1 , R S V D W W E O H K D O W H U

6LSDULü gUQHùL Beispiel / QJ (
DG sHFW $,.7 + 5 /

+ 5 1 8 F X Q D 8 \ J X Q G X U + & E , P S O H W W H O K D O W H U Z L H Z H Q G H S O D W W H Q .

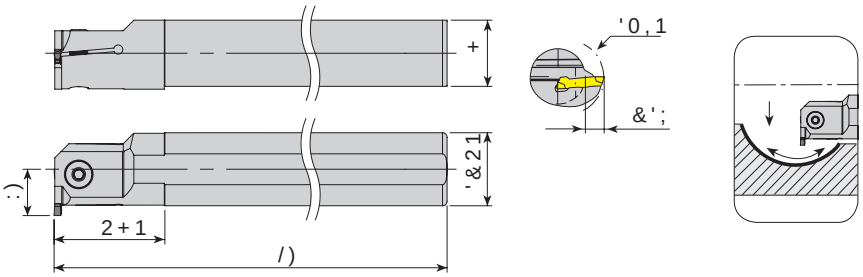

7DN×P .RGX Ordering Code *Bestell-Bezeichnung*

< H G H Q 3 D U o D O H Spare Parts *Ersatzteile*

5 /	6WRN Stock *Lager*		7DN×P gOo•OHUL PP Dimension (mm) *Abmessung (mm)* '&21	'0,1	/)	2+1	&';	+	:)	.HVLFL 8o Insert *Wendeschneidplatte*	6×NPD 9LGDV× Screw *Klemmschraube*	$QDK ,QQHQVHFKVN Allen Key
$,.7 +. 5 /	7	●	20	26	170	30	6		16	S224 - 2	0 [	$$/
$,.7 +. 5 /	7	○	25	32	200	40	6	23			0 [	
$,.7 +. 5 /	7	○	20	27	170	30	6		16	S224 - 3	0 [	
$,.7 +. 5 /	7	●	25	32	200	40	6	23			0 [	
$,.7 +. 5 /	7	●	32	39	250	50	6	30	22		0 [[	$$/
$,.7 +. 5 /	7	○	20	27	170	30	6		16	S224 - 4	0 [	
$,.7 +. 5 /	7	○	25	32	200	40	6	23			0 [	
$,.7 +. 5 /	7	○	32	39	250	50	6	30	22		0 [[	
$,.7 +6 5 /	●	○	7 20	26	170	33	5		15	S223 - 2	0 [	$$/
$,.7 +6 5 /	●	○	7 25	31	200	40	5	23			0 [	
$,.7 +6 5 /	●	○	7 20	27	170	33	6		16	S223 - 3	0 [	$$/
$,.7 +6 5 /	●	○	7 25	32	200	40	6	23			0 [	

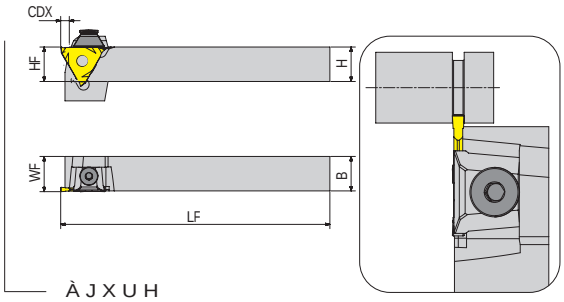

ÀJXUH

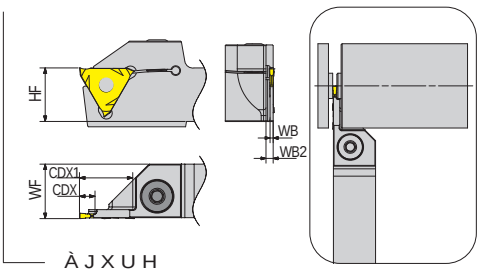

ÀJXUH

7DN×P .RGX Ordering Code *Bestell-Bezeichnung*

< H G H Q 3 D U o D O H Spare Parts *Ersatzteile*

5 /	6WRN Stock *Lager*		7DN×P gOo•OHUL Dimension (mm) *Abmessung (mm)* +)	+	%	/)	:)	:%	:%	&';	&';	Wendeschneidplatte Insert	Figur Figure	6×NPD 9LGDV× Screw *Klemmschraube*	Spannpratze Wedge Clamp	Feder Ring	$QDK ,QQHQVHFKVN Allen Key
$'.7 + 5 /	●	7	16	16	125		-	-	4	-			ÀJXUH 9 0 [	$..	$6	$$/
$'.7 + 5 /	●	7	20	20	125		-	-	4	-						
$'.7 + 5 /	●	7	20	20	125			3	6	20	6		ÀJXUH 0 [[	-	-	$$/
$'.7 + 5 /	●	7	25	25	150		-	-	4	-			ÀJXUH 9 0 [	$..	$6	$$/
$'.7 + 5 /	●	7	25	25	150			3	6	20			ÀJXUH 0 [[	-	-	$$/

5 6Dù Rechts 6RO Links /HIW

● 6WRNWDU Auf Lager 6WDQGDUG Standard <RN Kein Lagerartikel, Herstellzeit auf Anfrage

6LSDULü gUQHù Lieferbeispiel DG sHFWN $,.7 +. 5 7

+ 5 1 8 F X Q D 8 \ J X Q G X U + & E , P S O H W W H O K D O W H U Z L H Z H Q G H S O D W W H Q .

, 6 & 5 F X Q D 8 \ J X Q G X U , 6 & 5 Q S V D H W U L E O H K a l t e r f ü r W e n d e s c h n e i d p l a t t e n . 7 6 2 5

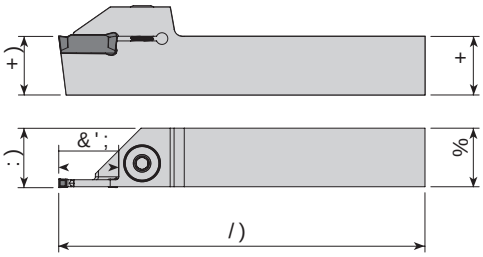

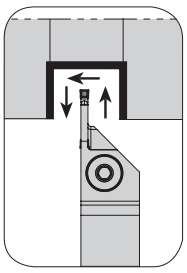

7DN×P .RGX Ordering Code Bestell-Bezeichnung	6WRN Stock Lager		7DN×P gOo• Dimension (mm) Abmessung (mm)					O H U L H Y P I F L Insert Wendeschneidplatte	8o 6×NPD Screw Klemmschraube	9LGDV× Stamp Ring	$QDK Allen Key ,QQHQVHFKVND
	5	/	+)	+	%	/)	:)	&';			
$'.7 , 5 /	●	7	12	12	100			15	'*1	$.9 0 [	$%3/	$$/
$'.7 , 5 /	●	7	16	16	125			15				
$'.7 , 5 /	●	7	20	20	125			15				
$'.7 , 5 /	●	7	25	25	150			15				
$'.7 , 5 /	●	7	32	32	170			15				
$'.7 , 5 /	●	7	12	12	100			15	'*1	0 [[	-	$$/
$'.7 , 5 /	●	7	16	16	125			15				
$'.7 , 5 /	●	7	20	20	125			12				
$'.7 , 5 /	●	7	20	20	125			20				
$'.7 , 5 /	●	7	25	25	150			12				
$'.7 , 5 /	●	7	25	25	150			22				
$'.7 , 5 /	●	7	32	32	170			22				
$'.7 , 5 /	●	7	20	20	125			20	'*1 *53			
$'.7 , 5 /	●	7	25	25	150			12				
$'.7 , 5 /	●	7	25	25	150			22				
$'.7 , 5 /	●	7	32	32	170			25				
$'.7 , 5 /	●	7	20	20	125			20	'*1 *53			
$'.7 , 5 /	●	7	25	25	150			12				
$'.7 , 5 /	●	7	25	25	150			25				
$'.7 ,* 5 /	●	7	16	16	125			18	*53			
$'.7 ,* 5 /	●	7	20	20	125			12				
$'.7 ,* 5 /	●	5	20	20	125			20				
$'.7 ,* 5 /	●	7	25	25	150			12				
$'.7 ,* 5 /	●	7	25	25	150			22				
$'.7 ,*, 5 /	●	7	20	20	125			15	*,0 *,3	$.9 0 [	$%3/	$$/
$'.7 ,*, 5 /	●	7	25	25	150			15				
$'.7 ,*, 5 /	●	7	16	16	125			15	*,0 *,3			
$'.7 ,*, 5 /	●	7	20	20	125			20				
$'.7 ,*, 5 /	●	7	25	25	150			9				
$'.7 ,*, 5 /	●	7	25	25	150			22				
$'.7 ,*, 5 /	●	7	25	25	150			22	*,0 *,3	0 [[	-	
$'.7 ,*, 5 /	●	7	25	25	150			25	*,0 *,3			
$'.7 ,*, 5 /	●	7	25	25	150			25	*,0 *,3	0 [		$$/
$'.7 ,*, 5 /	●	7	25	25	150			30		0 [[		$$/
$'.7 ,*71 5 /	●	7	25	25	150			25	*71			
$'.7 ,'& 5 /	○	'	16	16	140			35		0 [		$$/
$'.7 ,'& 5 /	●	5	20	20	125			23	'&(	$.9 0 ;	$%3/	$$/
$'.7 ,'& 5 /	●	5	25	25	150			23				
$'.7 ,'& 5 /	●	'	16	16	140			35	'&(	0 [		
$'.7 ,'& 5 /	●	7	25	25	150			21		0 ; ;	-	$$/

5 6 D ù F h t 1 K W 6 R O L n k s H I W 6 L S D U L ü g U Q H ù L P 2 U W H Q H L Q Q J

● 6 W R N W D A u f L a g e 6 W R N W D < R N K e i n L a g e r b e r H L e r z e u g a u f A n f r a g e D G s s • F W $'.7 , 5 7

, 6 & 5 F X Q D 8 \ J X Q G X U , 6 & 5 Q S V D H W U L E O H K a l t e r f ü r W e n d e s c h n e i d p l a t t e n . 7 6 2 5

, 6 & 5 F X Q D 8 \ J X Q G X U , & & R S V D W U O H O W H O H K D O W H U Z L S S O H Z H Q G H S O D W W H Q .

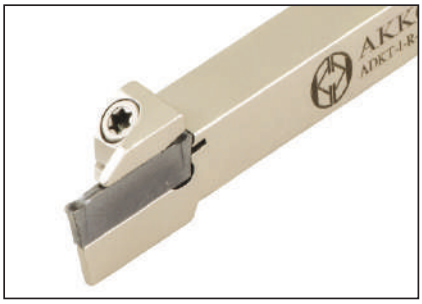

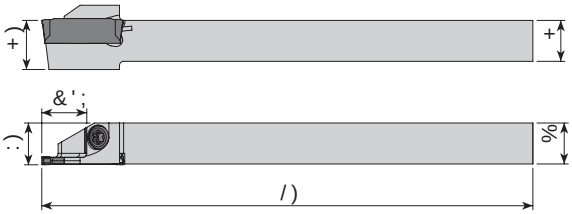

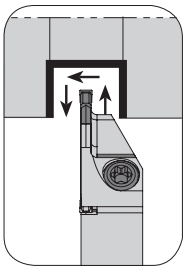

7DN×P .RGX Ordering Code Bestell-Bezeichnung	6WRN Stock Lager		7DN×P gOo•OHUL Dimension (mm) Abmessung (mm)					Insert Wendeschneidplatte	8o 6×NPD Screw Klemmschraube	9LGDV× Stamp Ring	7RUN $ Torx Key Torx Innensechskantschlüs
	5	/	+)	+	%	/)	:)	&';			
$'.7 , 5 / 5	●	6 ●	08	08	100		10				
$'.7 , 5 / 5	●.	6 ●	10	10	125		10	'*1	0 [	-	7
$'.7 , 5 / 5	●.	6 ●	12	12	125		12				
$'.7 , 5 / 5	●.	6 ○	16	16	125		16				
$'.7 , 5 / 5	●.	6 ●	16	16	125		16	'*1			

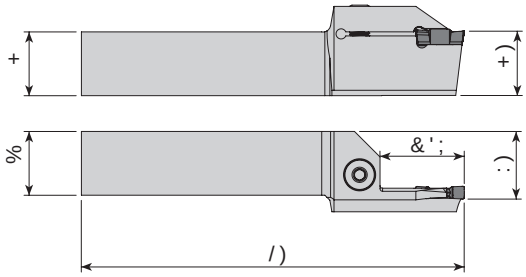

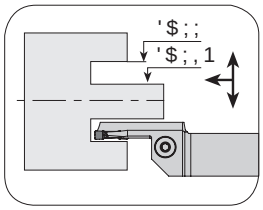

7DN×P .RGX Ordering Code Bestell-Bezeichnung	N 6WRN Stock Lager		7DN×P gOo•OHUL PP Dimension (mm) Abmessung (mm)							.HVLFL Insert Wendeschneidplatte	86o×NPD Screw Klemmschraube	9LGDV× Stamp Ring	$QDK Allen Key ,QQHQVHFKVNDQW
	5	/	+)	+	%	/)	:)	&';	'$;,1	'$;;				
$$.7 ,* 5 /	●	●	257	25	150		25	40	60				
$$.7 ,* 5 /	●	●	257	25	150		25	52	80				
$$.7,* 5 /	●	●7	25	25	150		28	70	110				
$$.7 ,* 5 /	○	○	25	25	150		25	72	110				
$$.7,* 5 /	●	○7	25	25	150		25	100	150	'*1 *53			
$$.7,* 5 /	●	○	25	25	150		28	110	200				
$$.7,* 5 /	●	●7	25	25	150		32	110	200		0 [[	-	$$/
$$.7,* 5 /	○	○7	25	25	150		25	140	200				
$$.7,* 5 /	●	●7	25	25	150		28	180	800				
$$.7,* 5 /	○	○7	25	25	150		25	200	800				
$$.7,* 5 /	●	●7	25	25	150		32	70	110				
$$.7 ,* 5 /	●	○	257	25	150		9	110	200				
$$.7,* 5 /	●	●7	25	25	150		32	110	200	'*1 *53			
$$.7,* 5 /	●	●7	25	25	150		32	180	800				
$$.7,* 5 /	●	○7	25	25			32	58	100	'*1 *53			
$$.7,* 5 /	●	○7	25	25	150		32	88	180				

5 6 D ù Fe ch 1 K W 6 R O Links H I W

● 6 W R N W D Auf Lage 6 W R N W D < R N / Keine Lagerhaltung, Lieferzeit auf Anfrage

6 L S D U L ü g U Q H ù L Beispiel Q J (

D G s F F W $'.7 , 5 5

, 6 & 5 SFXQD 8\JXQGXU , 6&&RQSVDHWLVE O HKZpfWeWendeplatten.

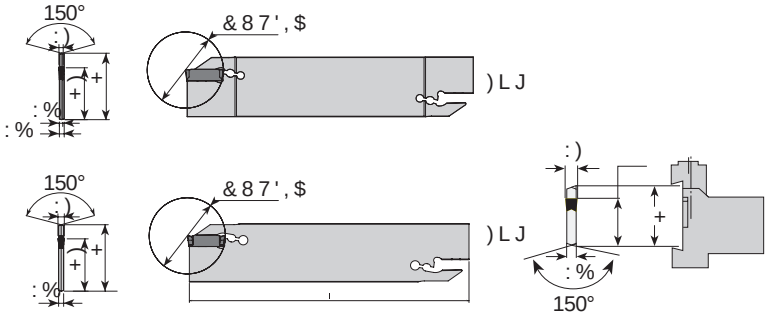

7DN×P .RGX Ordering Code *Bestell-Bezeichnung*	6WRN Stock *Lager*	7DN×P gOo•OHUL PP Dimension (mm) *Abmessung (mm)*								.HVLFL Insert *Wendeschneidplatte*	<HGHN 3DUoDOD *Ersatzteile* 8o Allen Key ,QQHQVHFKVNH
		+	:)	: %	: %	l	+)	&87',$)LJ			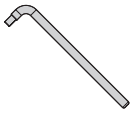
$./,	●	26			-	110		39	1	'*1	$/$
$./,	●	32				150	25	39	2		
$./,	●	26			-	110		39	1	'*1	
$./,	●	32			-	150	25	39	1		
$./,	●	26	4		-	110		80	1	'*1 *53	
$./,	●	32	4		-	150	25	100	1		

%ORN ELOJLOHUL LoLQ VD\ID ·\H JLGLQ)RU EORFN LQIRUPDWLRQ JR WR SDJH ,QIRUPDWLRQHQ]X GHQ VSDQQEORFN ¿QGHQ 6LH DXI 6HLWH

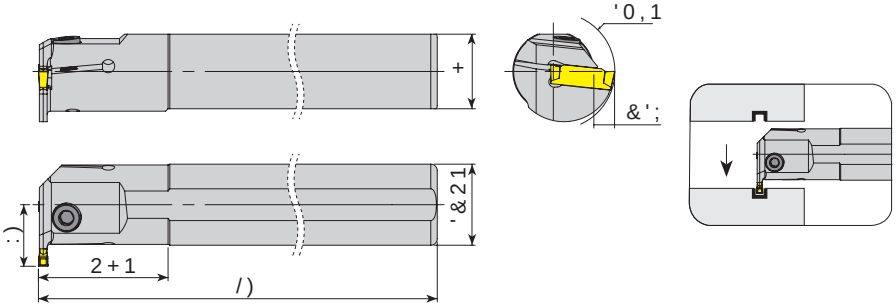

7DN×P .RGX Ordering Code *Bestell-Bezeichnung*	6WRN Stock *Lager*	7DN×P gOo•OHUL PP Dimension (mm) *Abmessung (mm)*							.HVLFL Insert *Wendeschneidplatte*	<HGHN 3DUoDOD *Ersatzteile* 8o Screw *Klemmschraube*	9LGDV× Allen Key ,QQHQVHFKVNH
		5	/	'&21	'0,1	/)	2+1	&';	+	:)			
$,.7,5/	●	7	●	20	26	170	25	5			'*1	0[	$$/
$,.7,5/	●	7	●	25	32	200	40	6	23	19		0[	

5 6Dù *Technik* W 6RO *Links* HIW
● 6WRNWD *Auf Lager* W WRNWD <RN *Kein Lager* 1DG *Nachlieferzeit* DUP *Anfrage*

6LSDULü gUQHùL *Beispiel* QJ (
DG s•FW $./,

, 6 & 5 SFXQD 8\JXQGXU , 6&&RQSVDHWLVE O HKZpfWeWendeplatten.

, 6 &5 FXQD 8\JXQGXU , &&RSVDHWULE O HKZ Zipwendeplatten.

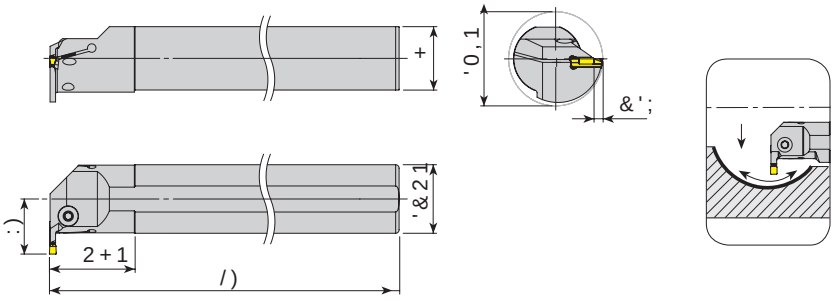

7DN×P .RGX Ordering Code *Bestell-Bezeichnung*	6WRN Stock *Lager*	7DN×P gOo•OHUL PP Dimension (mm) *Abmessung (mm)*							.HVLFL Insert *Wendeschneidplatte*	8o Screw *Klemmschraube*	6×NPD 9LGDV× Screw *Klemmschraube*	$QDK Allen Key *,QQHQVHFKVNH*
	5	/	'&21	'0,1	/)	2+1	&';	+	:)			
$,.7 ,* 5 /	●	7 ●	25	36	200	40	10	23		'*1 *53	0 ;	$$/
$,.7 ,* 5 /	●	7 ●	32	43	250	45	10	30			0 [[	
$,.7 ,* 5 /	●	7 ●	40	53	250	50	12					
$,.7 ,* 5 /	●	7 ○	25	43	200	40	10	23		'*1 *53	0 ;	
$,.7 ,* 5 /	●	7 ○	32	43	250	45	10	30			0 [[	
$,.7 ,* 5 /	●	7 ○	40	53	250	50	12					
$,.7 ,* 5 /	●	7 ○	50	63	300	60	12	47				

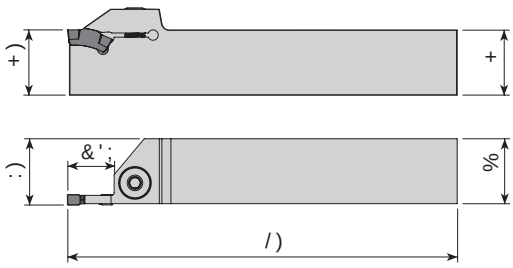

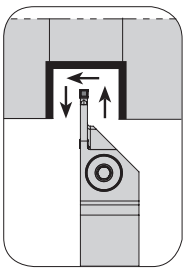

7DN×P .RGX Ordering Code *Bestell-Bezeichnung*	6WRN Stock *Lager*	7DN×P gOo•OHULHVPFL Dimension (mm) *Abmessung (mm)*					Insert *Wendeschneidplatte*	8o Screw *Klemmschraube*	6×NPD 9LGDV× Stamp *Ring*	$QDK Allen Key *,QQHQVHFKVNH*
	5	/	+) +	%	/)	:)	&';				
$'.7 ,7* 5 /	●	7	20	20	125		8			
$'.7 ,7* 5 /	●	7	25	25	150		8	7*0		
$'.7 ,7* 5 /	●	○	32	32	170		8			
$'.7 ,7* 5 /	●	7	20	20	125		9			
$'.7 ,7* 5 /	●	7 ●	25	25	150		17	7*0		
$'.7 ,7* 5 /	●	7 ●	32	32	170		17			
$'.7 ,7* 5 /	●	7 ○	32	32	170		25	7*0		

0 [[- $$/

5 6Dù *Rechts* W 6 R *Links* H I W

● 6 W R N W D *Auf Lager* 6 W R N W D <R N *Kein Lagerartikel* R Lieferzeit auf Anfrage

, 6 & 5 8 F X Q D 8 \ J X Q G X U , &&RSVDHWULE O HKZipwendeplatten.

6 L S D U Lü g U Q H ù L *Beispiel* Q J (

D G s F F W $,.7 ,* 5 7

, 6 & 5 SFXQD 8\JXQGXU , 6& 5 SQSVDHWULVE O HK Zip Wendeplatten.

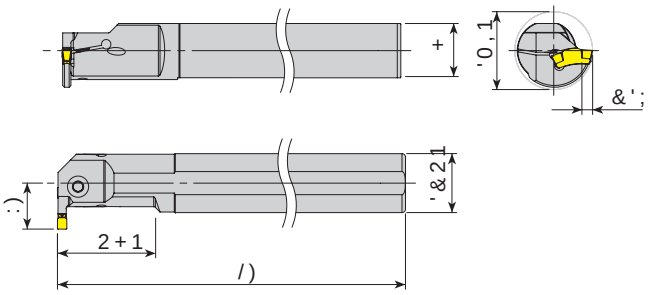

Ersatzteile/Spare Parts

7DNP .RGX Ordering Code *Bestell-Bezeichnung*	6WRN Stock *Lager*		7DNP gOo•OHUL PP Dimension (mm) *Abmessung (mm)*							.HVLFL Insert *Wendeschneidplatte*	8o 6×NPD 9LGDV Screw *Klemmschraube*	TRUN $QDKWDU Torx Key *Torx Innensechskantschlüssel*
	5	/	'&21	'0,1	/)	2+1	&';	+	:)		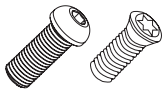	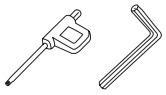
$,.7 ,7* 5 /	●	7	16	20	150	25	6		12	7*0	0 ;	7
$,.7 ,7* 5 /	●	7	20	25	170	32	6				0 ;	
$,.7 ,7* 5 /	●	7	25	32	200	40	8	23			0 ;	$$/
$,.7 ,7* 5 /	●	7	32	38	250	49	8	30	22		0 [[	
$,.7 ,7* 5 /	●	7	20	25	170	33	6			7*0	0 ;	7
$,.7 ,7* 5 /	●	7	25	31	200	41	7	23			0 ;	$$/
$,.7 ,7* 5 /	●	7	25		200	41	9	23				
$,.7 ,7* 5 /	●	7	32	42	250	50	11	30			0 [[	
$,.7 ,7* 5 /	●	7	40	53	300	50	11		32			
$,.7 ,7* 5 /		7	32	57	250	50		30	29	7*0		

5 6Dù Fe1tKW 6RO/Links/HIW
● 6WRNWDAuf Lage6WRNWDK<RN Kein Lage6WRNWD<RN Kein Lager, Lieferzeit auf Anfrage

6LSDULü gUQHùLBestellbeispiel(
DG sSFW $,.7 ,7* 5 7

, 6 & 5 SFXQD 8\JXQGXU , 6& 5 SQSVDHWULVE O HK Zip Wendeplatten.

, 6 &5 FXQD 8\JXQGXU , &&RSVDHWLVE OHK Zinkeinsatzplatten.

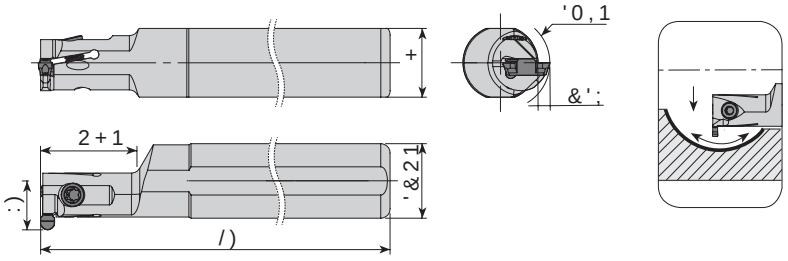

Ersatzteile Spare Parts

7DN×P .RGX Ordering Code Bestell-Bezeichnung	6WRN Stock Lager		7DN×P gOo•OHUL PP Dimension (mm) Abmessung (mm)							.HVLFL Insert Wendeschneidplatte	8o 6×NPD 9LGDV× Screw Klemmschraube	7RUN $QDKWDU Torx Key Torx Innensechskantschlüssel
		5	/	'&21	'0,1	/)	2+1	&';	+	:)		
$,.7 ,*(5 /	●	○	10		125	25	3	9		*(3,	0 [	7
$,.7 ,*(5 /	●	○	16		125	20	3					
$,.7 ,*(5 /	●	○	16	11	125	22	3		11			
$,.7 ,*(5 /	●	●	16	13	125	20						
new $,.7 ,*(5 /	●	○	20	20	170	41	4		14		0 [	7
$,.7 ,*(5 /	●	○	16	13	125	20				*(3,		
$,.7 ,*(5 /	●	○	16	20	125	28						7

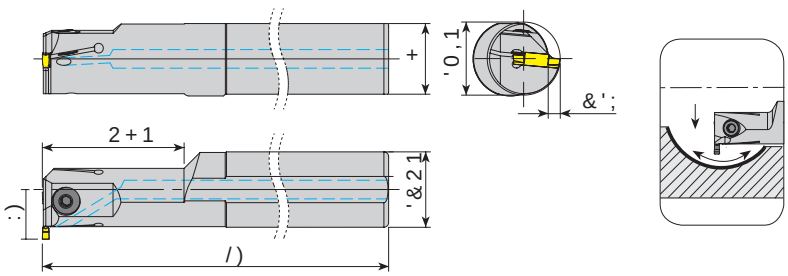

Ersatzteile Spare Parts

7DN×P .RGX Ordering Code Bestell-Bezeichnung	6WRN Stock Lager		7DN×P gOo•OHUL PP Dimension (mm) Abmessung (mm)							.HVLFL Insert Wendeschneidplatte	8o 6×NPD 9LGDV× Screw Klemmschraube	7RUN $QDKWDU Torx Key Torx Innensechskantschlüssel
		5	/	'&21	'0,1	/)	2+1	&';	+	:)		
$,.7 ,*, 5 /	●	●	20	20	170	25	4			*,0,< *,3,	0 [	7
$,.7 ,*, 5 /	●	●	25	23	200	30	5	23	17		0 [	$$/
$,.7 ,*, 5 /	●	●	32	31	250	30	5	30	21			
$,.7 ,*, 5 /	●	○	40	50	300	50	5		25		0 [[	
$,.7 ,*, 5 /	●	●	20	20	170	25	4			*,0,< *,3,	0 [	7
$,.7 ,*, 5 /	●	○	25	32	200	25	10	23				
$,.7 ,*, 5 /	●	○	25	32	200	25	10	23		*,0,< *,3,	0 [	$$/
$,.7 ,*, 5 /	●	○	25	37	200	25	15	23				
$,.7 ,*, 5 /	●	○	25	37	200	25	15	23				

5 6Dü Technische Daten 6 RO Links HIW

● 6WRNWDUWLDXI Lager 6WRFNPDW Keine Lagerartikel, Lieferzeit auf Anfrage

, 6 &5 FXQD 8\JXQGXU , &&RSVDHWLVE OHK Zinkeinsatzplatten.

6LSDULü gUQHùL Beispiel QJ (

DG sHFW $,.7 ,*(5 7

.107/8FXQD 8\JXQGXU . 1&R7/SDWHUWH ZKDOWHUHQ Wendeplatten.

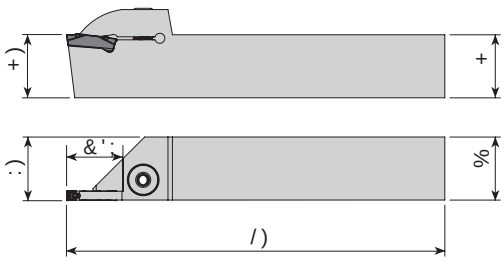

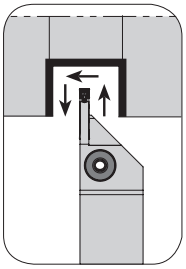

7DN×P .RGX Ordering Code Bestell-Bezeichnung	6WRN Stock Lager		7DN×P gOo•OHULHV PLFH Dimension (mm) Abmessung (mm)					Wendeschneidplatte Insert	8o 6×NPD Screw Klemmschraube	9LGDV× Stamp Ring	$QDK Allen Key ,QQHQVHFKVNH
	5	/	+)	+	%	/)	:)	&';			
$'.7 .0 5 /	7	●	20	20	125		15	$	$.9 0 [	$%3/	$$/
$'.7 .0 5 /	7	●	25	25	150		15				
$'.7 .0 5 /	7	●	20	20	125		20	$	0 [[	-	$$/
$'.7 .0 5 /	7	●	25	25	150		22				
$'.7 .0 5 /	7	●	25	25	150		22	$			

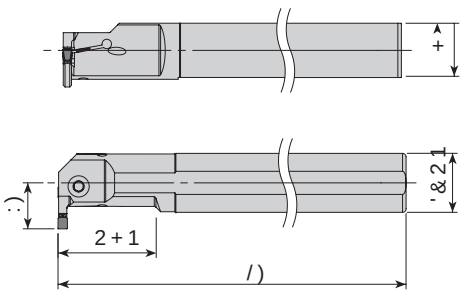

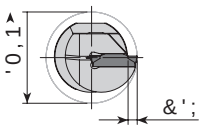

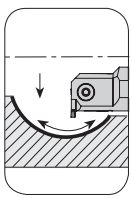

7DN×P .RGX Ordering Code Bestell-Bezeichnung	6WRN Stock Lager		7DN×P gOo•OHUL PP Dimension (mm) Abmessung (mm)							.HVLFH Insert Wendeschneidplatte	8o 6×NPD Screw Klemmschraube	$QDK Allen Key ,QQHQVHFKVNH
	5	/	'&21	'0,1	/)	2+1	&';	+	:)			
$,.7 .0 5 /	●	7	20	25	170	40	7		13	$	0 [	$$/
$,.7 .0 5 /	●	7	20	25	170	40	7		13		0 [	$$/
$,.7 .0 5 /	●	7	25	32	200	50	10	23	17	$	0 [	$$/
$,.7 .0 5 /	●	7	32	40	250	64	12	30	22			
$,.7 .0 5 /	●	7	40	48	300	80	12		27		0 [	
$,.7 .0 5 /	●	7	20	25	170	40	7		13		0 [	
$,.7 .0 5 / 7	●	○	+ 32	40	190	104		31	22	$	0 [	$$/

5 6Dù Fetch KW 6RO Links HIW
● 6WRNWDXf Lage 6WRNWDN <RN Kein Lagerartikel, Lieferzeit auf Anfrage
6LSDULü gUQHùL Ersatzteile QJ (
DG sHFN $'.7 .0 5 7

.5/< 8FXQD 8\JXQGXU .5/< 5PQDHULE OHK 7.5/ Kompatible Wendeplatten.

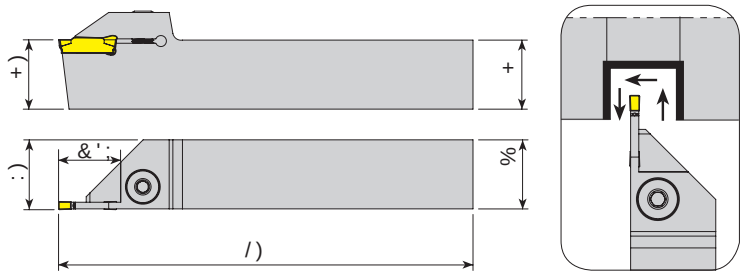

7DN×P .RGX Ordering Code *Bestell-Bezeichnung*	6WRN Stock *Lager* 5	/	7DN×P gOo•OHULHWPLFL Dimension (mm) *Abmessung (mm)* +)	+	%	/)	:)	&';	PLFL Insert *Wendeschneidplatte*	<HGHN 3DUoDODUs Ersatzteile Spare Parts 8o 6×NPD Screw *Klemmschraube*	9LGDV× 3XO Stamp *Ring*	$QDK Allen Key ,QQHQVHFKVND
$'.7 . 5 /	● 7	●	12	12	100		15		0*0	$.9 0 [	$%3/	$$/
$'.7 . 5 /	● 7	●	20	20	125		15					
$'.7 . 5 /	● 7	●	12	12	100		15		0*0			
$'.7 . 5 /	● 7	●	16	16	125		10					
$'.7 . 5 /	● 7	●	16	16	125		15					
$'.7 . 5 /	● 7	●	20	20	150		15					
$'.7 . 5 /	● 7	●	25	25	150		15					
$'.7 . 5 /	● 7	●	32	32	170		15					
$'.7 . 5 /	● 7	●	12	12	100		15		0*0	0 [[	-	$$/
new $'.7 . 5 /	●	● 7	16	16	125		7					
$'.7 . 5 /	● 7	●	16	16	125		15					
$'.7 . 5 /	● 7	●	20	20	125		10					
$'.7 . 5 /	● 7	●	20	20	125		20					
$'.7 . 5 /	● 5	●	20	20	125		28					
$'.7 . 5 /	● 7	●	25	25	150		10					
$'.7 . 5 /	● 5	●	25	25	150		15					
$'.7 . 5 /	● 7	●	25	25	150		22					
new $'.7 . 5 /	● 7	●	16	16	150		30					
$'.7 . 5 /	● 7	●	32	32	170		10					
$'.7 . 5 /	● 7	●	32	32	170		22					
$'.7 . 5 /	● 7	●	20	20	125		10		0*0			
$'.7 . 5 /	● 7	●	20	20	125		20					
$'.7 . 5 /	● 5	○	20	20	125		25					
$'.7 . 5 /	● 7	●	25	25	150		10					
$'.7 . 5 /	● 7	●	25	25	150		18					
$'.7 . 5 /	● 7	●	25	25	150		22					
$'.7 . 5 /	● 7	●	32	32	170		10					
$'.7 . 5 /	● 7	●	32	32	170		22					
$'.7 . 5 /	● 7	●	20	20	125		20		0*0			
$'.7 . 5 /	● 7	●	25	25	150		15					
$'.7 . 5 /	● 7	●	25	25	150		18					
$'.7 . 5 /	● 7	●	25	25	150		25					
$'.7 . 5 /	● 7	●	32	32	170		15					
$'.7 . 5 /	● 7	●	32	32	170		25					
$'.7 . 5 /	● 7	●	25	25	150		15		0*0			
$'.7 . 5 /	● 7	●	25	25	150		25					
$'.7 . 5 /	● 7	●	32	32	170		25					
$'.7 . 5 /	● 7	●	32	32	170		32		0*0			

5 6Dù Rechts 5RHKW 6RO Links HIW
● 6WRNWD Auf Lager 6WRNWD <RN Kein Lager 6WRNWD Lieferzeit auf Anfrage
.5/< 8FXQD 8\JXQGXU .5/< 5PQDHULE OHK 7.5/ Kompatible Wendeplatten.

6LSDULü gUQHùL Bestellbeispiel 2UQHQ QJ (
DG s•FW $'.7 . 5 7

.5/< 8FXQD 8\JXQGXU .5/< 5/< 7.5/<< Kompatible Wendeplatten.

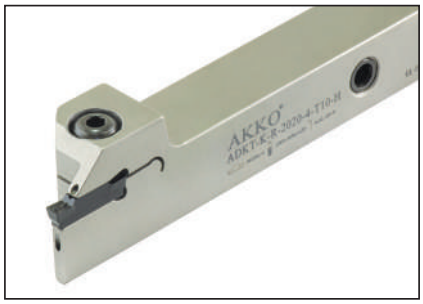

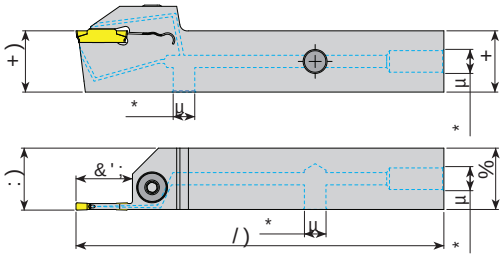

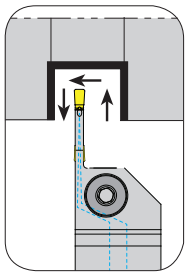

7DN×P .RGX Ordering Code *Bestell-Bezeichnung*	6WRN Stock *Lager*		7DN×P gOo•OHULHVLFL Dimension (mm) *Abmessung (mm)*					<HGHN 3DUoDODU Ersatzteile Spare Parts			
								8o 6×NPD 9LGDV× 3XO Screw *Klemmschraube*		Stamp *Ring*	$QDK Allen Key ,QQHQVHFKVND
	5	/	+) +	%	/)	:)	&';				
new $'.7 . 5 / 7	●	+○	16	16	125		10	0*0	$.9 0 [	$%3/	$$/
new $'.7 . 5 / 7	●	+○	16	16	125		15	0*0	0 [[	-	$$/
new $'.7 . 5 / 5	○	+●	20	20	125		22				
$'.7 . 5 / 7	●	+●	20	20	125		20				
$'.7 . 5 / 7	●	+●	25	25	150		22				
$'.7 . 5 / 7	●	+●	20	20	125		20	0*0			
$'.7 . 5 / 7	●	+●	25	25	150		22				
$'.7 . 5 / 7	●	+●	25	25	150		25	0*0			

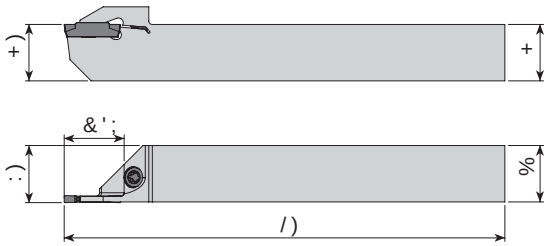

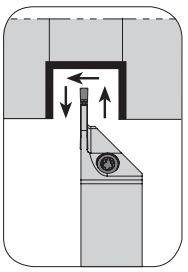

7DN×P .RGX Ordering Code *Bestell-Bezeichnung*	6WRN Stock *Lager*		7DN×P gOo•OHULHVLFL Dimension (mm) *Abmessung (mm)*					<HGHN 3DUoDODU Ersatzteile Spare Parts			
								8o 6×NPD 9LGDV× 3XO Screw *Klemmschraube*		Stamp *Ring*	7RUN $C Torx Key *Torx Innensechskantschlüss*
	5	/	+) +	%	/)	:)	&';				
$'.7 . 5 / 5	●.	6●	12	12	125		12	0*0	0 [	-	7
$'.7 . 5 / 5	●.	6●	16	16	125		16				
$'.7 . 5 / 5	●.	6●	12	12	125		12	0*0			
$'.7 . 5 / 5	●.	6●	16	16	125		16				

5 6Dù Rechts 5.7KW 6RO Links HIW
● 6WRNWD Auf Lager 6WRN 6WRNWD <RN Kein Lager 6Wk Lieferzeit auf Anfrage
.5/< 8FXQD 8\JXQGXU .5/< 5/< 7.5/<< Kompatible Wendeplatten.

6LSDULü gUQHùLQ Bestellbeispiel QJ (
DG sFW $'.7 . 5 / 7

. 5 / <8 F X Q D 8 \ J X Q G X U . 5 / <PQ S V D H U L W E O H K Z p l z e n d e platten.

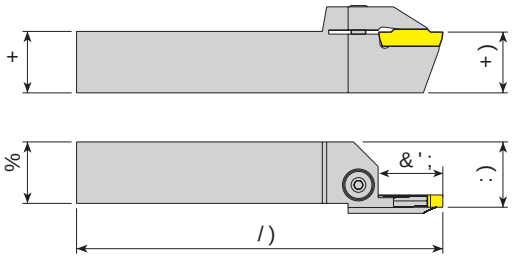

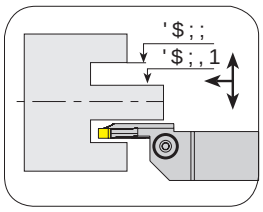

7DN×P .RGX Ordering Code *Bestell-Bezeichnung*	N 6WRN Stock *Lager*		7DN×P gOo•OHUL PP Dimension (mm) *Abmessung (mm)*							.HVLFL Insert *Wendeschneidplatte*	86o×NPD Screw *Klemmschraube*	9LGDV× Stamp *Ring*	7RUN $ Torx Key *Torx Innensechskantschlü*
	5	/	+)	+	%	/)	:)	&';	'$;,1	'$;;				
	$$.7 . 5	/	7	25	25	150		17	34	45	0*0	0[[	-	$$/
	$$.7 . 5	/	7	25	25	150		17	39	55				
	$$.7 . 5	/	7	25	25	150		17	49	80				
	$$.7 . 5	/	7	25	25	150		17	70	110				
	$$.7 . 5	/	7	25	25	150		17	100	150				
	$$.7 . 5	/	7	25	25	150		32	80	180				
	$$.7 . 5	/	7	25	25	150		22	175	215				
	$$.7 . 5	/	7	25	25	150		17	700	800				
new	$$.7 . 5	/	7	32	32	170		17	140	450				
	$$.7 . 5	/	7	25	25	150		22	50	85				
	$$.7 . 5	/	7	25	25	150		22	70	110				
	$$.7 . 5	/	7	25	25	150		22	100	150				
	$$.7 . 5	/	7	25	25	150		32	80	180				
	$$.7 . 5	/	7	25	25	150		32	180	800				
	$$.7 . 5	/	7	25	25	150		25	70	110				
	$$.7 . 5	/	7	25	25	150		25	100	150				
new	$$.7 . 5	/	7	25	25	150		45	100	200				
	$$.7 . 5	/	7	25	25	150		32	80	180				
	$$.7 . 5	/	7	25	25	150		25	140	200				
	$$.7 . 5	/	7	25	25	150		32	180	800				
	$$.7 . 5	/	7	25	25	150		40	180	800				
	$$.7 . 5	/	7	25	25	150		25	60	100				
	$$.7 . 5	/	7	25	25	150		35	60	100				
	$$.7 . 5	/	7	25	25	150		25	100	200				
	$$.7 . 5	/	7	25	25	150		35	100	200				
	$$.7 . 5	/	7	25	25	150		45	100	200				
	$$.7 . 5	/	7	25	25	150		35	140	300				
	$$.7 . 5	/	7	25	25	150		40	180	360				
new	$$.7 . 5		7	32	32	170		25	140	800				
new	$$.7 . 5		7	32	32	170		41	180	800				
new	$$.7 . 5		7	32	32	170		25	400	500				
	$$.7 . 5	/	7	25	25	150		35	140	300	0*0			
	$$.7 . 5	/	7	32	32	150		35	140	350				

5 6Dù Rechts W 6RO Links HIW

● 6WRNWDAuf Lager 6WRNWDK<RN Keine Lagerhaltung, Lieferzeit auf Anfrage

6LSDULü gUQHùL Beispiel QJ (
DG sHFW $$.7 . 5 7

. 5 / < 8 F X Q D 8 \ J X Q G X U . 5 / < P Q S V D H W L W E O H K Z r p a l t t e n d e platten.

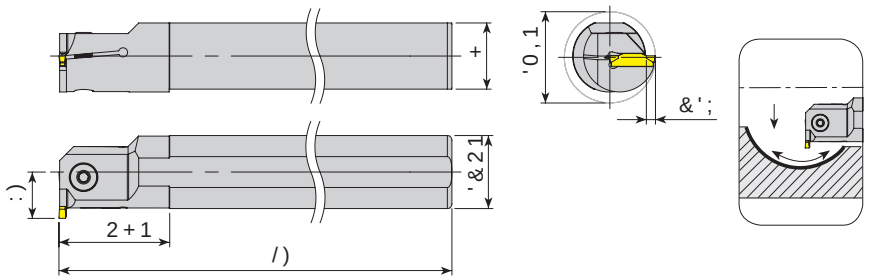

7 D N × P . R G X Ordering Code *Bestell-Bezeichnung*	6 W R N Stock *Lager*		7 D N × P g O o • O H U L P P . H V L F L Dimension (mm) *Abmessung (mm)*							Wendeschneidplatte Insert	8 o Klemmschraube Screw	6 × N P D 9 L G D V × Allen Key $ Q D K , Q Q H Q V H F K V Q G
	5	/	'&21	'0,1	/)	2+1	&';	+	:)			
$,.7 . 5 /	7	●	16	21	150	28	4		12		0 [	$$/
$,.7 . 5 /	7	●	20	25	170	30	4		14	0*0	0 [	
$,.7 . 5 /	7	●	25	32	200	40	6	23			0 [	
new $,.7 . 5 /	7	●	16	25	150	28	7		15		0 [	
$,.7 . 5 /	7	●	20	27	170	30	6		16		0 [	
$,.7 . 5 /	7	●	20	25	170	38	7		13		0 [	
$,.7 . 5 /	7	●	25	32	200	40	6	23		0*0		
$,.7 . 5 /	7	●	25	32	200	48	10	23	17		0 [[	
$,.7 . 5 /	7	●	32	39	250	50	6	30	22			
$,.7 . 5 /	7	●	32	39	250	53	12	30	22			
$,.7 . 5 /	7	●	40	47	300	55	6		26			
$,.7 . 5 /	7	○	40	48	300	63	12		27			
$,.7 . 5 /	7	●	20	27	170	30	6		16		0 [	$$/
$,.7 . 5 /	7	○	20	25	170	38	7		13			
$,.7 . 5 /	7	●	25	32	200	40	6	23			0 [	
$,.7 . 5 /	7	●	25	32	200	49	10	23	17	0*0		
$,.7 . 5 /	7	●	32	39	250	50	6	30	22			
$,.7 . 5 /	7	●	32	39	250	53	12	30	22		0 [[	
$,.7 . 5 /	7	●	40	47	300	55	6		26			
$,.7 . 5 /	7	●	40	48	300	63	12		27			
$,.7 . 5 /	7	●	25	33	200	40	7	23			0 [	
$,.7 . 5 /	7	●	32	40	250	50	7	30	23	0*0		
$,.7 . 5 /	7	●	40	48	300	55	7		27		0 [[	
$,.7 . 5 /	7	○	40	48	300	63	12		27			

5 6 D ù Technik W 6 R O Links / H I W

● 6 W R N W D *Auf Lager* 6 W R N W D < R N *Kein Lager* 6 W R N W D < R N *Auf Anfrage*

6 L S D U L ü g U Q H Ù L *Beispiel* Q J

D G s • F W $,.7 . 5

. 5 / < 8 F X Q D 8 \ J X Q G X U . 5 / < P Q S V D H W L W E O H K Z r p a l t t e n d e platten.

. 5 / < 8 F X Q D 8 \ J X Q G X U . & R P S V D W L E O H K o z p a t k o w e p ł y t k i.

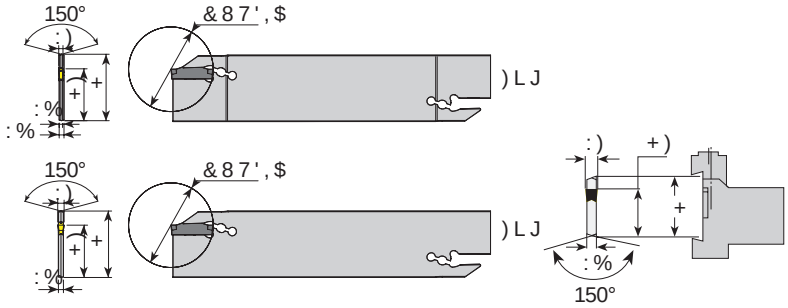

7DN×P .RGX Ordering Code *Bestell-Bezeichnung*	6WRN Stock *Lager*	7DN×P gOo•OHUL PP Dimension (mm) *Abmessung (mm)*								.HVLFL Insert *Wendeschneidplatte*	<HGHN 3DUoDOD *Ersatzteile* 8o Allen Key ,QQHQVFKVND
		+	:)	:%	:%	I	+)	&87',$	)LJ		
$./.	●	32	2			150	25	32	2	0*0	$/$
$./.	●	32	3	-		150	25	42	1	0*0	
$./.	●	32	4	-		150	25	42	1	0*0	

%ORN ELOJLOHUL LoLQ VD\ID ·\H JLGLQ)RU EORFN LQIRUPDWLRQ JR WR SDJH ,QIRUPDWLRQ

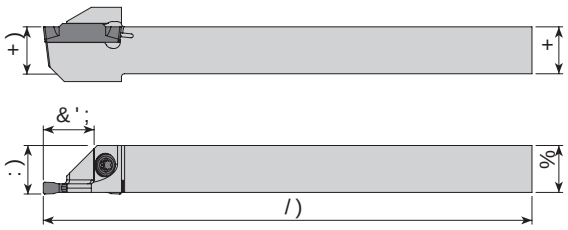

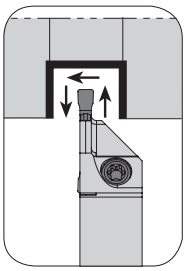

7DN×P .RGX Ordering Code *Bestell-Bezeichnung*	6WRN Stock *Lager*		7DN×P gOo•OHULHVPFL Dimension (mm) *Abmessung (mm)*						8o 6×NPD 9LGDV× 3XO 7RUN $C Screw *Klemmschraube* Stamp *Ring* Torx Key *Torx Innensechskantschlüss*	
	5	/	+)	+	%	/)	:)	&';)		
new $'.7.*5/ 5	●	○	10	10	125		10	.*	$.9 0[	$%3/ $$/
$'.7.*5/ 5	●	●	12	12	125		12		0[	- 7
$'.7.*5/ 5	●	●	16	16	125		16			
$'.7.*5/ 5	●	●	12	12	125		12	.*		
$'.7.*5/ 5	●	●	16	16	125		16			

5 6Dù *Rechts* 6RO *Links* /HIt /

● 6WRNWDU *Auf Lager* 6WRNR *Kein Lager* 6WRN *Lieferzeit auf Anfrage*

6LSDULü gUQHùL *Beispiel* DG sS•FW $./.

. 5 / < 8 F X Q D 8 \ J X Q G X U . 5 / < P Q S V D H W L W E O H K Z i p f l a t t e n h a l t e r .

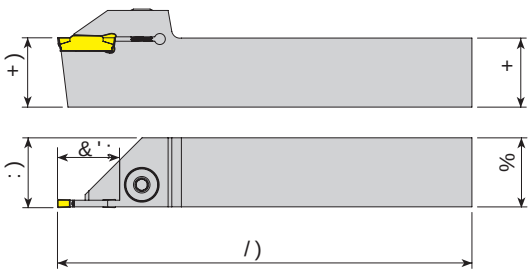

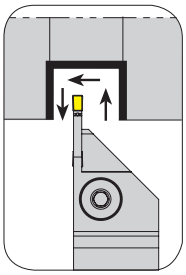

7DN×P .RGX
Ordering Code
Bestell-Bezeichnung

<HGHN 3DUoDO Ersatzteile Spare Parts

6WRN Stock *Lager*		7DN×P gOo•OHUL Dimension (mm) *Abmessung (mm)*					OHULHSPFL Insert *Wendeschneidplatte*	8o 6×NPD Screw *Klemmschraube*	9LGDV× Stamp *Ring*	3XO Allen Key ,QQHQVHFKVQG
5 /		+) +	%	/)	:)	&';				
●	●	20	20	125		15	.*	$.9 0 [	$%3/	$$/
●	●	25	25	150		8				
●	○	25	25	150		15				
●	○	25	25	150		17				
●	●	16	16	125		20	.*	0 [[	-	$$/
●	●	20	20	125		20				
●	●	25	25	150		10				
●	●	25	25	150		13				
●	●	25	25	150		22				
●	●	20	20	125		20				
●	●	25	25	150		10				
●	○	25	25	150		16				
●	○	25	25	150		22				
●	●	25	25	150		12	.*			
●	●	25	25	150		15				
●	○	25	25	150		25				
○	○	25	25	150		25	.*			

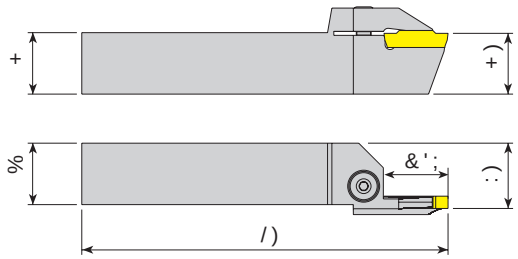

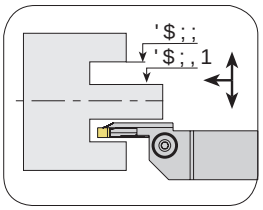

7DN×P .RGX
Ordering Code
Bestell-Bezeichnung

<HGHN 3DUoDO Ersatzteile Spare Parts

N 6WRN Stock *Lager*		7DN×P gOo•OHUL Dimension (mm) *Abmessung (mm)*							OHULHSPFL Insert *Wendeschneidplatte*	86×NPD Screw *Klemmschraube*	9LGDV× Stamp *Ring*	$QDK Allen Key ,QQHQVHFKVQG
5	/	+) +	%	/)	:)	&';	'$;,1	'$;;				
○	○	7 25	25	150		22	44	70	.*	0 [[	-	$$/
○	○	7 25	25	150		22	60	120				
○	○	7 25	25	150		22	112	200				

5 6Dù Rechts/ 6RO Links/ HIW
● 6WRN DAuf Lage. 6WRN RWR NWD <RN Kein Lager. Herstellung auf Anfrage
. 5 / < 8 F X Q D 8 \ J X Q G X U . 5 / < P Q S V D H W L W E O H K Z i p f l a t t e n h a l t e r .

6LSDULü gUQHùL Beispiel QJ
DG sHFW $'.7 .* 5 7

. 5 / < 8 F X Q D 8 \ J X Q G X U . 5 / < P Q S V D H U L W E O H K D U W e r k z e u g h a l t e r f ü r W e n d e s c h n e i d p l a t t e n .

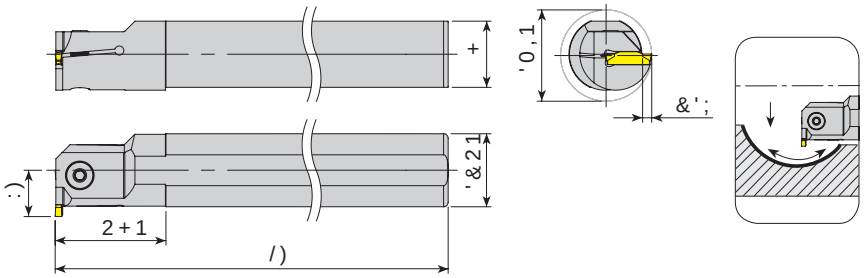

7DN×P .RGX Ordering Code *Bestell-Bezeichnung*

6WRN Stock *Lager*		7DN×P gOo•OHUL PP .HVLFL 8o 6×NPD 9LGDV× $QDK Dimension (mm) *Abmessung (mm)*							Insert *Wendeschneidplatte*	Screw *Klemmschraube*	Allen Key *Ersatzteile*
		5 /	'&21	'0,1	/)	2+1	&';	+	:)			
$,.7 .* 5 /	●	● 7	25	33	200	40	7	23		.*	0 [	$$/
$,.7 .* 5 /	7 ●	○ +20			170	30						
$,.7 .* 5 /	○	● 7	25	33	200	40	7	23		.*	0 [	
$,.7 .* 5 /	●	● 7	40	50	300	55	8		28		0 [[	
$,.7 .* 5 /	●	● 7	25	34	200	40	8	23		.*	0 [	

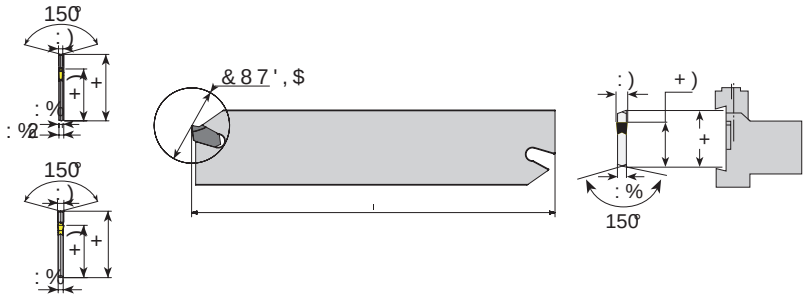

7DN×P .RGX Ordering Code *Bestell-Bezeichnung*

6WRN Stock *Lager*		7DN×P gOo•OHUL PP Dimension (mm) *Abmessung (mm)*								.HVLFL Insert *Wendeschneidplatte*	8o $QDK Allen Key *Ersatzteile*
		+	:)	:%	:%	l	+)	&87',$)LJ			
$./ 63	●	26	2	-		110	21	-	1	63 1	$/$
$./ 63	●	26	3	-		110	21	-	1	63 1	
$./ 63	●	32	3	-		150	25	-	1		
$./ 63	●	32	4	-		150	25	-	1	63 1	

5 6Dù *Technische Änderungen vorbehalten* 6RO *Lieferzeit auf Anfrage* 6LSDULü gUQHùL *Restock charge* QJ (

● 6WRNWDU *Auf Lager* 6WDQGDUG <RN *Kein Lagerartikel, Lieferzeit auf Anfrage* DG sFFW $,.7 .* 5 /

%ORN ELOJLOHUL LoLQ VD\ID ·\H JLGLQ)RU EORFN LQIRUPDWLRQ JR WR SDJH ,QIRUPDWLRQHQ]

. 5 / < 8 F X Q D 8 \ J X Q G X U . 5 / < P Q S V D H U L W E O H K D U W e r k z e u g h a l t e r f ü r W e n d e s c h n e i d p l a t t e n .

/ 0 1 8 F X Q D 8 \ J X Q G X U / 0 & R P S D W L E O H K o l d e r f ü r W e n d e p l a t t e n .

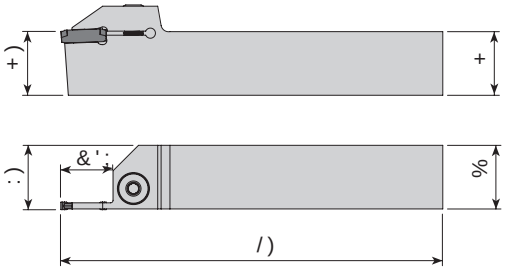

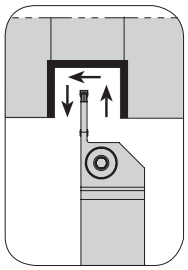

7 D N × P . R G X Ordering Code Bestell-Bezeichnung	6 W R N Stock Lager 5	/	+) +	%	/)	:)	&';	Wendeschneidplatte	8o 6×NPD 9LGDV× Screw Klemmschraube	3XO Stamp Ring	$QDK Allen Key Sechskant
$'.7 /*& 5 /	●	●	16	16	125		20	*&7;	$.9 0 [	$%3/	$$/
$'.7 /*& 5 /	●	●	20	20	125		20				
$'.7 /*& 5 /	●	●	25	25	150		20				
$'.7 /*& 5 /	●	●	16	16	125		20	*&7;	0 [[	-	$$/
$'.7 /*& 5 /	●	●	20	20	125		20				
$'.7 /*& 5 /	●	●	25	25	150		20				

/ 0 1 8 F X Q D 8 \ J X Q G X U / 0 & R P S D W L E O H K o l d e r f ü r W e n d e p l a t t e n .

0 7 6 % 8 F X Q D 8 \ J X Q G X U 0 & R P S D W L E O H K o l d e r f ü r W e n d e p l a t t e n .

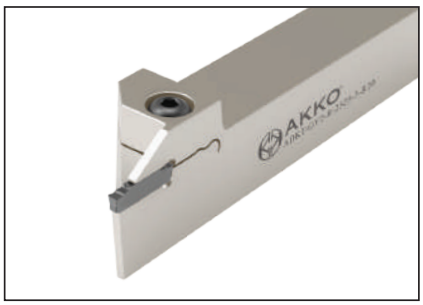

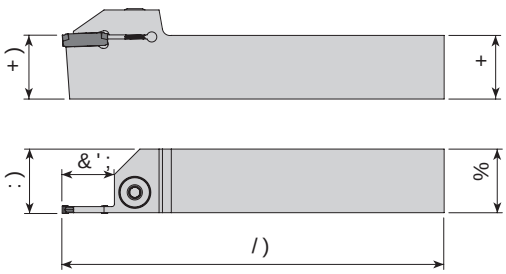

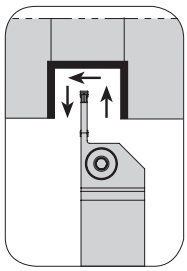

7 D N × P . R G X Ordering Code Bestell-Bezeichnung	6 W R N Stock Lager 5	/	+) +	%	/)	:)	&';	Wendeschneidplatte	8o 6×NPD 9LGDV× Screw Klemmschraube	3XO Stamp Ring	$QDK Allen Key Sechskant
$'.7 *< 5 /	●	○	25	25	150		20	*< 0	$.9 0 ;	$%3/	$$/
new $'.7 *< 5 /	●	○	25	25	150		6	*< 0	0 [[	-	$$/
$'.7 *< 5 /	●	○	25	25	150		20	*< 0			
$'.7 *< 5 /	●	○	25	25	150		25	*< 0			
$'.7 *< 5 /	●	○	25	25	150		25	*< 0			

5 6 D ù Rechts / Right 6 R O Links / Left

● 6 W R N W D Auf Lager / In Stock 6 R W R N W D < R N Kein Lager, Lieferzeit auf Anfrage / No Stock, Delivery Time on Request

6 L S D U L ü g U Q H ù L Beispiel / Example

D G s Ersatzteile $'.7 /*& 5

0 7 6 % 8 F X Q D 8 \ J X Q G X U 0 & R P S D W L E O H K o l d e r f ü r W e n d e p l a t t e n .

076%8FXQD 8\JXQGXU 07&6%QWHLEH ZKomplettbeWendeplatten.

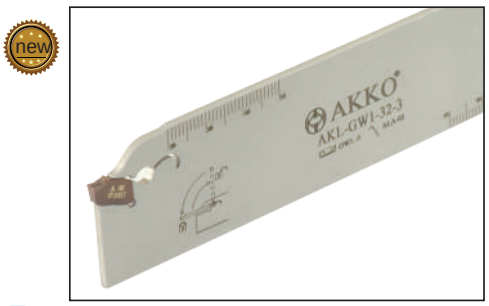

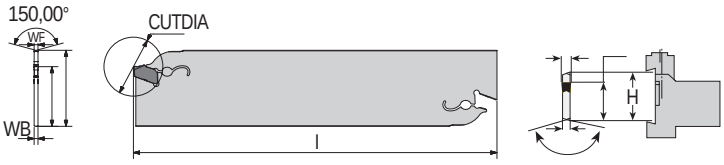

7DN×P .RGX Ordering Code Bestell-Bezeichnung	6WRN Stock Lager	7DN×P gOo•OHUL PP Dimension (mm) Abmessung (mm) +	:)	:%	:%	I	+)	&87',$)LJ	.HVLFL Insert Wendeschneidplatte	<HGHN 3DUoDOH Ersatzteile 8o Allen Key $QGK ,QQHQVHFKVQG
$./*:	●	32	2		-	150	25	60	1	*:0 '1	$/$
$./*:	●	32	3		-	150	25	60	1	*:0)1	
$./*:	●	32	4		-	150	25	60	1	*:0 +21	

%ORN ELOJLOHUL LoLQ VD\ID ·\H JLGLQ)RU EORFN LQIRUPDWLRQ JR WR SDJH ,QIRUPDWLRQHQ]

076%8FXQD 8\JXQGXU 07&6%QWHLEH ZKomplettbeWendeplatten.

17 8FXQD 8\JXQGXU 17&RQWHLEH OHKomplettbeWendeplatten.

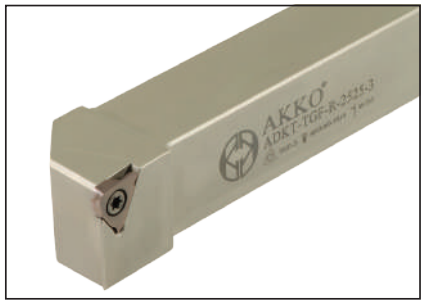

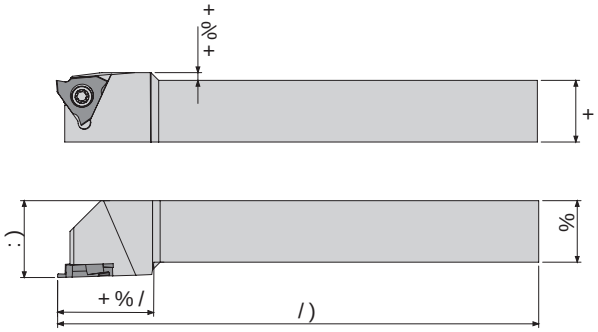

7DN×P .RGX Ordering Code Bestell-Bezeichnung	6WRN Stock Lager 5	/	7DN×P gOo•OHULHVPLFL Dimension (mm) Abmessung (mm) +) +	%	/)	:)	Insert Wendeschneidplatte	8o 6×NPD 9LGDV× Screw Klemmschraube	3XQ Stamp Ring	<HGHN 3DUoDOH Ersatzteile 7RUN $G Torx Key Torx Innensechskantschlüs
$'.77*)5/	●	○	16	16	125	20	4&/	0;	-	7
$'.77*)5/	●	○	20	20	125	25				
$'.77*)5/	●	○	25	25	150	32				

5 6Dù Rechts 6RQ Links HIW

● 6WRNWDAuf Lager 6WNR Kein Lager <RN Lieferzeit auf Anfrage

6LSDULügUQHùLSastenschlüssel DG sFW $./*:

17 8FXQD 8\JXQGXU 17&RQWHLEH OHKomplettbeWendeplatten.

3 / %87 FXQD 8\JXQGXU 3 & %RPE 7SV DHWWLUPH OHKDOWHU 3 / %87 Z Z Z

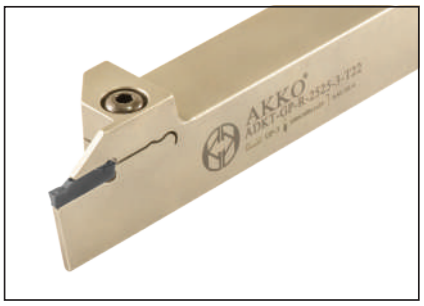

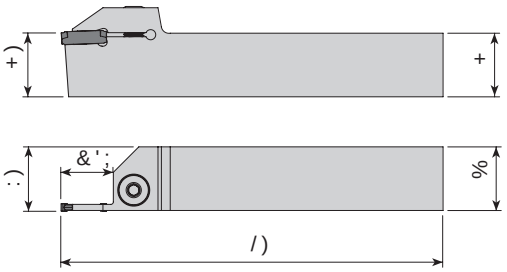

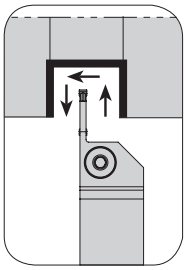

<HGHN 3DUoDODU Ersatzteile Spare Parts

7DN×P .RGX Ordering Code Bestell-Bezeichnung	6WRN Stock Lager		7DN×P gOo•OHULHV Dimension (mm) Abmessung (mm)					PP Wendeschneidplatte	8o Screw Klemmschraube	9LGDV× Stamp Ring	$QDK Allen Key ,QQHQVHFKVNH
	5	/	+)	+	%	/)	:)	&';			
$'.7 *3 5 /	7●	●	20	20	125		15	*3	$.9 0 [	$%3/	$$/
$'.7 *3 5 /	7●	●	25	25	150		15				
$'.7 *3 5 /	7●	●	20	20	125		20	*3	0 [[	-	$$/
$'.7 *3 5 /	7●	●	25	25	150		22				
$'.7 *3 5 /	7●	●	25	25	150		22	*3			
$'.7 *3 5 /	7●	●	25	25	150		25	*3			

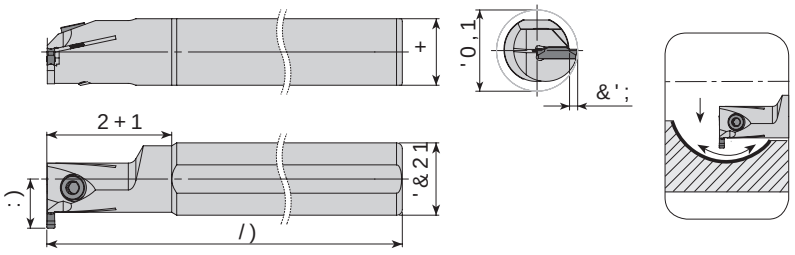

<HGHN 3DUoDODU Ersatzteile Spare Parts

7DN×P .RGX Ordering Code Bestell-Bezeichnung	6WRN Stock Lager		7DN×P gOo•OHUL PP Dimension (mm) Abmessung (mm)							PP .HVLFL Insert Wendeschneidplatte	8o Screw Klemmschraube	$QDK Allen Key ,QQHQVHFKVNH
	5	/	'&21	'0,1	/)	2+1	&';	+	:)			
$,.7 *3 5 /	●	○7	20	25	170	30	4			*3	0 [	$$/
$,.7 *3 5 /	●	○7	25	32	200	40	6	23				
$,.7 *3 5 /	●	○7	20	27	170	30	6		16	*3	0 ;	
$,.7 *3 5 /	●	○7	25	32	200	40	6	23				
$,.7 *3 5 /	●	○7	32	39	250	50	6	30	22		0 [[	$$/
$,.7 *3 5 /	●	○7	20	27	170	30	6		16	*3	0 ;	
$,.7 *3 5 /	●	○7	25	32	200	40	6	23			0 [[	
$,.7 *3 5 /	●	○7	32	39	250	50	6	30	22			

5 6Dù Fetch KW 6RO Links HIW
● 6WRNWDXf Lager 6WRNWDXf Lager <RQ Kein Lager 1DFKIHUWLJXQJ Fertigung auf Anfrage

6LSDULü gUQHùL Beispiel QJ (
DG sFFW $'.7 *3 5 7

3 / %87 FXQD 8\JXQGXU 3 & %RPE 7SV DHWWLUPH OHKDOWHU 3 / %87 Z Z Z

6 &8 F X Q D 8 \ J X Q G X U 6 &RQVSHDWWL E OHKompaktwendeplatten.

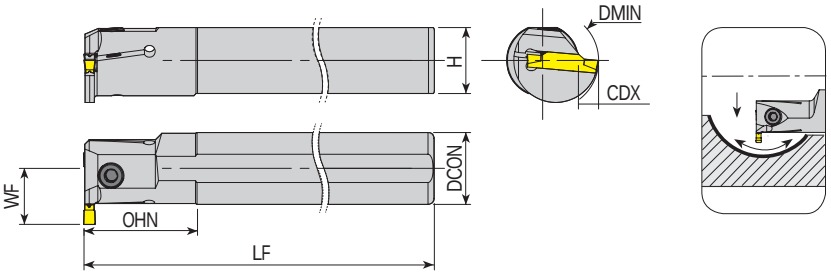

< H G H N 3 D U o D O D Ersatzteile Spare Parts

7 D N × P . R G X Ordering Code Bestell-Bezeichnung	6 W R N Stock Lager		7 D N × P gOo • O H U L P P Dimension (mm) Abmessung (mm)						Insert Wendeschneidplatte	8o 6 × N P D 9 L G D V × Screw Klemmschraube	$ Q D K ,QQHQVHFKVNH Allen Key
	5 /	'&	21	'0	, 1	/)	2 + 1	&';	+ :)			
$, . 7 / & 5 /	●	○	7	16	20	150	28	4	12	/ &	0 [	$ $ /
$, . 7 / & 5 /	●	○	7	16	22	150	28	6	14	/ &		

6 &8 F X Q D 8 \ J X Q G X U 6 &RQVSHDWWL E OHKompaktwendeplatten.

6 0 7 0 8 F X Q D 8 \ J X Q G X U 6 &RPSDWLEOH Kompaktwendeplatten.

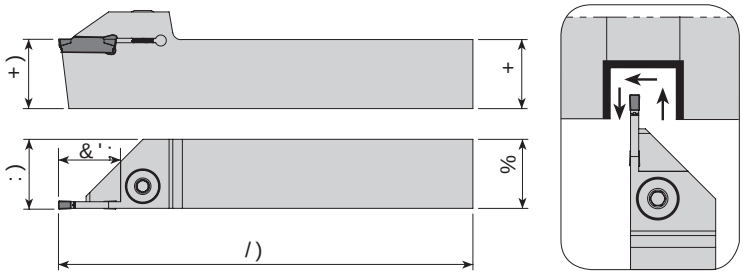

< H G H N 3 D U o D O D Ersatzteile Spare Parts

7 D N × P . R G X Ordering Code Bestell-Bezeichnung	6 W R N Stock Lager		7 D N × P gOo • O H U L H V P P F L Dimension (mm) Abmessung (mm)					Insert Wendeschneidplatte	8o 6 × N P D 9 L G D V × Screw Klemmschraube	3 X O Stamp Ring	$ Q D K ,QQHQVHFKVNH Allen Key
	5 /		+) +	%	/)	:)	&';				
$ '. 7 6 * & 5 /	●	5 ●	12	12	100		15	* & 0 1	$. 9 0 [	$ % 3 /	$ $ /
$ '. 7 6 * & 5 /	●	5 ●	16	16	125		15				
$ '. 7 6 * & 5 /	●	5 ●	20	20	125		20				
$ '. 7 6 * & 5 /	●	5 ●	25	25	150		20				
$ '. 7 6 * & 5 /	●	5 ●	12	12	100		15	* & 0 1	0 [[	-	$ $ /
$ '. 7 6 * & 5 /	●	7 ○	16	16	125		12				
$ '. 7 6 * & 5 /	●	5 ●	16	16	125		15				
$ '. 7 6 * & 5 /	●	5 ●	20	20	125		22				
new $ '. 7 6 * & 5 /	○	7 ●	25	25	150		10				
$ '. 7 6 * & 5 /	●	5 ○	25	25	150		15				
$ '. 7 6 * & 5 /	●	5 ●	25	25	150		22				
new $ '. 7 6 * & 5 /	○	7 ●	25	25	150		10	* & 0 1			
new $ '. 7 6 * & 5 /	○	7 ●	25	25	150		15				
new $ '. 7 6 * & 5 /	○	7 ●	25	25	150		20				
$ '. 7 6 * & 5 /	●	5 ○	25	25	150		25				

5 6 D ù Technische Daten Links 6 W R N Stock Lager

● 6 W R N W D Auf Lager ○ 6 W R N W D < R N Kein Lager 6 W R N W D Bitte Anfrage

6 0 7 0 8 F X Q D 8 \ J X Q G X U 6 &RPSDWLEOH Kompaktwendeplatten.

6 L S D U L ü g U Q H ù L Beispiel Q J ([

D G s H F W $. 7 / & 5 7

6070 8FXQD 8\JXQGXU 6070 &RPSDWLEOH Kompakt Wendeplatten.

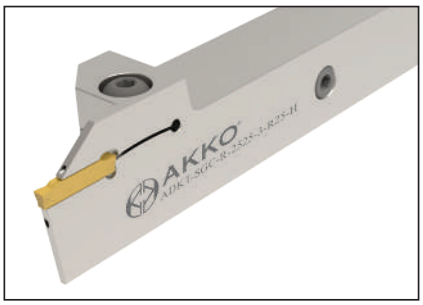

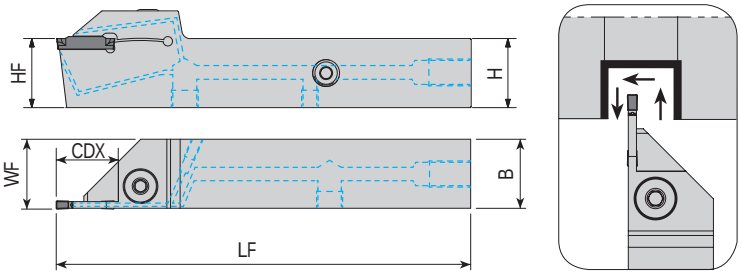

7DN×P .RGX Ordering Code *Bestell-Bezeichnung*	6WRN Stock *Lager*		7DN×P gOo•OHUL .HPLFL Dimension (mm) *Abmessung (mm)*					PVLFL Insert *Wendeschneidplatte*	<HGHN 3DUoDOD Ersatzteile Spare Parts 8o6×NPD Screw *Klemmschraube*	9LGDV× 3XO Stamp *Ring*	$QDK Allen Key ,QQHQVHFKVND
	5	/	+) +	%	/)	:)	&';				
$'.7 6*& 5 /	○	●	25	25	150		25	*&0 1	0 [[	-	$$/

5 6Dù Rechts 5 6RO Links 6LSDULü gUQHùL Bestellbeispiel 2 6WRNWD Auf Lager 6WRNWD <RN Kein Lagerartikel, Lieferzeit auf Anfrage DG sFW $'.7 6*& 5 5

6070 8FXQD 8\JXQGXU 6070 &RPSDWLEOH Kompakt Wendeplatten.

6070 8FXQD 8\JXQGXU 6070 SDVVHQG Kompaktwendeplatten.

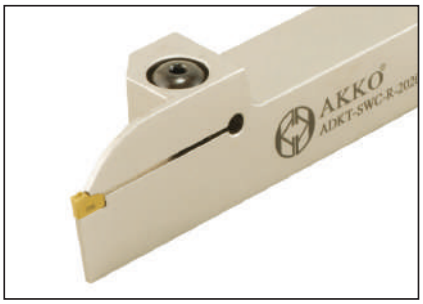

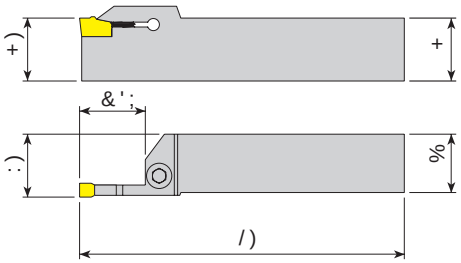

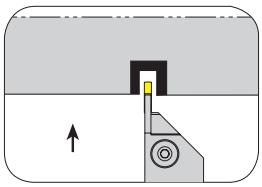

7DN×P .RGX Ordering Code *Bestell-Bezeichnung*	6WRN Stock *Lager*		7DN×P gOo•OHULHVPLFL Dimension (mm) *Abmessung (mm)*					Insert *Wendeschneidplatte*	8o 6×NPD Screw *Klemmschraube*	9LGDV× Stamp *Ring*	$QDK Allen Key *Inbus*
	5	/	+)	+	%	/)	:)	&';			
$'.7 6:& 5 /	7●	○	20	20	125		25	:&)	$.9 0 [	$%3/	$$/
$'.7 6:& 5 /	7●	○	20	20	125		25	:&)	0 [[	-	$$/

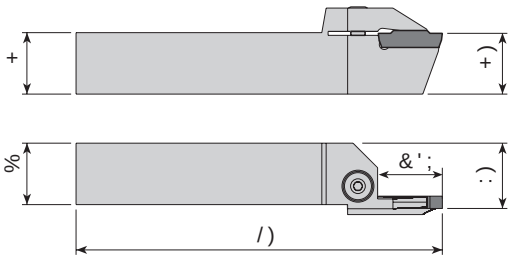

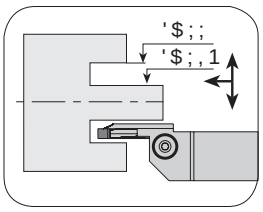

7DN×P .RGX Ordering Code *Bestell-Bezeichnung*	6WRN Stock *Lager*		7DN×P gOo•OHULHVPLFL Dimension (mm) *Abmessung (mm)*							Insert *Wendeschneidplatte*	8o 6×NPD Screw *Klemmschraube*	9LGDV× Stamp *Ring*	$QDK Allen Key *Inbus*
	5	/	+)	+	%	/)	:)	&';	'$;,1'$;;				
$$.7 6*& 5 /	○	7●	20	20	125		13	22	53	*&0 1	0 ; ;	-	$$/
$$.7 6*& 5 /	●	7○	25	25	150		8	80	100				
$$.7 6*& 5 /	●	7○	25	25	150		12	40	65	*&0 1			
$$.7 6*& 5 /	●	7○	25	25	150		8	80	140				

5 6Dù Tech. KW 6RO Links HIW 6LSDULü gUQHù Beschleif QJ (
● 6WRNWDAuf Lage 6WRNWD <RN Kein Lager 6WRN Lieferzeit auf Anfrage DG sHFW $'.7 6:& 5 7

6070 8FXQD 8\JXQGXU 6070 &RPSDWLEOH Kompatibel mit Wendeplatten.

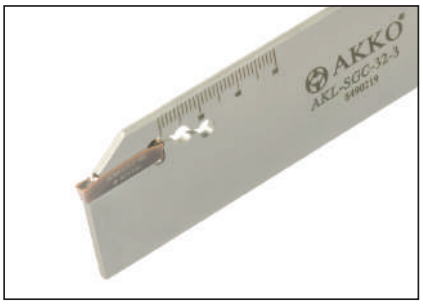

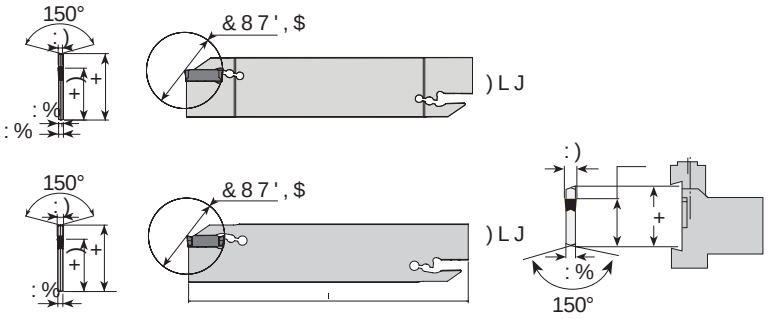

7DN×P .RGX Ordering Code *Bestell-Bezeichnung*	6WRN Stock *Lager*	7DN×P gOo•OHUL PP Dimension (mm) *Abmessung (mm)*								.HVLFL Insert *Wendeschneidplatte*	<HGHN 3DUoDOD *Ersatzteile* 8o $QDK Allen Key ,QQHQVHFKVND
		+	:)	:%	:%	I	+)	&87',$)	LJ		
$./ 6*&	●	26	3		-	110		39	2	*&0 1	$/$
$./ 6*&	●	32	3		-	150	25	39	1		

%ORN ELOJLOHUL LoLQ VD\ID ·\H JLGLQ)RU EORFN LQIRUPDWLRQ JR WR SDJH ,QIRUPDWLRQHQ

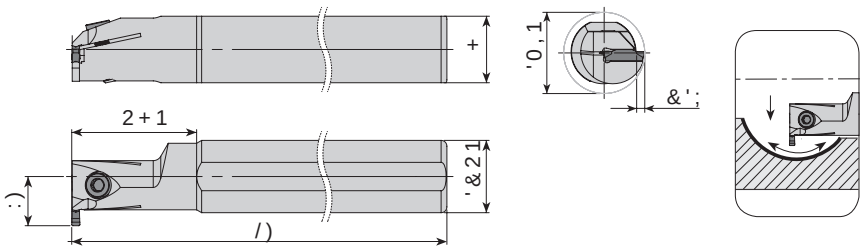

7DN×P .RGX Ordering Code *Bestell-Bezeichnung*	6WRN Stock *Lager*	7DN×P gOo•OHUL PP Dimension (mm) *Abmessung (mm)*								.HVLFL Insert *Wendeschneidplatte*	<HGHN 3DUoDOD *Ersatzteile* 8o 6×NPD Screw *Klemmschraube*	9LGDV× $QDK Allen Key ,QQHQVHFKVND
	5	/	'&21	'0,1	/)	2+1	&';	+	:)			
$,.7 6*& 5 /	●	○	25	32	200	40	6	23		*&0 1	0 [	$$/
$,.7 6*& 5 /	●	○	32	39	250	50	6	30	22		0 [[	
new $,.7 6*& 5 /	●	●	32	45	250	50	12	30	28			
$,.7 6*& 5 /	●	○	40	47	300	55	6		26			
new $,.7 6*& 5 /	●	●	40	53	300	55	12		12			
new $,.7 6*& 5 /	●	●	25	32	200	40	6	23		*&0 1	0 [	
new $,.7 6*& 5 /	●	●	25	38	200	40	12	23				
new $,.7 6*& 5 /	●	●	32	39	250	50	6	30	22		0 [[	
new $,.7 6*& 5 /	●	●	32	45	250	50	12	30	28			
new $,.7 6*& 5 /	●	●	40	47	300	55	6		26			
new $,.7 6*& 5 /	●	●	40	53	300	55	12		32			

5 6Dù Rechts 5]KW 6RO Links /HIW
● 6WRNWD Auf Lager 6WRNWD <RN Kein Lagerartikel, Lieferzeit auf Anfrage 1 Lagerartikel, Lieferzeit auf Anfrage
6070 8FXQD 8\JXQGXU 6070 &RPSDWLEOH Kompatibel mit Wendeplatten.

6LSDULü gUQHùL Bestellbeispiel DG s•FW $./ 6*& Bestellbeispiel QJ

61'9 8FXQD 8\JXQGXU 61'9 SDWHQWLHUWH ZZendeplatten.

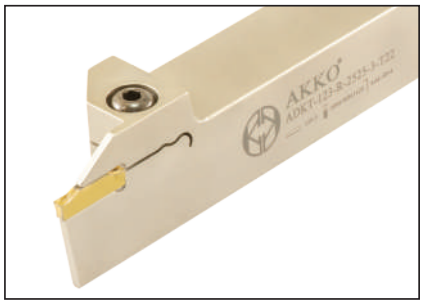

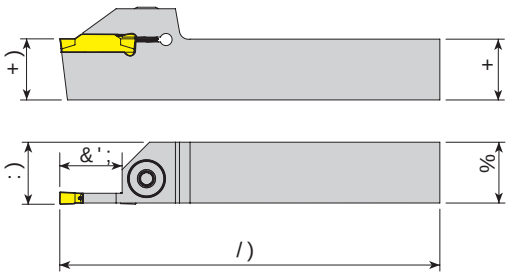

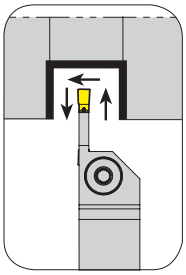

7DN×P .RGX Ordering Code *Bestell-Bezeichnung*	6WRN Stock *Lager* 5	/	Dimension (mm) *Abmessung (mm)* +)	+	%	/)	:)	&';	Insert *Wendeschneidplatte*	<HGHN 3DUoDO Screw *Klemmschraube*	Stamp *Ring*	Allen Key *Stiftschlüssel*
$'.7 5 / 5	●	●	12	12	100			15				
$'.7 5 / 5	●	●	16	16	125			15				
$'.7 5 / 5	○	●	20	12	125			15				
new $'.7 5 / 7	○	●	12	12	125			12	123 - 2	0 [	-	7
$'.7 5 / 7	●	○	16	16	125			15		$.9 0 [	$%3/	$$/
$'.7 5 / 7	●	●	20	20	125			8				
$'.7 5 / 7	●	●	20	20	125			15				
$'.7 5 / 7	●	●	25	25	150			8				
$'.7 5 / 7	●	●	25	25	150			15				
$'.7 5 / 7	●	●	32	32	170			15				
new $'.7 5 /	○	●	16	16	125			17		0 [[		$$/
$'.7 5 / 7	●	●	16	16	125			10	123 - 3	0 [[	-	$$/
$'.7 5 / 7	●	●	16	16	125			15				
$'.7 5 / 7	●	●	20	20	125			10				
$'.7 5 / 7	●	●	20	20	125			15				
$'.7 5 / 7	●	●	20	20	125			20				
$'.7 5 / 7	●	●	25	25	150			10				
$'.7 5 / 7	●	●	25	25	150			15				
$'.7 5 / 7	●	●	25	25	150			22				
$'.7 5 / 7	●	●	20	20	125			20	123 - 4			
$'.7 5 / 7	●	●	25	25	150			13				
$'.7 5 / 7	●	●	25	25	150			22				
$'.7 5 / 7	●	●	32	32	170			25				
$'.7 5 / 7	●	●	20	20	125			20	123 - 5			
$'.7 5 / 7	●	●	25	25	150			25				
$'.7 5 / 7	●	●	32	32	170			15	123 - 6			

5 6Dù Fe13K W 6RO/Links/HIW 6LSDULü gUQHùL Beste Beispiel QJ (
● 6WRNWDDauf Lage6WRFNRNWD <RN Kein Lag6WRFNR Lieferzeit auf Anfrage DG sHFW $'.7 5 5

61'9 8FXQD 8\JXQGXU 6&+1(,'(:(5.=(8*(5 Kompakte Wendeplatten.

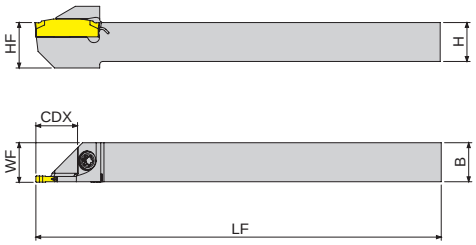

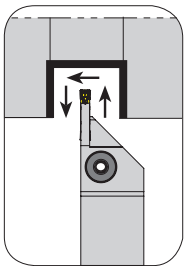

7DN×P .RGX Ordering Code *Bestell-Bezeichnung*	6WRN Stock *Lager*		7DN×P gOo•OHUL Dimension (mm) *Abmessung (mm)*					Insert *Wendeschneidplatte*	<HGHN 3DUoDO Ersatzteile Spare Parts: 6cNPD Screw *Klemmschraube*	9LGDV× Stamp *Ring*	7RUN Torx Key *Torx Innensechskantschlü*
	5	/	+)	%	/)	:)	&';				
$'.7 5 / 7 ● ○ . 12			12	125		12	123 - 2	0 ;	-	7
$'.7 5 / 7 ○ ● . 12			12	125		12	123 - 3			

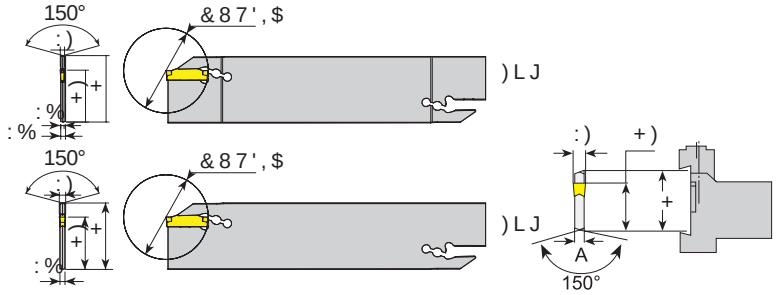

7DN×P .RGX Ordering Code *Bestell-Bezeichnung*	6WRN Stock *Lager*	7DN×P gOo•OHUL PP Dimension (mm) *Abmessung (mm)*								.HVLFL 8o Insert *Wendeschneidplatte*	
		+	:)	:%	:%	I	+)	&87',$)LJ			
$./	●	32	2			150	25	39	2	123 - 2	$/$
$./	●	32	3		-	150	25	39	1	123 - 3	
$./	●	32	4		-	150	25	39	1	123 - 4	
new $./	●	32	6	5	-	150	25	55	1	123 - 6	

5 6Dü *Technik* W 6RO *Links* HIW
● 6WRNWDXI *Auf Lager* 6WDQGDUG <RN *Kein Lager* 1DFKIUDJH *Anfrage*
6LSDULü gUQHùL *Beschleifen* DG sHFWN $'.7 5 7
%ORN ELOJLOHULoLQ VDIID ·\H JLGLQ)RU EORFN LQIRUPDWLRQ JR WR SDJH ,QIRUPDWLRQHQ]

61'9 .8FXQD 8\JXQGXU 6&+1(,'(:(5.=(8*(5 Kompakte Wendeplatten.

6 1 ' 9 8 F X Q D 8 \ J X Q G X U 6 & R P S D W L E O H Z L W K V W D Q G D U G L Q V H U W L Q G H S O D W W H Q

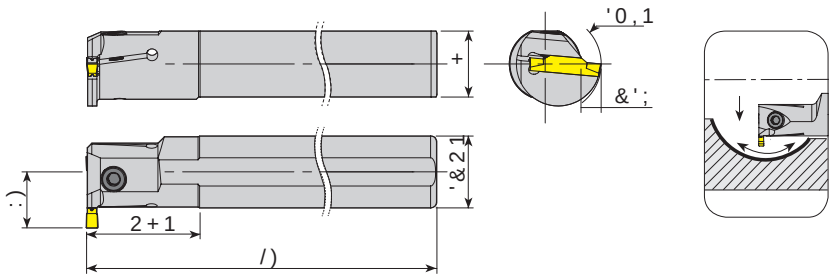

7DN×P .RGX Ordering Code Bestell-Bezeichnung	6WRN Stock Lager		7DN×P gOo•OHUL PP Dimension (mm) Abmessung (mm)							.HVLFL Insert Wendeschneidplatte	8o 6×NPD 9LGDV× Screw Klemmschraube	$QDK Allen Key ,QQHQVHFKVNG
	5	/	'&21	'0,1	/)	2+1	&';	+	:)			
$,.7	5	/	7	○	20	32	170	30	6		16	123 - 2	0 [	$$/
$,.7	5	/	7	○	25	32	200	40	6				0 [	
$,.7	5	/	7	○	32	41	250	45	7	30	23		0 [[	
$,.7	5	/	7	○	20	32	170	30	6		16	123 - 3	0 [	
$,.7	5	/	7	○	25	32	200	40	7	23				
$,.7	5	/	7	○	32	41	250	50	9	30	25		0 [[	$$/
$,.7	5	/	7	○	20	29	170	30	8		18	123 - 4	0 [	
$,.7	5	/	7	○	25	32	200	40	7	23				
$,.7	5	/	7	●	32	41	250	45	7	30	23		0 [[	
$,.7	5	/	7	○	32	43	250	50	10	30	26			
$,.7	5	/	7	○	25	34	200	40	8	23		123 - 5	0 [	
$,.7	5	/	7	●	32	43	250	50	11	30	27		0 [[	

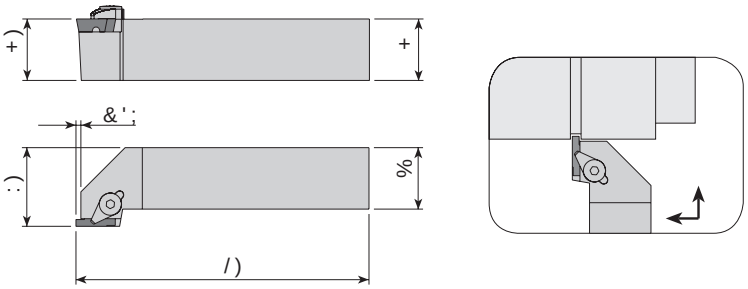

7DN×P .RGX Ordering Code Bestell-Bezeichnung	6WRN Stock Lager		7DN×P gOo•OHUL PP Dimension (mm) Abmessung (mm)					.HVLFL Insert Wendeschneidplatte	8o %DVN× Wedge Clamp Spannspratze	3DUoDOVN× Screw Klemmschraube	3XO Stamp Ring	$QDK Allen Key ,QQHQVHFKVNG
	5	/	+)	+	%	/)	:)	&';					
$'.7	5	/	●	7	20	20	125	25	4		$&.	$.9 0 [	$30	$$/
$'.7	5	/	●	7	25	25	150		4					
$'.7	5	/	●	7	20	20	125	25	5					
$'.7	5	/	●	7	25	25	150		5					

5 6Dù Rechts W 6RO Links HIW

● 6WRNWDuf Lage 6WRFN Keine Lagerhaltung, Lieferzeit auf Anfrage

6LSDULügUQHùL Beschleifen QJ ([D DG sHFW $,.7 5 7

61'9 8FXQD 8\JXQGXU 61'9 SQDWHLEWHU ZKomplette Wendeplatten.

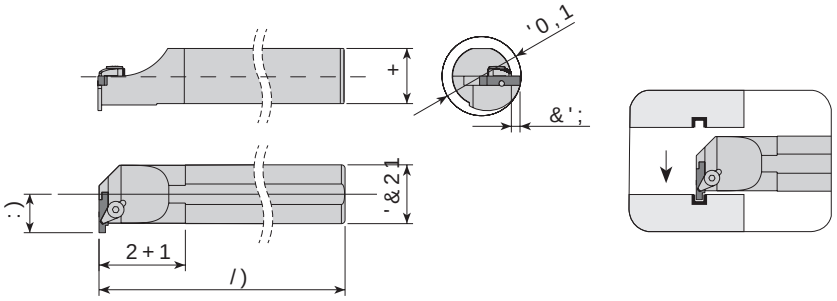

7DN×P .RGX Ordering Code *Bestell-Bezeichnung*	6WRN Stock *Lager*		7DN×P gOo•OHUL HPL %DVN× 3DUoDO DE Dimension (mm) *Abmessung (mm)*							<HGHN 3DUoDO DE *Ersatzteile* / Spare Parts / Insert *Wendeschneidplatte*	8DVN× 3DUoDO DE Wedge Clamp *Spannpratze*	6NPD 9LGDV× Screw *Klemmschraube*	3LP Pin *Stift*	$QDK Allen Key ,QQHQVHFKVN
	5	/	'&21	'0,1	/)	2+1	&';	+	:)					
$,.7	5	/	7 16	20	150	35	3		11		$&.	$.9 0[	$30	$$/
$,.7	5	/	7 20	25	170	38	4		14					
$,.7	5	/	7 25	31	200	40	4	23				$.9 0[		$$/
$,.7	5	/	7 25	31	200	45	5	23			$&.			
$,.7	5	/	7 32	38	250	50	5	30	21			$.9 0[		

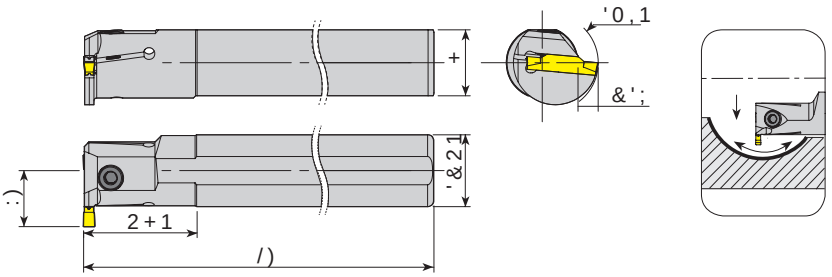

7DN×P .RGX Ordering Code *Bestell-Bezeichnung*	6WRN Stock *Lager*		7DN×P gOo•OHUL PP .HVLFL Dimension (mm) *Abmessung (mm)*							<HGHN 3DUoDO DE *Ersatzteile* / Spare Parts Insert *Wendeschneidplatte*	8o 6×NPD 9LGDV× Screw *Klemmschraube*	$QDK Allen Key ,QQHQVHFKVN
	5	/	'&21	'0,1	/)	2+1	&';	+	:)			
$,.7	5	/	7	20	32	170	30	6		16			
$,.7	5	/	7	20	32	170	30	6		16			
$,.7	5	/	7	25	37	200	32	6	23		0[	$$/
$,.7	5	/	7	25	37	200	32	6	23			

5 6Dù Technische Daten / Technical Data 6RO Links / Left 6HW Rechts / Right
● 6WRN Auf Lager / Stock 6RQ Sonderanfertigung / Special Order <RN Keine Lagerhaltung / Not Stocked
6LSDULü gUQHù Lieferzeit auf Anfrage / Delivery Time on Request

61'9 8FXQD 8\JXQGXU 61'9 SQDWHLEWHU ZKomplette Wendeplatten.

6 1 ' 9 8 F X Q D 8 \ J X Q G X U 6 & L R 9 S Q W H U E W H Z Z H Q G H S O D W W H Q

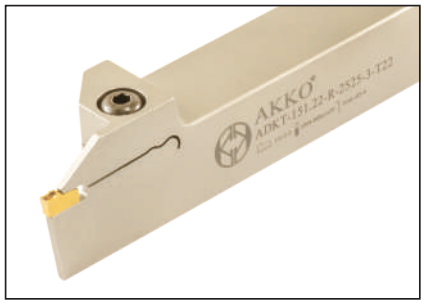

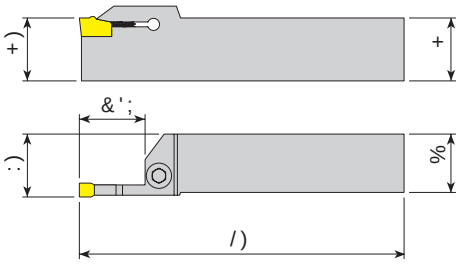

151.22

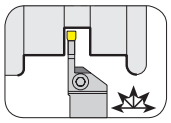

151.23

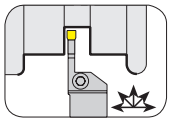

7 D N × P . R G X Ordering Code *Bestell-Bezeichnung*	6 W R N Stock *Lager*		7 D N × P g O o • O H U L H Y P F L Dimension (mm) *Abmessung (mm)*					 Wendeschneidplatte	8 o 6 × N P D 9 L G D V × Screw *Klemmschraube*	3 X O Stamp *Ring*	$ Q D K Allen Key ,QQHQVHFKVND
	5	/	+)	+	%	/)	:)	&';			
$'.7	5	/	16	16	125		15		$.9 0 [	$%3/	$$/
$'.7	5	/	20	20	125		15				
$'.7	5	/	25	25	150		15				
$'.7	5	/	16	16	125		15		0 [[	-	$$/
$'.7	5	/	20	20	125		20				
$'.7	5	/	25	25	150		22				
$'.7	5	/	16	16	125		15				
$'.7	5	/	20	20	125		20				
$'.7	5	/	25	25	150		22				
$'.7	5	/	20	20	125		20				
$'.7	5	/	25	25	150		25				
$'.7	5	/	16	16	125		15		$.9 0 [	$%3/	$$/
$'.7	5	/	20	20	125		15				
$'.7	5	/	25	25	150		15				
$'.7	5	/	16	16	125		15		0 [[	-	$$/
$'.7	5	/	20	20	125		15				
$'.7	5	/	25	25	150		15				
$'.7	5	/	12	12	100		15				
$'.7	5	/	16	16	125		15				
$'.7	5	/	20	20	125		20				
$'.7	5	/	25	25	150		20				
$'.7	5	/	25	25	150		22				
$'.7	5	/	16	16	125		15				
$'.7	5	/	20	20	125		20				
$'.7	5	/	25	25	150		22				
$'.7	5	/	20	20	125		20				
$'.7	5	/	25	25	150		25				

5 6 D ù *Technische Änderungen vorbehalten* 6 R O *Links* H I W

6 W R N W D *Auf Lager* 6 W R N W D < R N *Kein Lagerartikel, Lieferzeit auf Anfrage*

6 L S D U L ü g U Q H ù L *Beispiel* Q J (

D G s • F W $'.7 5 7

6 1 ' 9 8 F X Q D 8 \ J X Q G X U 6 & L R 9 S Q W H U E W H Z Z H Q G H S O D W W H Q

61'9 8FXQD 8\JXQGXU 61'9 SQDWHLEVDOH Kompaktwendeplatten.

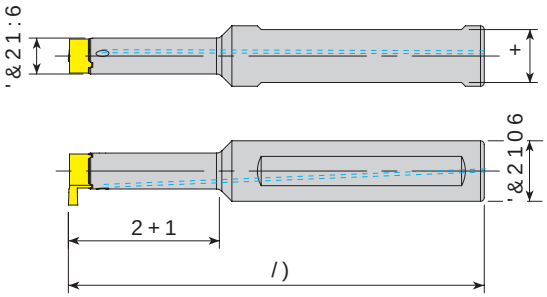

7DN×P .RGX Ordering Code *Bestell-Bezeichnung*	6WRN Stock *Lager*	7DN×P gOo•OHUL Dimension (mm) *Abmessung (mm)* '&2106	&21:6	/)	2+1	+	PHPVLFL 8o Insert *Wendeschneidplatte*	6×NPD 9LGDV× Screw *Klemmschraube*	7RUN $Q Torx Key *Torx Innensechskantschlüssel*
$,.7 0% $	●	16		90	15	14	0%	0 [	7
$,.7 0% $	●	16		90	22	14			
$,.7 0% $	●	16		90	19	14	0%	0 [	7
$,.7 0% $	●	16		95	28	14			
$,.7 0% $	●	16		110	40	14			

61'9 .8FXQD 8\JXQGXU 61'9 SQDWHLEVDOH Kompaktwendeplatten.

7*78 &FXQD 8\JXQGXU 7&RQDWHLEVDOH Kompaktwendeplatten.

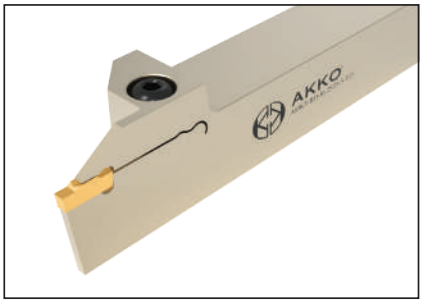

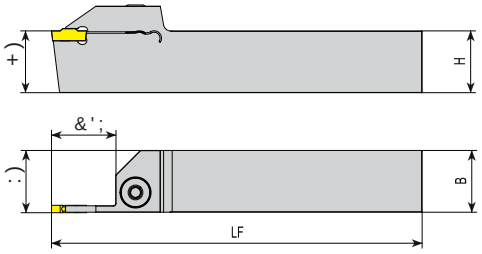

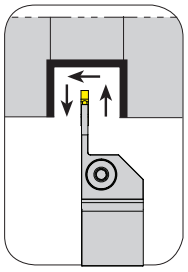

7DN×P .RGX Ordering Code *Bestell-Bezeichnung*	6WRN Stock *Lager* 5	/	7DN×P gOo•OHULHLVLFFL Dimension (mm) *Abmessung (mm)* +) +	%	/)	:)	&';	Insert *Wendeschneidplatte*	8o 6×NPD 9LGDV3XO Screw *Klemmschraube*	Stamp *Ring*	$QDKWD Allen Key	7RUN $ Torx Key
$'.7 5' 5 /	7●	○	16	16	125		17	5'	$.9 0 [	$%3/	$$/	
$'.7 5' 5 /	7●	○	20	20	125		17					
$'.7 5' 5 /	7●	○	25	25	150		17					
$'.7 5' 5 /	7●	●	16	16	125		20	5'	0 [[	-	$$/	-
$'.7 5' 5 /	7●	○	20	20	125		25					
$'.7 5' 5 /	7●	○	25	25	150		25					
$'.7 5' 5 /	7●	●	20	20	125		30	5'				
$'.7 5' 5 /	7●	○	25	25	150		30					

5 6Dù *Technik* W 6RO *Links* HIW

● 6WRNWDXI *Auf Lager* 6WRNRQWD <RN *Kein Lager* 1DFKOLHIHUEDU *Nachlieferbar* DXI *Anfrage*

7*78 &FXQD 8\JXQGXU 7&RQDWHLEVDOH Kompaktwendeplatten.

6LSDUOü gUQHùL *Bestellbeispiel* DG sS•FW $,.7 0% $

7*7&FXQD 8\JXQGXU 7*7&RQVHUWOH Kompatibel mit Wendeplatten.

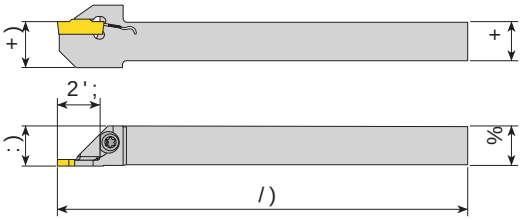

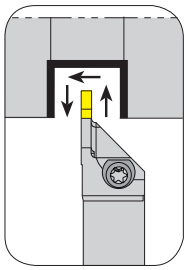

<HGHN 3DUoDODUx Ersatzteile Spare Parts

7DN×P .RGX Ordering Code *Bestell-Bezeichnung*	6WRN Stock *Lager*		7DN×P gOo•OHULHVPFL Dimension (mm) *Abmessung (mm)*					VPFL 8o Insert *Wendeschneidplatte*	6×NPD 9LGDV× Screw *Klemmschraube*	3XO Stamp *Ring*	7RUN $ Torx Key *Torx Innensechskantschlüs*
	5	/	+) +	%	/)	:)	&';				
$'.7 5' 5 /	7 ●	.6	12	12	125		12	5'	0 [	-	7
$'.7 5' 5 /	7 ●	.6	16	16	125		17				
$'.7 5' 5 /	7 ●	.6	12	12	125		12	5'			

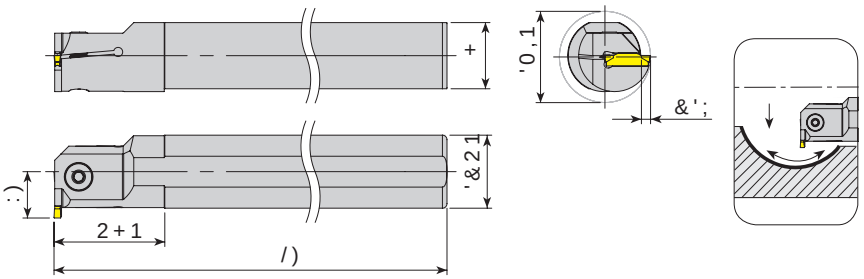

<HGHN 3DUoDODUx Ersatzteile Spare Parts

7DN×P .RGX Ordering Code *Bestell-Bezeichnung*	6WRN Stock *Lager*		7DN×P gOo•OHUL .HVPFL Dimension (mm) *Abmessung (mm)*							VPFL 8o Insert *Wendeschneidplatte*	6×NPD 9LGDV× Screw *Klemmschraube*	$QDK Allen Key ,QQHQVHFKVN
	5	/	'&21	'0,1	/)	2+1	&';	+	:)			
$,.7 5' 5 /	●	7	16	24	150	28	6		14	5'	0 [	$$/
$,.7 5' 5 /	●	7	20	28	170	28	6		16			
$,.7 5' 5 /	●	7	25	33	200	28	6	23			0 [	$$/
$,.7 5' 5 /	●	7	16	24	150	28	6		14	5'	0 [	$$/
$,.7 5' 5 /	●	7	20	28	170	28	6		16		0 [	$$/
$,.7 5' 5 /	●	7	25	33	200	28	6	23			0 [	
$,.7 5' 5 /	●	7	32	40	250	50	6	30	22		0 [[	
$,.7 5' 5 /	●	7	20	28	170	28	6		16	5'	0 [	
$,.7 5' 5 /	●	7	25	33	200	28	6	23			0 [	
$,.7 5' 5 /	●	7	32	40	250	50	6	30	22		0 [[	

5 6Dù Rechts 5LJKW 6RO Links /HIW 6LSDULü gUQHùL Bestellbeispiel 2ST-Gewinde QJ (
● 6WRNWD Auf Lager 6WRNWD <RN Kein Lagerartikel, Eiferzeit auf Anfrage DG sFW $'.7 5' 5 7 .
7*7&FXQD 8\JXQGXU 7*7&RQVHUWOH Kompatibel mit Wendeplatten.

7*78&FXQD 8\JXQGXU 7&RSSVDHWWLWEOHKDOWHU Zinkenfräserhalter

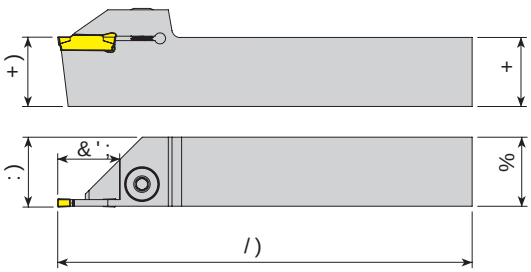

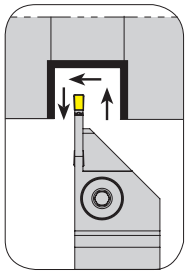

7DN×P .RGX Ordering Code Bestell-Bezeichnung	6WRN Stock Lager		7DN×P gOo•OHULHV Dimension (mm) Abmessung (mm)					Insert Wendeschneidplatte	Screw Klemmschraube	Stamp Ring	Allen Key
	5	/	+) +	%	/)	:)	&';				
$'.7 7' 5 /	●	7●	12	12	100		15	7'	$.9 0[	$%3/	$$/
$'.7 7' 5 /	●	●7	16	16	125		8				
$'.7 7' 5 /	●	7●	16	16	125		15				
$'.7 7' 5 /	●	○7	20	20	125		9				
$'.7 7' 5 /	●	7●	20	20	125		15				
$'.7 7' 5 /	●	7○	20	20	125		17				
$'.7 7' 5 /	●	7○	20	20	125		20				
$'.7 7' 5 /	●	●7	25	25	150		8				
$'.7 7' 5 /	●	7●	25	25	150		17				
$'.7 7' 5 /	●	7●	12	12	100		15	7'	0[[	-	$$/ 05-4
$'.7 7' 5 /	●	7●	16	16	125		15				
$'.7 7' 5 /	●	7●	20	20	125		12				
$'.7 7' 5 /	●	7●	20	20	125		20				
$'.7 7' 5 /	●	7○	20	20	125		25				
$'.7 7' 5 /	●	7●	20	20	125		30				
$'.7 7' 5 /	●	●7	25	25	150		9				
$'.7 7' 5 /	●	7●	25	25	150		12				
$'.7 7' 5 /	●	7●	25	25	150		22				
$'.7 7' 5 /	●	7●	25	25	150		25				
$'.7 7' 5 /	●	7●	25	25	150		30				
$'.7 7' 5 /	●	7○	32	32	170		25				
$'.7 7' 5 /	●	7●	25	25	150		10				
$'.7 7' 5 /	●	7●	25	25	150		15				
$'.7 7' 5 /	●	7●	25	25	150		22	7'			
$'.7 7' 5 /	●	7○	25	25	150		25				
$'.7 7' 5 /	●	7○	25	25	150		30				
$'.7 7' 5 /	●	7●	25	25	150		25	7'			

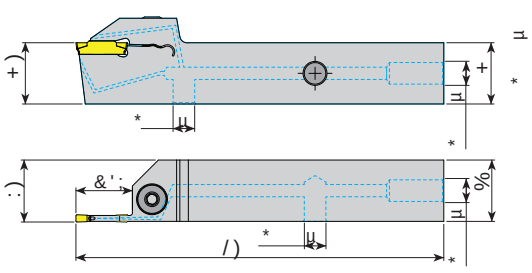

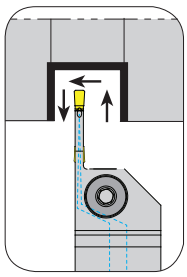

7DN×P .RGX Ordering Code Bestell-Bezeichnung	6WRN Stock Lager		7DN×P gOo•OHULHV Dimension (mm) Abmessung (mm)					Insert Wendeschneidplatte	Screw Klemmschraube	Stamp Ring	Allen Key
	5	/	+) +	%	/)	:)	&';				
$'.7 7' 5 /	7●	●	20	20	125		30	7'	0[[	-	$$/

5 6Dù Fach KW 6RQ Links HIW
● 6WRNWDAuf Lage 6WRFN Keine Lagerartikel, Lieferzeit auf Anfrage
6LSDULüguQHù Beispiel QJ (
DG sHFW $'.7 7' 5 7

7*78&FXQD 8\JXQGXU 7&RSSVDHWWLWEOHKDOWHU Zinkenfräserhalter

7 * 7 & F X Q D 8 \ J X Q G X U 7 & R Q V D W L E O H K D O W H U 7 * 7 8 Zerspanwendeplatten.

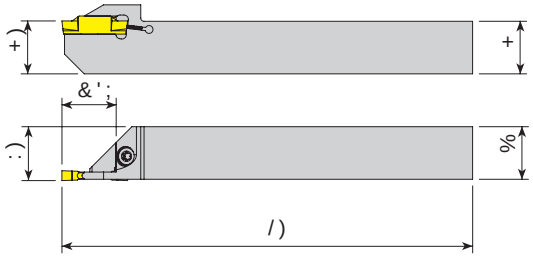

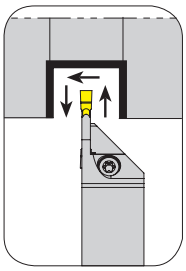

7DN×P .RGX
Ordering Code
Bestell-Bezeichnung

7DN×P .RGX	6WRN Stock *Lager*		7DN×P gOo•OHUL PP Dimension (mm) *Abmessung (mm)*					<HGHN 3DUoDO Ersatzteile Spare Parts: LHVLFL Insert *Wendeschneidplatte*	8o 6×NPD Screw *Klemmschraube*	9LGDV× 3XO Stamp *Ring*	7RUN $ Torx Key *Torx Innensechskantschlüss*
	5	/	+)	+	%	/)	:)	&';				
$'.7 7' 5 /	5	●	10	10	125		10	7'	0 [	-	7
$'.7 7' 5 /	7	●	12	12	125		12				
$'.7 7' 5 /	7	●	16	16	125		16				
$'.7 7' 5 /	7	●	12	12	125		12	7'			
$'.7 7' 5 /	7	●	16	16	125		16				

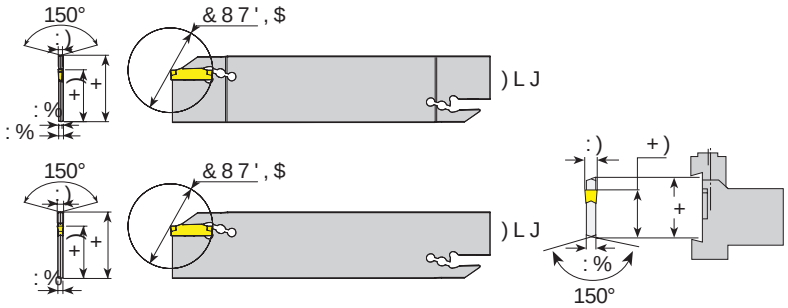

7DN×P .RGX
Ordering Code
Bestell-Bezeichnung

7DN×P .RGX	6WRN Stock *Lager*	7DN×P gOo•OHUL PP Dimension (mm) *Abmessung (mm)*								.HVLFL Insert *Wendeschneidplatte*	<HGHN 3DUoDO Ersatzteile 8o $QDK Allen Key .QHQVHFKVN
		+	:)	:%	:%	I	+)	&87',$)LJ			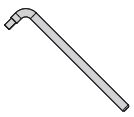
$./ 7'	●	32	2			150	25	39	2	7'	$/$
$./ 7'	●	26	3	-		110	26	40	1	7'	
$./ 7'	●	32	3		-	150	25	39	1		
$./ 7'	●	26	4	-		110	26	40	1	7'	
$./ 7'	●	32	5	-	4	150	25	40	1	7'	

%ORN ELOJLOHUL LoLQ VD\ID ·\H JLGLQ)RU EORFN LQIRUPDWLRQ JR WR 6SDQDQ ,QIRUPDWLRQ

7 * 7 & F X Q D 8 \ J X Q G X U 7 & R Q V D W L E O H K D O W H U 7 * 7 8 Zerspanwendeplatten.

6LSDUL gU Q H Ù Parts Ordering Code
DG s F W $'.7 7' 5 5 .

7*7 &FXQD 8\JXQGXU 7&RSVHWWLEOH Zum Wenden

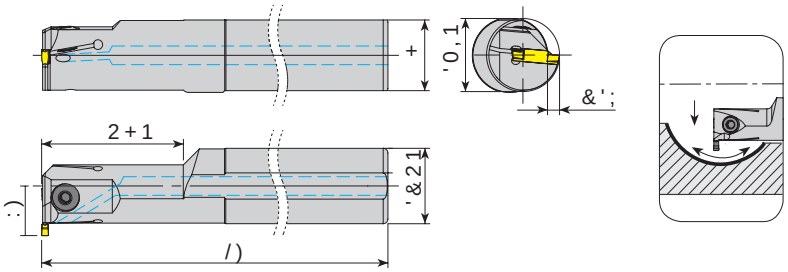

7DN×P .RGX Ordering Code *Bestell-Bezeichnung*

5 /	6WRN Stock *Lager*	'&21'0,1	/)	2+1	&';	+	:)	7DN×P gOo•OHUL PP .HVLFL Dimension (mm) *Abmessung (mm)* Insert *Wendeschneidplatte*	8o 6×NPD Screw *Klemmschraube*	9LGDV× $QDK Allen Key *,QQHQVHFKVND*
$,.7 7'5 /	7 ○	16	25	150	28			7'	0[	$$/
$,.7 7'5 /	● ○	20	25	170	40	6	16	7'	0[	$$/
$,.7 7'5 /	● ○	25	25	200	40	6	23		0[	
$,.7 7'5 /	● ○	32	31	250	60	5	30	21		
new $,.7 7'5 /	● ○	32	36	250	78	10	30	26	0[[	
new $,.7 7'5 /	● ○	40	45	300	78	12		12		
$,.7 7'5 /	○ ●	20	27	170	40	10		20	0;	$$/
$,.7 7'5 /	○ ●	25	31	200	40	10	23		0;	
$,.7 7'5 /	○ ●	32	36	250	60	10	30	26	0;;	

7*7 &FXQD 8\JXQGXU 7&RSVHWWLEOH Zum Wenden

71*/ &FXQD 8\JXQGXU 7&RSVHWWLEOH Zum Wenden

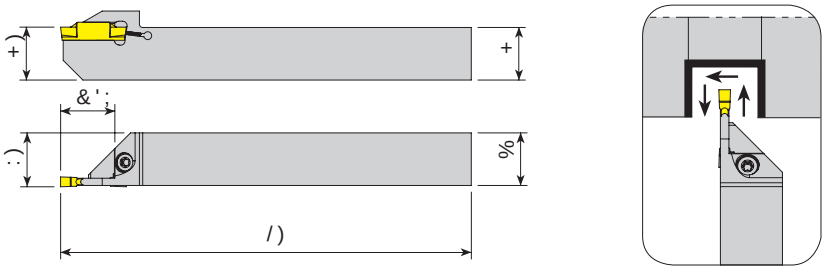

7DN×P .RGX Ordering Code *Bestell-Bezeichnung*

5 /	6WRN Stock *Lager*	+)	+	%	/)	:)	&';	7DN×P gOo•OHULHVPPFL Dimension (mm) *Abmessung (mm)* Insert *Wendeschneidplatte*	8o 6×NPD Screw *Klemmschraube*	9LGDV× 3XO Stamp *Ring*	7RUN $ Torx Key *Torx Innensechskantschlüs*
$'.7 7*5 /	5 ● ○	12	12	125			12	'*0	0[	-	7
$'.7 7*5 /	5 ● ○	12	12	125			12	'*0			

5 6Dù *Rechts* W 6R *Links* HIW
● 6WRNWDAuf *Lager* 6WRNWR *Kein Lager* 6WRN *Lieferzeit auf Anfrage*

6LSDULü gUQHùL *Beispiel* QJ
DG sHFW $,.7 7'5 7

71*/ &FXQD 8\JXQGXU 7&RSVHWWLEOH Zum Wenden

71*/ 8FXQD 8\JXQGXU 7&LPSODWHVWDO Kompaktwendeplatten.

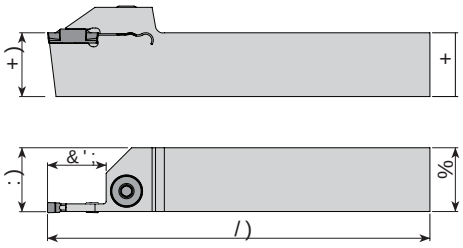

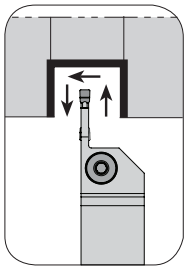

7DN×P .RGX Ordering Code *Bestell-Bezeichnung*	6WFN Stock *Lager*	Dimension (mm) *Abmessung (mm)*					Insert *Wendeschneidplatte*	Screw *Klemmschraube*	Stamp *Ring*	Allen Key
	5 /	+)	+	%	/)	&';				
$'.7 7* 5 /	5	16	16	125		17	'*0	$.9 0 [	$%3/	$$/
$'.7 7* 5 /	7	20	20	125		8				
$'.7 7* 5 /	5	20	20	125		12				
$'.7 7* 5 /	5	20	20	125		17				
$'.7 7* 5 /	7	25	25	150		12				
$'.7 7* 5 /	5	25	25	150		17				
$'.7 7* 5 /	7	16	16	125		20	'*0	0 [[	-	$$/
$'.7 7* 5 /	7	20	20	125		12				
$'.7 7* 5 /	7	20	20	125		20				
$'.7 7* 5 /	7	25	25	150		9				
$'.7 7* 5 /	7	25	25	150		20				
$'.7 7* 5 /	5	25	25	150		25				
$'.7 7* 5 /	7	25	25	150		15	'*0			
$'.7 7* 5 /	7	25	25	150		20				
$'.7 7* 5 /	7	25	25	150		25				
$'.7 7* 5 /	7	25	25	150		12	'*0			
$'.7 7* 5 /	7	25	25	150		25				
$'.7 7* 5 /	7	25	25	150		32				

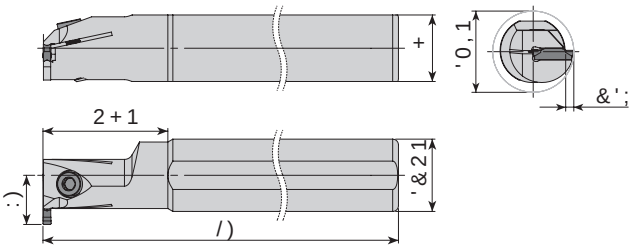

7DN×P .RGX Ordering Code *Bestell-Bezeichnung*	6WFN Stock *Lager*	Dimension (mm) *Abmessung (mm)*							Insert *Wendeschneidplatte*	Screw *Klemmschraube*	Torx Key *Torx Innensechskantschlüs*
	5 /	'&21	'0,1	/)	2+1	&';	+	:)			
$,.7 7* 5 /	7	20	28	160	28	6			'*0	0 [	$$/
$,.7 7* 5 /	7	20	28	160	28	6			'7;	0 [	$$/
$,.7 7* 5 /	7	25	35	200	28	8	23			0 [	
$,.7 7* 5 /	7	32	43	250	50	10	30	27			
$,.7 7* 5 /	7	32	45	250	50	12	30	27		0 [[	
$,.7 7* 5 /	7	32	43	250	50	10	30	27	'7;		
$,.7 7* 5 /	7	32	43	250	50	10	30	27	'7;		

5 6Dù Technik W 6RO Links HIW

● 6WRNWDuf Lager 6WRNWD <RN Kein Lager, Lieferzeit auf Anfrage

6LSDUlü gUQHù Beispiel QJ (

DG sHFW $'.7 7* 5 5

: / 7 5 8 F X Q D 8 \ J X Q G X U : &'; 7 5 , 6 D Q G Z L F K W H O H K D O W H U Zum Wenden der Wendeplatten.

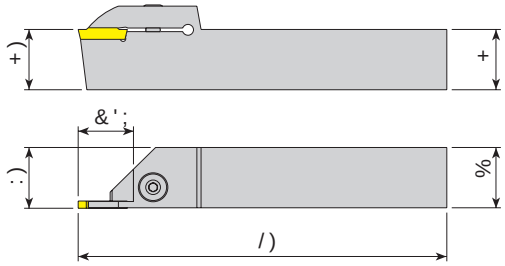

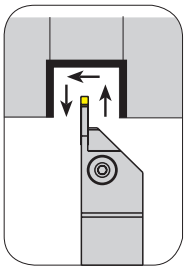

7 D N × P . R G X
Ordering Code
Bestell-Bezeichnung

6 W R N
Stock
Lager

7 D N × P g O o • O H U L H V P L F H
Dimension (mm)
Abmessung (mm)

8 o 6 × N P D 9 L G D V ×
Insert
Wendeschneidplatte

< H G H N 3 D U o D O W H L O H
Ersatzteile / Spare Parts

3 X O
Screw
Klemmschraube

$ Q D K
Stamp
Ring

, Q Q H Q V H F K V N D Allen Key

5	/	+)	+	%	/)	:)	&';			
$'.7 :*; 5 /	○	20	20	125		16	*;	$.9 0 [	$%3/	$$/
$'.7 :*; 5 /	○	25	25	150		16				
$'.7 :*; 5 /	●	20	20	125		20	*;	0 [[	-	$$/
$'.7 :*; 5 /	●	25	25	150		12				
$'.7 :*; 5 /	●	25	25	150		22				
$'.7 :*; 5 /	○	32	32	170		22				
$'.7 :*; 5 /	●	25	25	150		22	*;			
$'.7 :*; 5 /	●	25	25	150		25	*;			
$'.7 :*; 5 /	●	32	32	170		25				

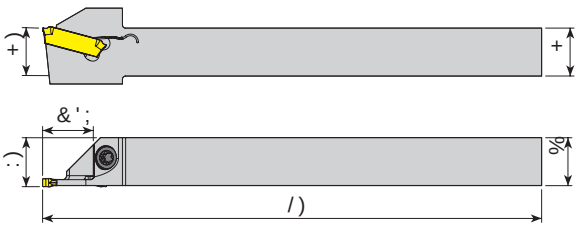

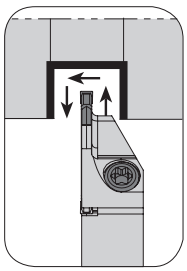

7 D N × P . R G X
Ordering Code
Bestell-Bezeichnung

6 W R N
Stock
Lager

7 D N × P g O o • O H U L H V P L F H
Dimension (mm)
Abmessung (mm)

8 o 6 × N P D 9 L G D V ×
Insert
Wendeschneidplatte

< H G H N 3 D U o D O W H L O H
Ersatzteile / Spare Parts

3 X O
Screw
Klemmschraube

$ Q D K
Stamp
Ring

7 R U Q $ O
Torx Key
Torx Innensechskantschlüssel

5	/		+)	+	%	/)	:)	&';			
$'.7 :*; 5 / 5	●	6●	12	12	125		12	*;	0 [	-	7
$'.7 :*; 5 / 5	●	6○	16	16	125		16				
$'.7 :*; 5 / 5	●	6○	16	16	125		16	*;			

5 6 D ù Technik W 6 R O Links/ H It /
● 6 W R N W D Auf Lager 6 W R N W D < R N Kein Lagerartikel, Lieferzeit auf Anfrage
: / 7 5 8 F X Q D 8 \ J X Q G X U : &'; 7 5 , 6 D Q G Z L F K W H O H K D O W H U Zum Wenden der Wendeplatten.

6 L S D U L ü g U Q H Ù L Beispiel Q J
D G s•FW $'.7 :*; 5 5

:/75 8FXQD 8\JXQGXU :/75 &RPSWWLEVH Kompaktwendeplatten.

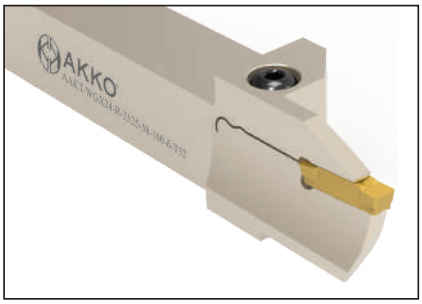

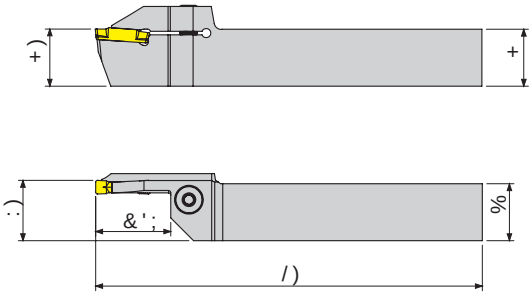

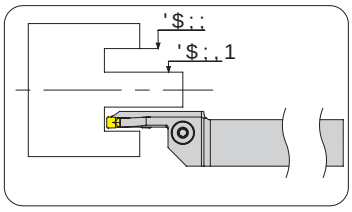

*HHGHN 3DUoDO Ersatzteile Spare Parts

7DN×P .RGX Ordering Code *Bestell-Bezeichnung*	N 6WRN Stock *Lager*		7DN×P gOo•OHUL PP Dimension (mm) *Abmessung (mm)*							.HVLFL Insert *Wendeschneidplatte*	86×NPD Screw *Klemmschraube*	9LGDV× Stamp *Ring*	3XO $QDK Allen Key *,QQHQVHFKVN*
	5	/	+)	+	%	/)	:)	&';	'$;,1	'$;;			
$$.7 :*; 5 /	●	○	25	25	170		32	58	100	*;	0 [[	-	$$/
$$.7 :*; 5 /	●	○	25	25	170		32	88	180				

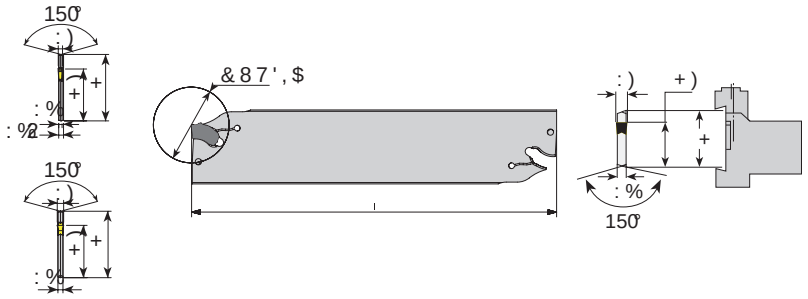

*HHGHN 3DUoDO Ersatzteile Spa

7DN×P .RGX Ordering Code *Bestell-Bezeichnung*	6WRN Stock *Lager*	7DN×P gOo•OHUL PP Dimension (mm) *Abmessung (mm)*								.HVLFL Insert *Wendeschneidplatte*	8o $QDK Allen Key *,QQHQVHFKVN*
		+	:)	:%	:%	I	+)	&87',$	)LJ		
$./ 6;	●	32	3	-		150		-	2	6; (1	$/$
$./ 6;	●	32	4	-		150		-	2	6; (1	
$./ 6;	●	32	5	-		150		-	2	6; (1	
$./ 6;	●	32	6	-		150		-	2	6; (1	

5 6Dù *Technik* 6RO *Links* / HIt /
● 6WRNWDA *Auf Lage* 6W RWR NWD <RN *Kein Lager* 1LRGHUHU *Herstellzeit auf Anfrage*
%ORN ELOJLOHUL LoLQ VD\ID ·\H JLGLQ)RU EORFN LQIRUPDWLRQ JR WR SDJH ,QIRUPDWLRQHQ]

6LSDULü gUQHùL *Beispiel* 3ULPHU HMHPSOR
DG sFFW $$.7 :*; 5

;7& *66&XQD 8\JXQGXU ;7&&RP S DQWLHUW ZHQGHSODWWHQ Wendeplatten.

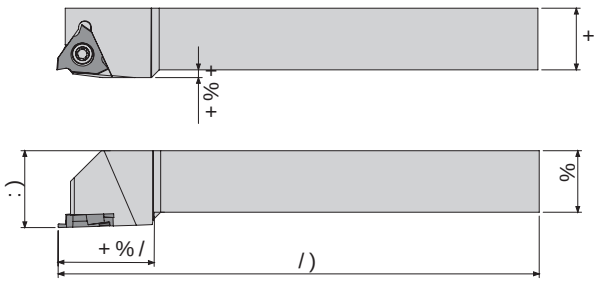

7DN×P .RGX Ordering Code *Bestell-Bezeichnung*	6WRN Stock *Lager*		7DN×P gOo•OHULHV Dimension (mm) *Abmessung (mm)*				<HGHN 3DUoDO Wendeschneidplatte *Insert*	8o 6×NPD Screw *Klemmschraube*	9LGDV× Stamp *Ring*	3XO Torx Key *Torx Innensechskantschlüssel*
	5	/	+)	+	%	/)	:)			
$'.7 *% 5 /	●	○	12	12	100	16	*%	0 [	-	7
$'.7 *% 5 /	●	○	16	16	125	20				
$'.7 *% 5 /	●	○	20	20	125	25				

;7& *66&XQD 8\JXQGXU ;7&&RP S DQWLHUW ZHQGHSODWWHQ Wendeplatten.

=&&FXQD 8\JXQGXU =&&RQS DHW WE OHKoz Zwendeplatten.

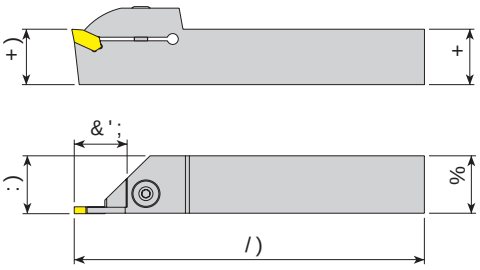

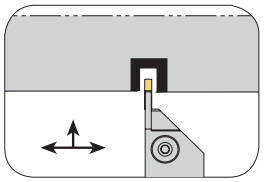

7DN×P .RGX Ordering Code *Bestell-Bezeichnung*	6WRN Stock *Lager*		7DN×P gOo•OHULHV Dimension (mm) *Abmessung (mm)*					<HGHN 3DUoDO Wendeschneidplatte *Insert*	8o 6×NPD Screw *Klemmschraube*	9LGDV× Stamp *Ring*	$QDK Allen Key *Allen Key*
	5	/	+)	+	%	/)	:)	&';				
$'.7 =&& 5 /	●	7○	20	20	125		20	=40;	0 [[	-	$$/
$'.7 =&& 5 /	●	7○	25	25	150		22				
$'.7 =&& 5 /	●	7○	20	20	125		20	=40;			
$'.7 =&& 5 /	●	7○	25	25	150		22				

5 6Dù *Rechts* W 6RO *Links* HIW
● 6WRNWDXf Lage 6WRFN DQ <RN *Kein Lagerartikel, Lieferzeit auf Anfrage*

6LSDULü gUQHù L *Beispiel* QJ (
DG sSFW $'.7 *% 5

=&&FXQD 8\JXQGXU =&&RQS DHW WE OHKoz Zwendeplatten.

= & & F X Q D 8 \ J X Q G X U = & & R Q S D U L E O H Kompatibel mit Wendeplatten.

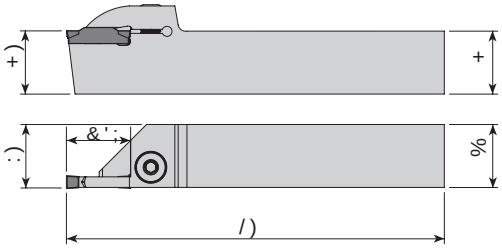

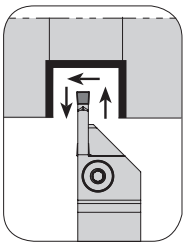

7DN×P .RGX Ordering Code *Bestell-Bezeichnung*	6WRN Stock *Lager*		7DN×P gOo•OHULHVPLFL Dimension (mm) *Abmessung (mm)*					<HGHN 3DUoDODU Insert *Wendeschneidplatte*	8o 6×NPD 9LGDV× Screw *Klemmschraube*	3XO Stamp *Ring*	$QDK Allen Key ,QQHQVHFKVND
	5	/	+) +	%	/)	:)	&';				
$'.7 =&& 5 /	●	7	16	16	125		15	= %'	$.9 0 [	$%3/	$$/
$'.7 =&& 5 /	●	●7	20	20	125		7				
$'.7 =&& 5 /	●	7	20	20	125		15				
$'.7 =&& 5 /	●	7	25	25	150		15				
$'.7 =&& 5 /	●	7	16	16	125		15	= ('	0 [[	-	$$/
$'.7 =&& 5 /	●	7	20	20	125		17				
$'.7 =&& 5 /	●	7	25	25	150		15				
$'.7 =&& 5 /	●	7	16	16	125		15	=)'			
$'.7 =&& 5 /	●	○	16	16	125		17				
$'.7 =&& 5 /	●	○	16	16	125		20				
$'.7 =&& 5 /	●	7	20	20	125		12				
$'.7 =&& 5 /	●	7	20	20	125		20				
$'.7 =&& 5 /	●	○	20	20	125		21				
$'.7 =&& 5 /	●	5	20	20	125		25				
$'.7 =&& 5 /	●	○	25	25	150		12				
$'.7 =&& 5 /	●	7	25	25	150		22				
$'.7 =&& 5 /	●	5	25	25	150		30				
$'.7 =&& 5 /	●	○	20	20	125		12	= *'			
$'.7 =&& 5 /	●	7	20	20	125		20				
$'.7 =&& 5 /	●	7	25	25	150		12				
$'.7 =&& 5 /	●	7	25	25	150		22				
$'.7 =&& 5 /	●	○	20	20	125		12	= +'			
$'.7 =&& 5 /	●	7	20	20	125		20				
$'.7 =&& 5 /	●	○	25	25	150		12				
$'.7 =&& 5 /	●	7	25	25	150		25				
$'.7 =&& 5 /	●	7	32	32	170		25				
$'.7 =&& 5 /	●	7	20	20	125		20	= .'			
$'.7 =&& 5 /	●	7	25	25	150		25				
$'.7 =&& 5 /	●	7	32	32	170		25				
$'.7 =&& 5 /	●	7	32	32	170		30				

5 6Dù Rechts 7 6RO Links HIW
● 6WRNWD Auf Lager 6WRNWD <RN Kein Lagerartikel, Lieferzeit auf Anfrage
= & & F X Q D 8 \ J X Q G X U = & & R Q S D U L E O H Kompatibel mit Wendeplatten.

6LSDULü gUQHùL Bestellbeispiel QJ ([
DG sFW $'.7 =&& 5 7

= & & F X Q D 8 \ J X Q G X U = & & R Q S D W W E O H K o p f p l a t t e n .

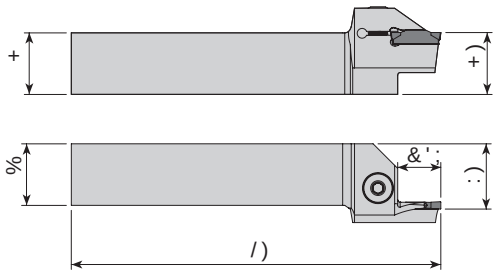

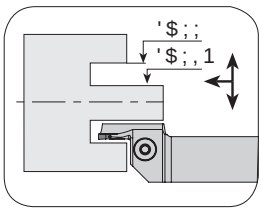

7 D N × P . R G X Ordering Code *Bestell-Bezeichnung*	N		7 D N × P g O o • O H U L P P Dimension (mm) *Abmessung (mm)*							. H V L F H L Insert *Wendeschneidplatte*	8 o × N P D 9 L G D V × Screw *Klemmschraube*	3 X O Stamp *Ring*	$ Q D K Allen Key ,QQHQVHFKVQG
	5	/	+)	+	%	/)	:)	&';	'$;,1	'$;;				
$$.7 =&& 5 /	●	○	25	25	150		4	140	180	= %'			
$$.7 =&& 5 /	●	●	25	25	150		17	35	45				
$$.7 =&& 5 /	●	○	25	25	150		17	39	55				
$$.7 =&& 5 /	●	●	25	25	150		17	49	80				
$$.7 =&& 5 /	●	○	25	25	150		15	70	110	=)'			
$$.7 =&& 5 /	●	●	25	25	150		17	70	110				
$$.7 =&& 5 /	●	●	725	25	150		17	100	150				
$$.7 =&& 5 /	●	●	725	25	150		22	100	150				
new $$.7 =&& 5 /	●	○	32	32	170		5	135	175				
new $$.7 =&& 5 /	●	○	732	32	170		15	145	175	= +'			
new $$.7 =&& 5 /	●	○	32	32	170		7	155	185				
new $$.7 =&& 5 /	●	○	32	32	170		5	180	215				
$$.7 =&& 5 /	●	○	25	25	150		22	40	60				
$$.7 =&& 5 /	●	●	25	25	150		22	52	80	= *'			
$$.7 =&& 5 /	●	●	25	25	150		22	72	110		0 [[	-	$$/
$$.7 =&& 5 /	●	●	725	25	150		22	100	150				
$$.7 =&& 5 /	●	●	725	25	150		22	140	200				
new $$.7 =&& 5 /	●	○	732	32	170		10	130	195	= +'			
$$.7 =&& 5 /	●	○	25	25	150		25	55	95				
$$.7 =&& 5 /	●	●	25	25	150		25	85	140				
new $$.7 =&& 5 /	●	○	725	25	150		45	100	200				
$$.7 =&& 5 /	●	●	725	25	150		25	130	200	= +'			
$$.7 =&& 5 /	●	○	725	25	150		25	190	400				
$$.7 =&& 5 /	●	○	725	25	150		35	190	400				
new $$.7 =&& 5 /	●	○	732	32	170		10	150	215				
$$.7 =&& 5 /	●	●	725	25	150		17	200	500				
$$.7 =&& 5 /	●	○	725	25	150		15	60	110	= .'			
$$.7 =&& 5 /	○	●	732	32	170		25	160	400				

5 6 D ù *Technik* W 6 R *Links* H I W
● 6 W R N W D *Auf Lager* 6 W R N W D < R N *Kein Lagerartikel, Lieferzeit auf Anfrage*

6 L S D U L ü g U Q H ù L *Beispiel* Q J
D G s • F W $ $. 7 = & & 5

= & & F X Q D 8 \ J X Q G X U = & & R Q S D W W E O H K o p f p l a t t e n .

= & &FXQD 8\JXQGXU = & &RQSWEOHKomplettwerkzeuge

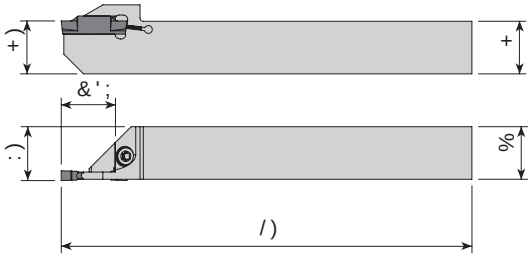

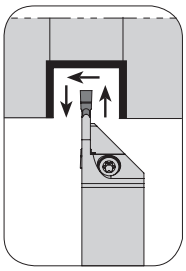

7DN×P .RGX
Ordering Code
Bestell-Bezeichnung

7DN×P .RGX	6WRN Stock Lager		7DN×P gOo•OHULHVPLFL Dimension (mm) Abmessung (mm)					Insert Wendeschneidplatte	8o 6×NPD Screw Klemmschraube	9LGDV× Stamp Ring	3XO 7RUN $C Torx Key Torx Innensechskantschlüssel
	5	/	+)	+	%	/)	:)	&';			
$'.7 =&& 5 / 7	●	●	10	10	125		12	= %'	0 [	-	7
$'.7 =&& 5 / 7	●	●	12	12	125		12				
$'.7 =&& 5 / 5	●	●	16	16	125		16				
$'.7 =&& 5 / 7	●	●	12	12	125		12	=)'			

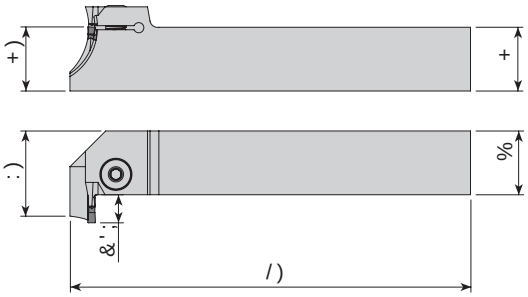

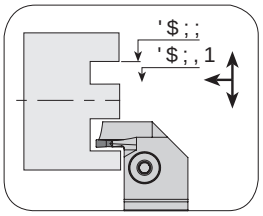

7DN×P .RGX
Ordering Code
Bestell-Bezeichnung

7DN×P .RGX	N 6WRN Stock Lager		7DN×P gOo•OHUL PP Dimension (mm) Abmessung (mm)							.HVLFL Insert Wendeschneidplatte	86×NPD Screw Klemmschraube	9LGDV× Stamp Ring	$QDK Allen Key ,QQHQVHFKVN
	5	/	+)	+	%	/)	:)	&';	'$;,1	'$;;				
$/.7 =&& 5 /	●	●	25	25	25	150	36	10	35	45	=)'	0 [[	-	$$/
$/.7 =&& 5 /	●	●	25	25	25	150	36	10	39	55				
$/.7 =&& 5 /	●	●	25	25	25	150	30	4	35					
$/.7 =&& 5 /	●	●	25	25	25	150	40	14	40	60	= *'			
$/.7 =&& 5 /	●	○	25	25	25	150	40	14	52	80				
$/.7 =&& 5 /	●	○	25	25	25	150	40	14	72	110				
$/.7 =&& 5 /	●	●	25	25	25	150	40	14	100	230				
$/.7 =&& 5 /	●	●	25	25	25	150	30	4	40					

5 6Dù Technik W 6RO Links H I W

● 6WRNWDXI Lager 6WRNWDXI Lager <RQ Kein Lagerartikel, Herstellung auf Anfrage

= & &FXQD 8\JXQGXU = & &RQSWEOHKomplettwerkzeuge

6LSDULü gUQHùL Beispiel Q J (

DG sHFW $'.7 =&& 5 7

= & & F X Q D 8 \ J X Q G X U = & & R Q S H W W E O H K o l p a l t e n .

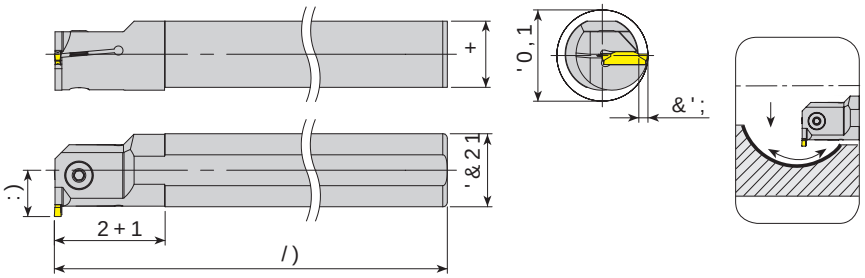

7DN×P .RGX
Ordering Code
Bestell-Bezeichnung

< H G H N 3 D U o D O D W] H X W H Ersatzteile/Spare Parts

7DN×P .RGX	6WRN Stock Lager		7DN×P gOo•OHUL PP Dimension (mm) Abmessung (mm)							.HVLFL Insert Wendeschneidplatte	8o 6×NPD 9LGDV× Screw Klemmschraube	$QDK ,QQHQVHFKVNH Allen Key
	5	/	'&21	'0,1	/)	2+1	&';	+	:)			
$,.7 =&&	5	/	7 16	21	150	28	4		12	= %'	0 [	$$/
$,.7 =&&	5	/	7 20	27	170	30	5		15		0 [	
$,.7 =&&	5	/	7 20	29	170	30	8		18			
$,.7 =&&	5	/	7 25	31	200	40	5	23			0 [	
$,.7 =&&	5	/	7 25	36	200	40	10	23		=)'		
$,.7 =&&	5	/	7 32	39	250	50	6	30	22			
$,.7 =&&	5	/	7 32	41	250	50	8	30	24		0 [[	$$/
$,.7 =&&	5	/	7 32	46	250	50	13	30	29			
$,.7 =&&	5	/	7 40	53	300	55	12		32			
$,.7 =&&	5	/	7 25	32	200	40	6	23			0 [	
$,.7 =&&	5	/	7 32	40	250	50	7	30	23	= *'		
$,.7 =&&	5	/	7 32	41	250	50	8	30	24			
$,.7 =&&	5	/	7 32	43	250	50	10	30	26		0 [[	
$,.7 =&&	5	/	7 32	40	250	50	7	30	23			
$,.7 =&&	5	/	7 32	41	250	50	8	30	24			
$,.7 =&&	5	/	7 40	49	300	55	8		28	= +'		
$,.7 =&&	5	/	7 40	51	300	55	10		30			

5 6Dù *Rechts* 6RO *Links* HIW
● 6WRNWDAuf Lage 6WRFN Kein Lagerartikel, Lieferzeit auf Anfrage
= & & F X Q D 8 \ J X Q G X U = & & R Q S H W W E O H K o l p a l t e n .

6LSDULü gUQHùL *Beispiel* QJ
DG sHFW $,.7 =&& 5 /

= & &FXQD 8\JXQGXU = &&RQ SHW WE OHKomplettwerkzeuge.

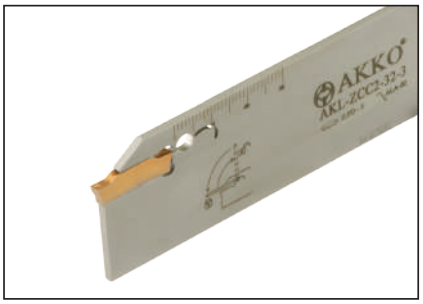

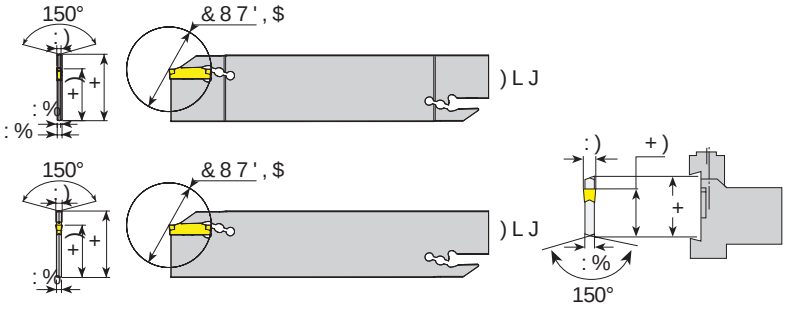

7DN×P .RGX
Ordering Code
Bestell-Bezeichnung

7DN×P .RGX	6WRN Stock *Lager*	7DN×P gOo•OHUL PP Dimension (mm) *Abmessung (mm)* +	:)	:%	:%	l	+)	&87',$)LJ	.HVLFL Insert *Wendeschneidplatte*	<HGHN 3DUoDOD *Ersatzteile* 8o $QDK Allen Key ,QQHQVHFKVNG
$./ =&&	●	32	3	-		150	25	39	1	=)'	$/$
$./ =&&	●	32	4	-		150	25		1	=)'	
$./ =&&	●	32	5	-	4	150	25		1	=)'	

%ORN ELOJLOHUL LoLQ VD\ID ·\H JLGLQ)RU EORFN LQIRUPDWLRQ JR WR SDJH ,QIRUPDWLRQHQ]X

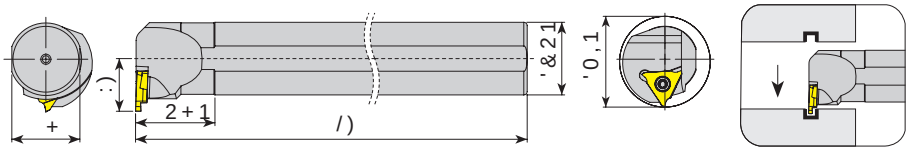

7DN×P .RGX
Ordering Code
Bestell-Bezeichnung

7DN×P .RGX	6WRN Stock *Lager*	5	/	'&21	'0,1	/)	2+1	&';	+	:)	.HVLFL Insert *Wendeschneidplatte*	<HGHN 3DUoDOD *Ersatzteile* 8o 6×NPD Screw *Klemmschraube*	9LGDV× 7RUN $C Torx Key *Torx Innensechskantschlüssel*
$,.74& 5/	●	○	20	16	150	40	-				4& 5/	0[	7
$,.74& 5/	○	○	20	25	150	35	-				4& 5/	0[	7
$,.74& 5/	●	○	20	25	150	35	-				4& 5/		
$,.74& 5/	○	○	25	35	150	35	-	23			4& 5/	0[	7
$,.74& 5/	●	○	25	35	150	35	-	23			4& 5/		
$,.74& 5/	●	○	25	35	150	35	-	23			4& 5/		
$,.74& 5/	○	○	32	45	150	35	-	30			4& 5/		

5 6Dù *Rechts* KW 6RO *Links* HIW
● 6WRNWDu *Auf Lager* 6WRFN *Kein Lager* 1DFKOLHIHUEDU *Nachlieferbar* 1DFK *Anfrage*
= & &FXQD 8\JXQGXU = &&RQ SHW WE OHKomplettwerkzeuge.

6LSDULü gUQHù *Beispiel* QJ (
DG sFFW $./ =&&

konuşulan
the spoken kalite...
quality...

AKKO®

DEL K DELME ve LEME TAKIMLARI
DRILLING and HOLEMAKING TOOLS
BOHRWERKZEUGE

AKKO®

konuşulan
the spoken kalite...
quality...

U-DRILL

TAKMA UÇLU MATKAPLAR
U-DRILL SYSTEM
VOLLBOHRER

www.akko.com.tr

AKKO A	TUM	16	x	D3
1	2	3		4

S	P	G	T	06	02	04
5	6	7	8	9	10	11

2 .HVLFL 6WSLOL Cutter Style
Werkzeugtyp

780 7DNPD 8oOX 0DWNDS
U-Drill
Vollbohrer

3 7DN×P dDS× Tool Diameter /
Werkzeugdurchmesser

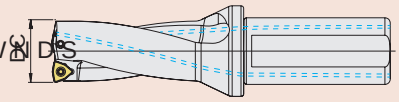

4 'HOPH 'HULQOLùL Drilling
Bohrtiefe

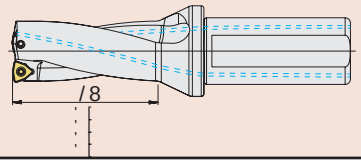

5 8o ûHNOL Insert Form
Plattenform

W	S

6 6HUEHVW Clearance Angle of Insert
Freiwinkel der Wendeschneidplatte

C	P

8 8o 7LSL Insert Type
Plattentyp

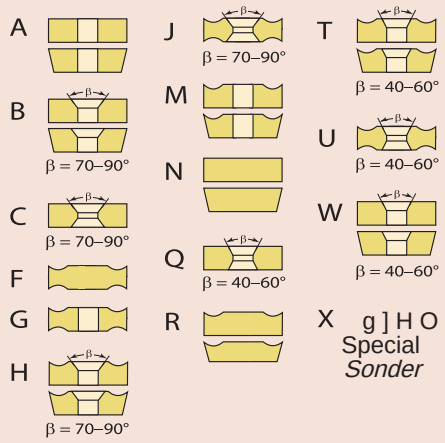

g]HO
Special
Sonder

10 .DO×QO×N Thi
Dicke

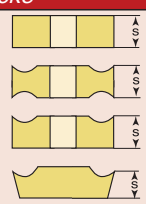

01	s = 1.59
T1	s = 1.98
02	s = 2.38
T2	s = 2.78
03	s = 3.18
T3	s = 3.97
04	s = 4.76
05	s = 5.56
06	s = 6.35
07	s = 7.94
09	s = 9.52

7 7ROHUDQVOOD Tolerance Classes
Toleranzen

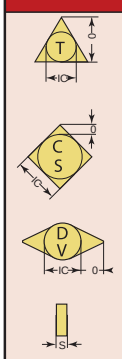

	IC	0	S
A	± 0.025	± 0.005	± 0.025
C	± 0.025	± 0.013	± 0.025
E	± 0.025	± 0.025	± 0.025
F	± 0.013	± 0.005	± 0.025
G	± 0.025	± 0.025	± 0.130
H	± 0.013	± 0.013	± 0.025
J	± 0.05–0.15	± 0.005	± 0.025
K	± 0.05–0.15	± 0.013	± 0.025
L	± 0.05–0.15	± 0.025	± 0.025
M	± 0.05–0.15	± 0.08–0.20	± 0.130
N	± 0.05–0.15	± 0.08–0.20	± 0.025
U	± 0.08–0.25	± 0.13 –0.38	± 0.130

,& 'DLUH gOo•V• ,QVFULEHG &LUFOH /Kreisgröße
0 ûHNOH *|UH Siehe Abbildung)LJXUH /
6 .DO×QO×N Dicke 7KLFNQHVV

9 .HVPH .HQDU 8]XQOXùX
Schneidkantenlänge

11 Edge Length
Eckenradius

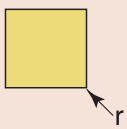

01	r = 0. 1
02	r = 0. 2
04	r = 0. 4
08	r = 0. 8
12	r = 1. 2
16	r = 1. 6
24	r = 2. 4

HELİSEL İÇTEN SU VERME KANALLI MATKAPLAR
INDEXABLE DRILLS WITH HELICAL COOLANT HOLE
INDIZIERBARE VOLLBOHRER MIT HELIX KÜHLUNGSHÖHLEN

Farklı çaplarda ve ALFA KAPLAMA teknolojisi ile siparişe hazır.

They are ready to order in different diameters and with ALPHA COATING technology.

Die Vollbohrer sind in unterschiedlichen Dimensionen und mit ALFABESCHICHTUNGSTECHNOLOGY bereit für die Bestellungen.

- Helisel içten su verme kanallı
- Üstün Alpha Kaplama Teknolojisi
- 1000 Vickers'e dayanan yüksek yüzey sertliği
- Aşınmaya karşı yüksek direnç
- Dengeli ve hassas kesim

- Helical Internal Coolant Holes
- Superior Alpha Coating Technology
- High surface hardness up to 1000 Vickers
- High resistance to abrasion
- Balanced and precise cutting

- Helix innterne Kühlungshöhlen
- Überragende Alphabeschichtungsstechnologie
- Hohe Oberflächen Härte bis zu 1000 Vickers.
- Hoher Widerstand gegen Abnutzung
- Ausgewogene und präzise Bearbeitung

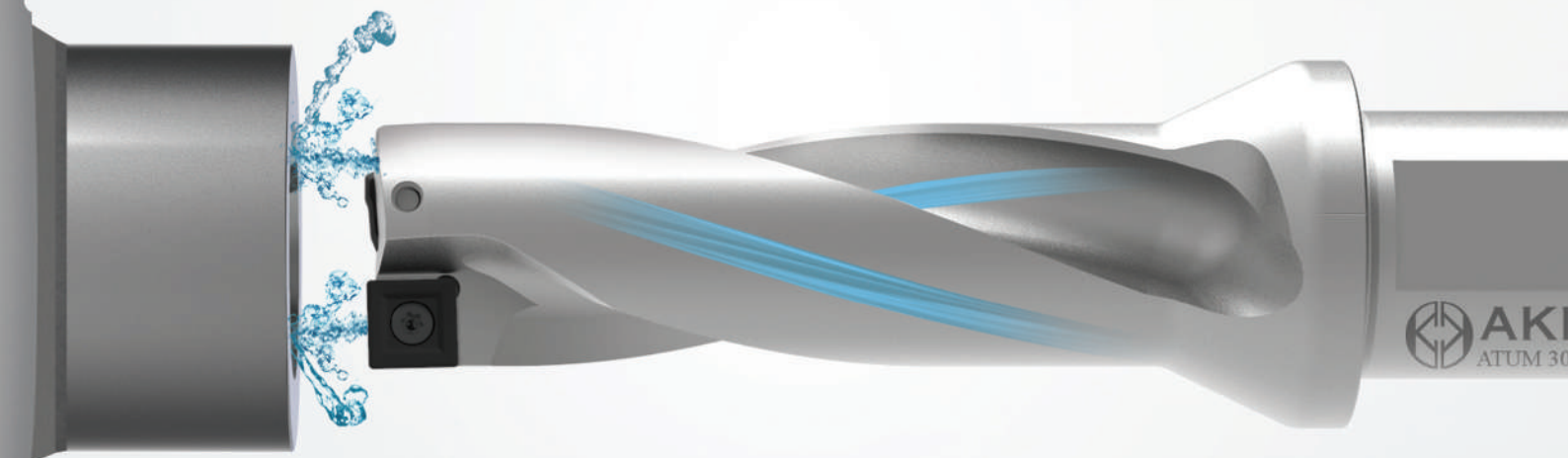

✱ *STOK DURUMU / **STOCK STATUS** / STOCK STATUS*

D2 / D3 / D4 / D5

✱ *Helisel İçten Su Verme Kanalı*
Twisted Coolant Hole
Spiralförmige Kühlungshöhlen

AKKO HELİSEL KANAL TEKNOLOJİSİ
AKKO HELICAL CHANNEL TECHNOLOGY
AKKO HELIX KANAL TECHNOLOGIE

RAKİPLER
COMPETITORS
KONKURRENZ

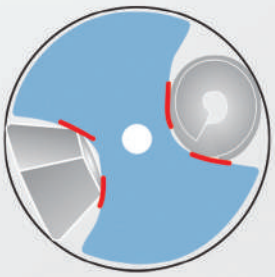

ISO 8FXQD 8\JXQGXU ISO &RQ\SEDWLEOH Kompatible Wendeplatten.

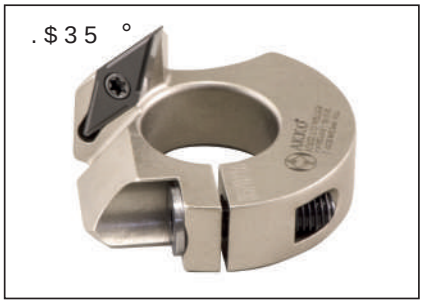

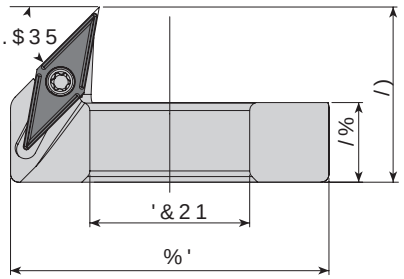

7DN×P .RGX Ordering Code *Bestell-Bezeichnung*		6WRN Stock *Lager*	7DN×P gOo•OHUgPP Dimension (mm) *Abmessung (mm)*				.XOODQ×ODEDN Compatible ATUM Diameter *Verwendeter Vollbohrer*	<HGHN 3DUoDOD Ersatzteile / Spare Parts / .HVLFL Insert *Wendeschneidplatte*	6×NPD Screw *Schraube*	9LGDRU Torx Key *Torx-Schlüssel*	$DKUVFUDXE Mounting Screw *Befestigungsschraube*	8QWHUOHJ Mounting Screw Key *Befestigungsschlüssel*
			%'	'&21	/%	/)	$780	‘				
$'&5	9%	●	32	12	10	22						
$'&5	9%	●			10	22	13					
$'&5	9%	●	33	13	10	22						
$'&5	9%	●			10	22	14					
$'&5	9%	●	34	14	10	22						
$'&5	9%	●			10	22	15					
$'&5	9%	●	35	15	10	22						
$'&5	9%	●			10	22						
$'&5	9%	●	36	16	10	22	17					
$'&5	9%	●			10	22						
$'&5	9%	●	37	17	10	22	18					
$'&5	9%	●			10	22						
$'&5	9%	●	38	18	10	22	19					
$'&5	9%	●			10	22						
$'&5	9%	●	39	19	10	22	20					
$'&5	9%	●			10	22						
$'&5	9%	●	40	20	10	22	21					
$'&5	9%	●			10	22						
$'&5	9%	●	41	21	10	22	22	9% 7	0 [	7	$$9 0 [	$$/
$'&5	9%	●			10	22						
$'&5	9%	●	42	22	10	22	23					
$'&5	9%	●			10	22						
$'&5	9%	●	43	23	10	22	24					
$'&5	9%	●			10	22						
$'&5	9%	●	44	24	10	22	25					
$'&5	9%	●			10	22						
$'&5	9%	●	45	25	10	22	26					
$'&5	9%	●			10	22						
$'&5	9%	●	46	26	10	22	27					
$'&5	9%	●			10	22						
$'&5	9%	●	47	27	10	22	28					
$'&5	9%	●			10	22						
$'&5	9%	●	48	28	10	22	29					
$'&5	9%	●			10	22						
$'&5	9%	●	49	29	10	22	30					
$'&5	9%	●			10	22						
$'&5	9%	●	50	30	10	22	31					

5 6Dù *Technik* W 6RO *Links* HIW
● 6WRNWDXf *Auf Lage* 6WRFN WDNW *Kein Lagerartikel, Lieferzeit auf Anfrage*
ISO 8FXQD 8\JXQGXU ISO &RQ\SEDWLEOH Kompatible Wendeplatten.

6LSDUIü gUQHùL *Beispiel* QJ (
DG sFFW $'&5 9%
'HOLN 3DKODPD %LOH]LùL .XODQ×P .×ODYX]X 6 User's

'(/ú. 3$+/$0$ %ú/(=úøú údú1 7(.1ú. %ú/*ú/(5
TECHNICAL INFORMATION FOR DRILL CHAMFERING RING TOOLS
FASRING FÜR VOLLBOHRER

5BWTJZF &EJMFO Recommended Empfehlung

"

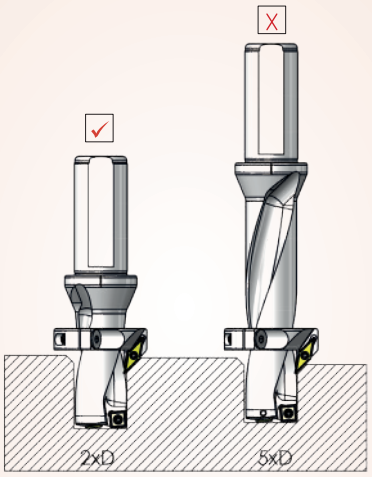

.ÝNLÝOTF IFS [BNBO L'TB CJS EPUNF UBL'N' LVMMBO'O %FWJMTF UJUSFsJNJ FO B[B JOEJSNFL JÉJO LFTNF I'['O' B[BMU'O

If possible, use it always short drilling tools. Otherwise, reduce your speeds to minimize vibration.

Bitte möglichst kurze Bohrwerkzeuge verwenden. Sollte dies nicht möglich sein, reduzieren Sie bitte die Geschwindigkeit, um Vibrationen zu vermeiden.

.POUBK 2FLMJ Mounting System Montage Hinweise

1

BUL BQ H×WEFTJ Ý[FSJOFTUFI L'SNB IBMLBT'O' UBL'O

Put the chamfering ring to drill body.

Schieben Sie den Fasring auf den Bohrkörper.

2

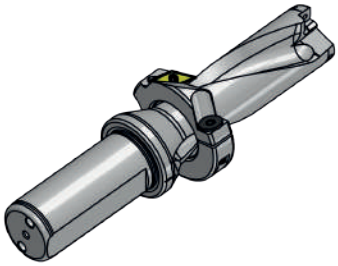

FTUFOJMFO LPOVNB QBI L IBMLBT'O' LBZE'S'O

Please slide chamfering ring to the desired position.

Befestigen Sie den Fasring an der gewünschten Position.

B

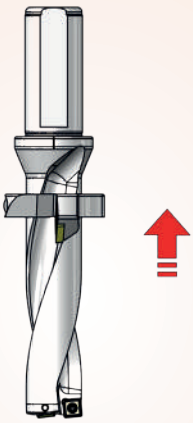

.ÝNLÝO PMEVWVODB QBI L'SNB IBMLBT'O' sBGU L'TN'OB ZBL'O NPOUBK ZBQ

Get close to the mounting shaft of the chamfering ring as possible.

Befestigen Sie den Fasing möglichst nah am Schaft.

3

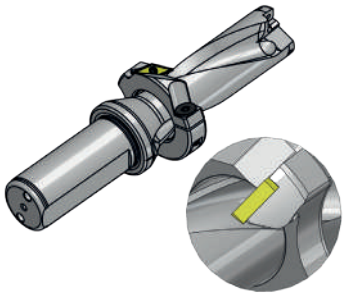

1BI L'SNB IBMLBT'O' UBMBs BL's'OB NBOJ PMNBZBDBL sFLJMEF IFMJT CBsMBOH'D'OB EPOL HFUJSJO XIJDI XJMM OPU SFTJTU UP nVJEJOH

Please keep chamfering ring position chips and try to be equal to the helix start points.

Positionieren Sie den Fasring bündig mit der Bohrerspirale um einen problemlosen Spänetransport zu gewährleisten.

4

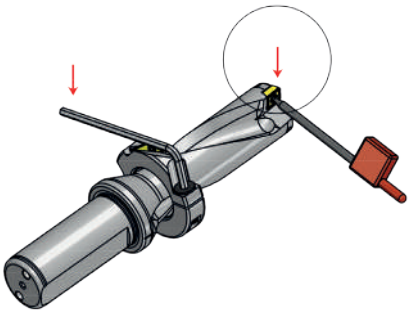

1BI L'SNB IBMLBT'O' T'L'O NBULBC'O VËMBS'O' UBL

Tightening the chamfering ring and put the drill insert.

Den Fasring festziehen und die Bohr-Wendeplatten einbauen.

C

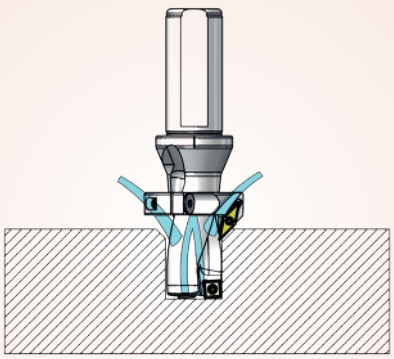

%BIB JZJ VË ×NSÝ JËJO IBSJDJ TPWVUVDV WF NBULBQ VDV JË TPWVUVDV VZHVMBNBL

Apply external cooling and internal coolant drill for a better life for inserts.

Setzen Sie innere und äußere Kühlung ein, um die Standzeit der Wendeplatten zu erhöhen.

1BI L'SNB IBMLBT'O'O EPWSV NPOUBK s

Proper installation of chamferring rings.

Korrekte Montage des Fasrings.

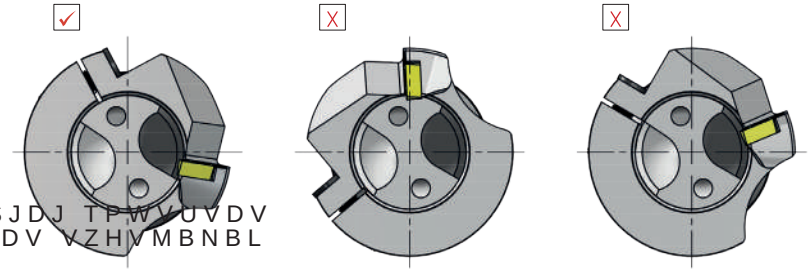

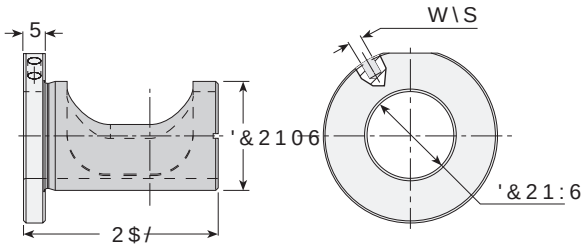

7DN×P .RGX Ordering Code *Bestell-Bezeichnung*	6WRN Stock *Lager*	7DN×P gOo•OHUL PP Dimension (mm) *Abmessung (mm)*		
		'&21:6	'&2106	2$/
$(7	●	20	25	44
$(7	●	25	32	46
$(7	●	32	40	55

▪ 'HOLN LQFH ELU PHWDO \DUGÕPÕ\OD DGDSW|U•Q UDG\DO RODUDN D\DUODQPDVÕQÕ NROD\ODúWÕUPDN
Bohrung zum Einsetzen eines Stiftes mit dem der Adapter radial eingestellt werden kann (Stift ist nicht im Lieferumfang enthalten).

)UH]HOHPH WH]JDKÕQGD WDNPD XoOX PDWNDEÕQ
QRPˆQDO oDSÕ PDWNDEÕQÕQ WDPDPÕQÕ
HNVHQˆQH J|UH |WHOHQPHVˆQH GH+ROGHU úWˆUˆOHU
2Q D P OO QJ PDFK QH WKH GHO¶V QRP QDO
G DPHWHU FDQ EH FKDQJHG E\VK IW QJ WKH GU OO
D[V RXW RI WKH WRRO SS QGO H

Auf einer Fräsmaschine kann die Nennweite des Bohrers durch Verschieben der Bohrerachse aus der Spindelachse verändert werden..

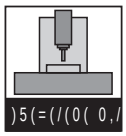

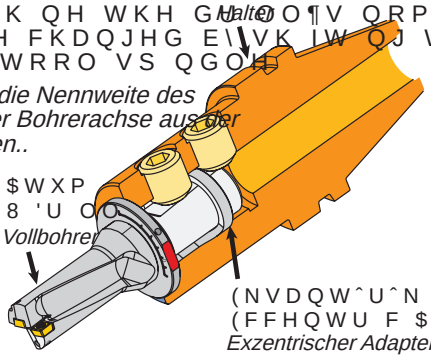

5DGˆDO DUˆDODPD SˆP
9HUˆOHPHVHFHQWˆU
SDG GDGMXVWPHQW
S Q QRW VXSSOLHG
Radial - Einstellstift (nicht im Lieferumfang)

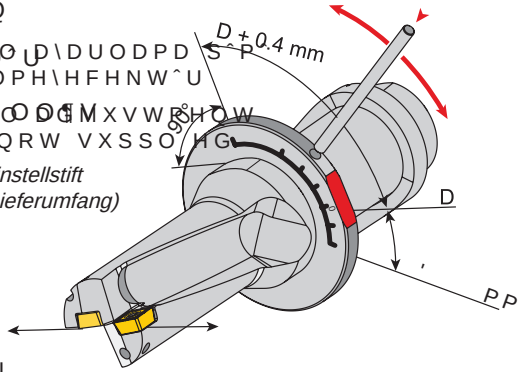

(NVDQWˆUˆN $GDSW|U• .XODQÕPÕ $
7DYVˆ\H (GˆOHQ øOHUOHPH +Õ]Õ
5HFRPPHQGHG)HHG :KHQ 8V QJ (FFHQ
Empfohlener Vorschub bei Einsatz des exzentrischen Adapters

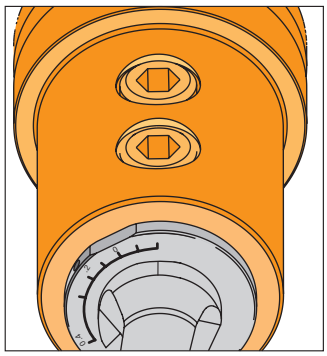

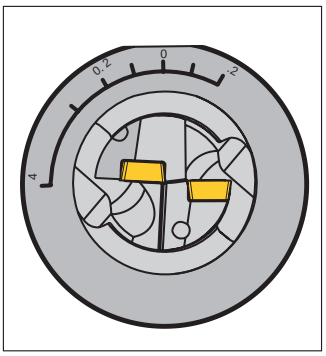

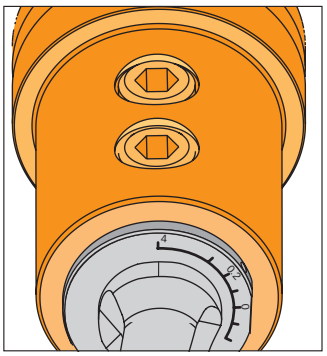

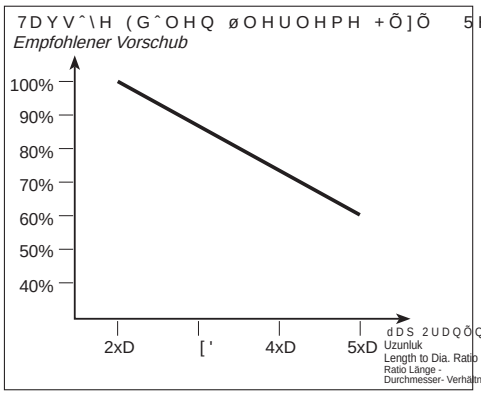

$780¶XQ •]HUˆQGHNˆ G•] oˆ]Jˆ DGDSW|U•Q VÕÎÕU UD
$(7¶Qˆ HNVDQWUˆN DGDSW|U•Q oHYUˆOPHVˆQˆ N
•]HUˆQGHNˆ GHOˆ÷H PHWDO EˆU oXEXN \DS7¶\ˆGD
DUDUDPDGDQ |QFH WXWXFXQXQ YˆGDVÕQÕ KDIˆIoH
7KH DGMXVWPHQW PDUN QSHUSHQGLFXODU WR WKH
F UFXPIHUHQFH RI WKH 8 '5,// ÀDQJH
7R IDF O WDWH WKH URWDW RQ RI WKH DGDSWRU
QVHUWHG QWR D KROH RQ WKH H[FHQWU F DGDSW
EHIRUH DGMXVW QJ DGDSWRU

'HOˆN dDSÕ
24.8 mm
+ROH ' DPHWHU
Lochdurchmesser

Vollbohrer Durchmesser = 25mm

'HOˆN dDSÕ
25 mm
+ROH ' DPHWHU
Lochdurchmesser

Vollbohrer Durchmesser = 25mm

'HOˆN dDSÕ
25.4 mm
+ROH ' DPHWHU
Lochdurchmesser

Vollbohrer Durchmesser = 25mm

Die Einstellmarkierung sollte senkrecht zur Fläche des Bohrerschaftes stehen. Zum Dr
GHV $GDSWHUV VROOWH HLQ 6WLIW LQ GLH %RKUX
die Adapter-Schraube vor dem Einstellen des Adapters.

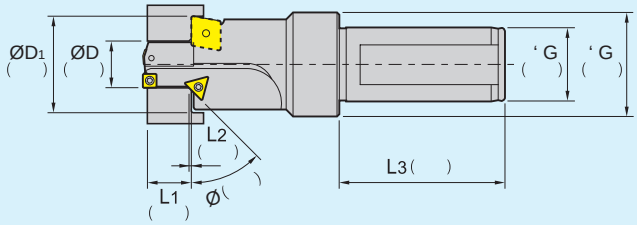

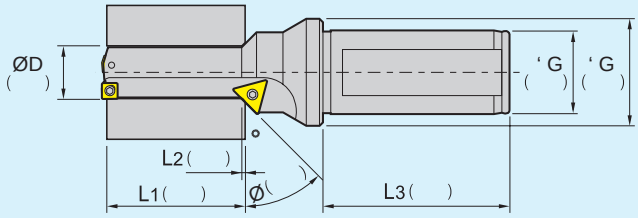

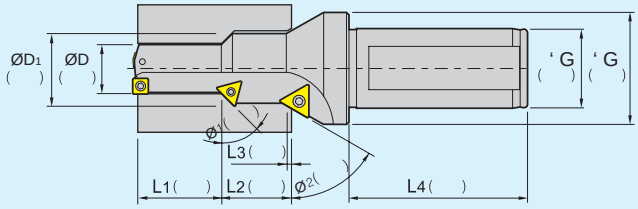

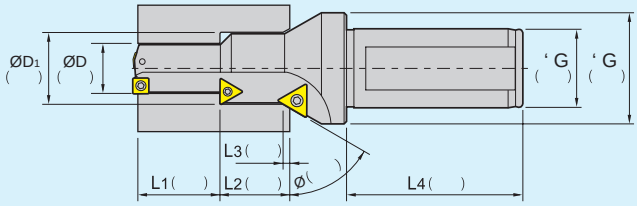

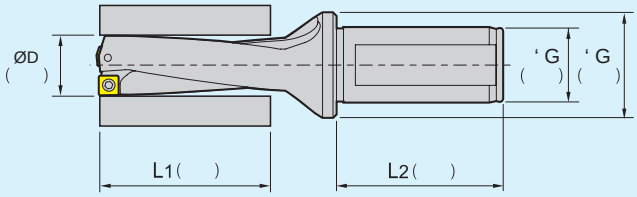

• 4PWVUNB 5JQJ *Kühlmittelanschluss*

☐ :BW %FMJWJ %B ☐ NBW %FMJWJ 2BGU
,‘TN‘OEB ,‘TN‘OEB
Oil Hole On the Plunge Part “Oil hole On the Shank”
Kühlmittelzuführung über den Bund *Kühlmittelbohrung durch den Schaft*

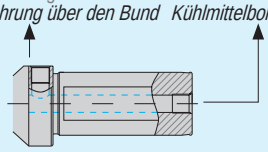

• %FMJL 5JQJ *Bohrungstyp*

☐ ,BQBM‘ %FM ☐ L"Ë‘L %FMJL
Blind Hole Thru Hole
Grundbohrung *Durchgangsbohrung*

• 2BGU 5JQMFSJ *Schaftausführung*

☐ 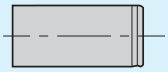 %Ý[5JQ
Flat Type
Bohrungstyp

☐ 8FMEPO 5JQ
Weldon Type
Weldon-Schaft

☐ &WJNMJ :BSH‘ 5JQJ
Whistle Notch Type
Whistle-Notch-Schaft

• :BSH‘ #BWMBNB :FSJ *Lage der Wendeplatte*

☐ %‘s 6DB 1BSFMFM 4UBOEBSU
Parallel to Peripheral Insert (Standard)
Parallel zur äußeren Wendeplatte

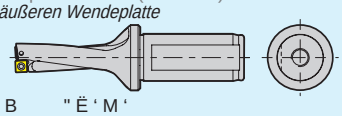

☐ %‘s 6DB "Ë‘M‘
90°angle to peripheral insert
90° außen abgewinkelt

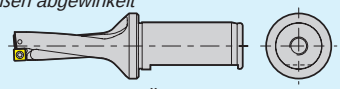

☐ %‘s 6DB "Ë‘M‘
150°angle to peripheral insert
150° außen abgewinkelt

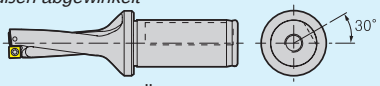

☐ %‘s 6DB "Ë‘M‘
180° angle to peripheral insert
180° außen abgewinkelt

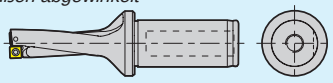

• /PU *Hinweis :*

- 2V "OLJ ,VMMBO‘MBO 5BL‘N Currently Using Tool
- *Aktuell verwendetes Werkzeug*
- 2V "OLJ ,FTNF %VSVNV Current Cutting Condition
- *Aktuelle Schnittbedingungen*
  - 31. ZB EB WD N NJO - RPM or vc(m/min)
  - *-Umdrehungen pro Minute oder vc (m/min.)*
  - WG NN NJO ZB EB GO NN SFW
  - - vf(mm/min) or fn(mm/rev) vf (mm/min.) oder fn (mm/Umdr.)
  - ,FTNF %FSJOMJWJ / Depth of Cut(mm)
  - *- Schnittiefe (mm)*
- º MËÝMFO 4UBOEBSU 5BL‘N º NSÝ Standard of Measuring Tool Life
- *Standzeit des Werkzeugs*
- 2V "OLJ ,VMMBO‘MBO .BLJOBMBS Currently Using Machine
- *Aktuell eingesetzte Maschine*
  - FsMFNF .FSLF[J / Machining Center
  - *- Bearbeitungszentrum*
  - (FOFM 5PSOB / General Lathe
  - *- Drehmaschine*
  - $/$ 5PSOB CNC Lathe
  - *- CNC-Drehmaschine*

ISO 8FXQD 8\JXQGXU ISO &RPSHWWEO Kompatibel mit ISO Wendeplatten.

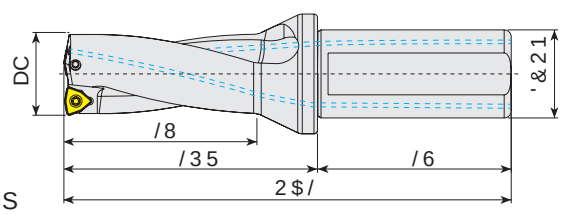

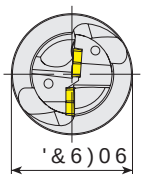

'HOPH 'HULQO[LdDS
Drilling Depth = 2x Diameter
Bohrtiefe = 2x *Durchmesser*

7DN×P .RGX Ordering Code *Bestell-Bezeichnung*	6WRN Stock *Lager*	7DN×P gOo•OHUL Dimension (mm) *Abmessung (mm)*							UNVPP2IVHW Max. Offset (radial) *Max. Versatz (radial)*		UHYLEO Insert *Wendeschneidplatte*	<HGHN 3DUoDODE Ersatzteile *Ersatzteile* 86×NPD Screw *Schraube*	9LGDV×7RUN $ Torx Key *Torx-Schlüsse*
		DC	'&21	'&6)06	2$/	/8	/35	/6	[PD[;PD[	DC >PP@			
$780 ;' :&0	●	16	25	34	110	32	54	56		19			
$780 ;' :&0	●		25	34	110	32	54	56					
$780 ;' :&0	●	17	25	34	112	34	56	56		20			
$780 ;' :&0	●		25	34	112	34	56	56					
$780 ;' :&0	●	18	25	34	114	36	58	56			:&0		
$780 ;' :&0	●		25	34	114	36	58	56					
$780 ;' :&0	●	19	25	34	116	38	60	56					
$780 ;' :&0	●		25	34	116	38	60	56					
$780 ;' :&0	●	20	25	34	118	40	62	56		23		0 [	7
$780 ;' :&0	●		25	34	118	40	62	56					
$780 ;' :&0	●	21	25	34	120	42	64	56	1	23			
$780 ;' :&0	●		25	34	120	42	64	56	1		:&0		
$780 ;' :&0	●	22	25	34	122	44	66	56	1	24			
$780 ;' :&0	●		25	34	122	44	66	56	1				
$780 ;' :&0	●	23	25	34	124	46		56	1	25			
$780 ;' :&0	●		25	34	124	46	68	56	1				
$780 ;' :&0	●	24	25	34	126	48	70	56					
$780 ;' :&0	●		25	34	126	48	70	56					
$780 ;' :&0	●	25	25	34	128	50	72	56					
$780 ;' :&0	●		25	34	128	50	72	56					
$780 ;' :&0	●	26	25	34	130	52	74	56					
$780 ;' :&0	●		25	34	130	52	74	56					
$780 ;' :&0	●	27	25	34	132	54	76	56			:&0	0 [	
$780 ;' :&0	●		25	34	132	54	76	56					
$780 ;' :&0	●	28	25	34	134	56	78	56					
$780 ;' :&0	●		25	34	134	56	78	56					
$780 ;' :&0	●	29	25	34	136	58	80	56					
$780 ;' :&0	●		25	34	136	58	80	56					

5 6Dù Rechts 6RO Links HIW
● 6WRNWD Auf Lager 6WRNWD <RN Kein Lagerartikel, Lieferzeit auf Anfrage
ISO 8FXQD 8\JXQGXU ISO &RPSHWWEO Kompatibel mit ISO Wendeplatten.

6LSDULü gUQHùL Bestellbeispiel QJ (
DG s•FW $780 ;' :&0
7DNPD 8oOX 0DWNDS .XOODQ×P .×ODYX]X 6
Bedienungsanleitung für Vollbohrer : S 427

ISO 8FXQD 8\JXQGXU ISO RQ\SEDWWEO Kombiplatten. ISO Wendeplatten.

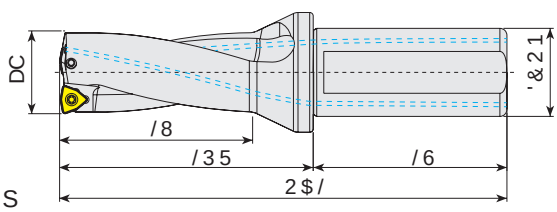

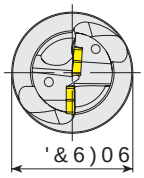

'HOPH 'HULQO[Ldd S
Drilling Depth = 2x Diameter
Bohrtiefe = 2x Durchmesser

< HGHN 3DUoDODeLatzteile Spare Parts

7DN×P .RGX Ordering Code *Bestell-Bezeichnung*	6WRN Stock *Lager*	7DN×P gOo•OH Dimension (mm) *Abmessung (mm)*							UL N VP P2IVHW Max. Offset (radial) *Max. Versatz (radial)*		UHDYLEO Insert *Wendeschneidplatte*	86×NPD Screw *Schraube*	9LGDV×7RUN Torx Key *Torx-Schlüssel*
		DC	'&21	'&606	2$/	/8	/35	/6	;PD[	DC PD[			
$780 ;' :&0	7 ●	30	32	44	147	60	87	60					
new $780 ;' :&0	7 ●		32	44	147	60	87	60					
$780 ;' :&0	7 ●	31	32	44	149	62	89	60					
$780 ;' :&0	7 ●	32	32	44	151	64	91	60					
$780 ;' :&0	7 ●	33	32	44	153	66	93	60					
$780 ;' :&0	7 ●	34	32	44	155	68	95	60					
$780 ;' :&0	7 ●	35	32	44	157	70	97	60					
$780 ;' :&0	7 ●	36	32	44	159	72	99	60	2	40			
$780 ;' :&0	7 ●	37	32	44	161	74	101	60					
$780 ;' :&0	7 ●	38	32	44	163	76	103	60		41	:&0 7	0 [	7
$780 ;' :&0	7 ●	39	32	44	165	78	105	60					
$780 ;' :&0	7 ●	40	32	44	167	80	107	60	1	42			
$780 ;' :&0	7 ●	41	32	44	169	82	109	60					
$780 ;' :&0	7 ●	42	32	44	171	84	111	60		43			
$780 ;' :&0	7 ●	43	32	44	173	86	113	60					
$780 ;' :&0	7 ●	44	32	44	175	88	115	60	0	44			
$780 ;' :&0	●	45	40	54	192	90	122	70					
$780 ;' :&0	●	46	40	54	194	92	124	70	3	52			
$780 ;' :&0	●	47	40	54	196	94	126	70					
$780 ;' :&0	●	48	40	54	198	96	128	70		53			
$780 ;' :&0	●	49	40	54	200	98	130	70					
$780 ;' :&0	●	50	40	54	202	100	132	70	2	54			
$780 ;' :&0	●	51	40	54	204	102	134	70					
$780 ;' :&0	●	52	40	54	206	104	136	70		55			
$780 ;' :&0	●	53	40	54	208	106	138	70			:&0	0 [	7
$780 ;' :&0	●	54	40	54	210	108	140	70	1	56			
$780 ;' :&0	●	55	40	54	212	110	142	70					
$780 ;' :&0	●	56	40	64	214	112	144	70		57			
$780 ;' :&0	●	57	40	64	216	114	146	70					
$780 ;' :&0	●	58	40	64	218	116	148	70	0	58			
$780 ;' :&0	●	59	40	64	220	118	150	70	0	59			
$780 ;' :&0	●	60	40	64	222	120	152	70	0	60			

5 6Dù Technik/ 6RO Links/ HIW
● 6WRNWDXI Lager 6WRFN RQ KHLQH/ Keine Lagerhaltung, Lieferzeit auf Anfrage
6LSDULü gUQHUL Beispiel/ Esempio/ QJ
DG sHFW $780 ;' :&0 7

ISO 8FXQD 8\JXQGXU ISO 2RSVEWWEOKDOWHU ISO Wendeplatten.

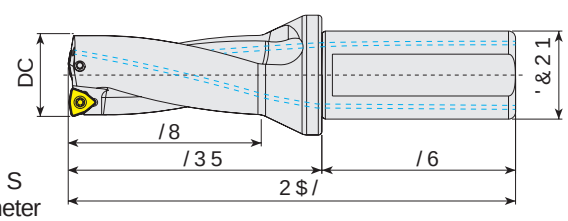

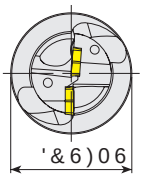

'HOPH 'HULQO[Lddl DS
Drilling Depth = 3x Diameter
Bohrtiefe = 3x *Durchmesser*

Ersatzteile Spare Parts

7DN×P .RGX Ordering Code *Bestell-Bezeichnung*	6WRN Stock *Lager*	7DN×P gOo•OH Dimension (mm) *Abmessung (mm)*							UDLNVP P2IVHW Max. Offset (radial)		UHYGLE Insert *Wendeschneidplatte*	O 86×NPD Screw *Schraube*	9LGDV×7RUN $ Torx Key *Torx-Schlüssel*
		DC	'&21	'&606	2$/	/8	/35	/6	[PD[;PD[	PP DC PD[	PP@			
$780 ;' :&0	●	16	25	34	126	48	70	56		19			
$780 ;' :&0	●		25	34	126	48	70	56					
$780 ;' :&0	●	17	25	34	129	51	73	56		20			
$780 ;' :&0	●		25	34	129	51	73	56					
$780 ;' :&0	●	18	25	34	132	54	76	56			:&0		
$780 ;' :&0	●		25	34	132	54	76	56					
$780 ;' :&0	●	19	25	34	135	57	79	56					
$780 ;' :&0	●		25	34	135	57	79	56					
$780 ;' :&0	●	20	25	34	138	60	82	56		23		0 [	7
$780 ;' :&0	●		25	34	138	60	82	56					
$780 ;' :&0	●	21	25	34	141	63	85	56	1	23			
$780 ;' :&0	●		25	34	141	63	85	56	1				
$780 ;' :&0	●	22	25	34	144	66	88	56	1	24	:&0		
$780 ;' :&0	●		25	34	144	66	88	56	1				
$780 ;' :&0	●	23	25	34	147	69	91	56	1	25			
$780 ;' :&0	●		25	34	147	69	91	56	1				
$780 ;' :&0	●	24	25	34	150	72	94	56					
$780 ;' :&0	●		25	34	150	72	94	56					
$780 ;' :&0	●	25	25	34	153	75	97	56					
$780 ;' :&0	●		25	34	153	75	97	56					
$780 ;' :&0	●	26	25	34	156	78	100	56					
$780 ;' :&0	●		25	34	156	78	100	56					
$780 ;' :&0	●	27	25	34	159	81	103	56			:&0	0 [	
$780 ;' :&0	●		25	34	159	81	103	56					
$780 ;' :&0	●	28	25	34	162	84	106	56					
$780 ;' :&0	●		25	34	162	84	106	56					
$780 ;' :&0	●	29	25	34	165	87	109	56					
$780 ;' :&0	●		25	34	165	87	109	56					
$780 ;' :&0 7	●	30	32	44	177	90	117	60					
$780 ;' :&0 7	●		32	44	177	90	117	60					
$780 ;' :&0 7	●	31	32	44	180	93	120	60					
$780 ;' :&0 7	●		32	44	180	93	120	60					
$780 ;' :&0 7	●	32	32	44	183	96	123	60					
$780 ;' :&0 7	●		32	44	183	96	123	60			:&0 7	0 [	7
$780 ;' :&0 7	●	33	32	44	186	99	126	60					
$780 ;' :&0 7	●		32	44	186	99	126	60					
$780 ;' :&0 7	●	34	32	44	189	102	129	60					
$780 ;' :&0 7	●		32	44	189	102	129	60					

5 6Dù *Technik* W *Links* HIW

● 6WRNWD *Auf Lager* 6WRFN *Keine Lagerhaltung, Lieferzeit auf Anfrage*

ISO 8FXQD 8\JXQGXU ISO 2RSVEWWEOKDOWHU ISO Wendeplatten.

6LSDUù gUQHùLQVWUXPHQWH *Bestellbeispiel*

DG sSFW $780 ;' :&0

7DNPD 8oOX 0DWNDS .XOODQ×P .×ODYX]X 6

Bedienungsanleitung für Vollbohrer : S 427

ISO 8FXQD 8\JXQGXU ISO RQVHUWHO Kompl. Wendeplatten.

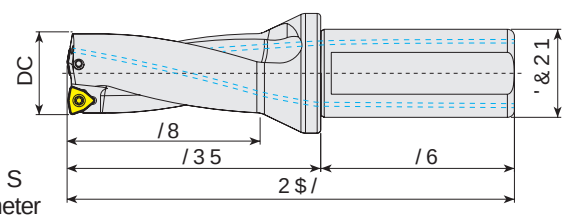

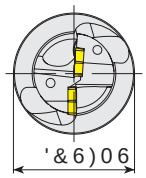

'HOPH 'HULQO[ddS
Drilling Depth = 3x Diameter
Bohrtiefe = 3x Durchmesser

7DN×P .RGX Ordering Code *Bestell-Bezeichnung*	6WRN Stock *Lager*	7DN×P gOo•OHUDQVP2IVHW Dimension (mm) *Abmessung (mm)*							UHDVLEO Max. Versatz (radial) *Max. Versatz (radial)*		UHGH Insert *Wendeschneidplatte*	6×NPD Screw *Schraube*	9LGDV×7RUN $ Torx Key *Torx-Schlüssel*
		DC	'&21	'&6)06	2$/	/8	/35	/6	[PDU		:&0 7	0 [	7
$780 ;' :&0	7 ●	35	32	44	192	105	132	60					
$780 ;' :&0	7 ●		32	44	192	105	132	60					
$780 ;' :&0	7 ●	36	32	44	195	108	135	60	2	40			
$780 ;' :&0	7 ●		32	44	195	108	135	60	2				
$780 ;' :&0	7 ●	37	32	44	198	111	138	60					
$780 ;' :&0	7 ●		32	44	198	111	138	60					
$780 ;' :&0	7 ●	38	32	44	201	114	141	60		41			
$780 ;' :&0	7 ●		32	44	201	114	141	60					
$780 ;' :&0	7 ●	39	32	44	204	117	144	60					
$780 ;' :&0	7 ●		32	44	204	117	144	60					
$780 ;' :&0	7 ●	40	32	44	207	120	147	60	1	42			
$780 ;' :&0	7 ●		32	44	207	120	147	60	1				
$780 ;' :&0	7 ●	41	32	44	210	123	150	60					
$780 ;' :&0	7 ●		32	44	210	123	150	60					
$780 ;' :&0	7 ●	42	32	44	213	126	153	60		43			
$780 ;' :&0	7 ●		32	44	213	126	153	60					
$780 ;' :&0	7 ●	43	32	44	216	129	156	60					
$780 ;' :&0	7 ●		32	44	216	129	156	60					
$780 ;' :&0	7 ●	44	32	44	219	132	159	60	0	44			
$780 ;' :&0	7 ●		32	44	219	132	159	60	0				
$780 ;' :&0	●	45	40	54	237	135	167	70					
$780 ;' :&0	●		40	54	237	135	167	70					
$780 ;' :&0	●	46	40	54	240	138	170	70	3	52			
$780 ;' :&0	●	47	40	54	243	141	173	70					
$780 ;' :&0	●	48	40	54	246	144	176	70		53			
$780 ;' :&0	●	49	40	54	249	147	179	70					
$780 ;' :&0	●	50	40	54	252	150	182	70	2	54			
$780 ;' :&0	●	51	40	54	255	153	185	70					
$780 ;' :&0	●	52	40	54	258	156	188	70		55			
$780 ;' :&0	●	53	40	54	261	159	191	70					
$780 ;' :&0	●	54	40	54	264	162	194	70	1	56			
$780 ;' :&0	●	55	40	54	267	165	197	70					
$780 ;' :&0	●	56	40	64	270	168	200	70		57			
$780 ;' :&0	●	57	40	64	273	171	203	70					
$780 ;' :&0	●	58	40	64	276	174	206	70	0	58			
$780 ;' :&0	●	59	40	64	279	177	209	70	0	59			
$780 ;' :&0	●	60	40	64	282	180	212	70	0	60			

5 6Dù *Technik* 6RO *Lieferzeit* HIW *auf Anfrage*
● 6WRNWDXI *Auf Lager* 6WRNWD <RN *Kein Lagerartikel, Lieferzeit auf Anfrage*
ISO 8FXQD 8\JXQGXU ISO RQVHUWHO Kompl. Wendeplatten.

6LSDULü gUQHùL *Ersatzteile* QJ (
DG sFFW $780 ;' :&0 7
7DNPD 8oOX 0DWDNS .XODQ×P .×ODYX]X 6
Bedienungsanleitung für Vollbohrer : S 427

ISO 8FXQD 8\JXQGXU ISO &RQVHUWLEO Kompatibel mit ISO Wendeplatten.

'HOPH 'HULQO[LdDS
Drilling Depth = 4x Diameter
Bohrtiefe = 4x *Durchmesser*

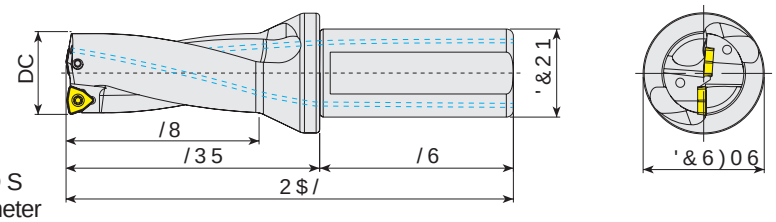

7DN×P .RGX Ordering Code *Bestell-Bezeichnung*	6WRN Stock *Lager*	7DN×P gOo•OHUL Dimension (mm) *Abmessung (mm)*							UDNVPP2IVHW Max. Offset (radial) *Max. Versatz (radial)*		UHVLEO Insert *Wendeschneidplatte*	<HGHN 3DUoDODX Ersatzteile Spare Parts 86×NPD Screw *Schraube*	9LGDV×7RUN $0 Torx Key *Torx-Schlüsse*
		DC	'&21	'&6)06	2$/	/8	/35	/6	;PD[	DC >PP@			
$780 ;' :&0	●	16	25	34	142	64	86	56		19			
$780 ;' :&0	○		25	34	142	64	86	56					
$780 ;' :&0	●	17	25	34	146	68	90	56		20			
$780 ;' :&0	●		25	34	146	68	90	56					
$780 ;' :&0	●	18	25	34	150	72	94	56			:&0		
$780 ;' :&0	○		25	34	150	72	94	56					
$780 ;' :&0	●	19	25	34	154	76	98	56					
$780 ;' :&0	○		25	34	154	76	98	56					
$780 ;' :&0	●	20	25	34	158	80	102	56		23		0 [	
$780 ;' :&0	○		25	34	158	80	102	56					
$780 ;' :&0	●	21	25	34	162	84	106	56	1	23			
$780 ;' :&0	○		25	34	162	84	106	56	1		:&0		7
$780 ;' :&0	●	22	25	34	166	88	110	56	1	24			
$780 ;' :&0	●		25	34	166	88	110	56	1				
$780 ;' :&0	●	23	25	34	170	92	114	56	1	25			
$780 ;' :&0	○		25	34	170	92	114	56	1				
$780 ;' :&0	●	24	25	34	174	96	118	56					
$780 ;' :&0	○		25	34	174	96	118	56					
$780 ;' :&0	●	25	25	34	178	100	122	56					
$780 ;' :&0	○		25	34	178	100	122	56					
$780 ;' :&0	●	26	25	34	182	104	126	56					
$780 ;' :&0	●		25	34	182	104	126	56					
$780 ;' :&0	●	27	25	34	186	108	130	56			:&0	0 [	
$780 ;' :&0	○		25	34	186	108	130	56					
$780 ;' :&0	●	28	25	34	190	112	134	56					
$780 ;' :&0	●		25	34	190	112	134	56					
$780 ;' :&0	●	29	25	34	194	116	138	56					
$780 ;' :&0	○		25	34	194	116	138	56					

5 6Dù Rechts 5 ;XW 6RØ Links /HIW
● 6WRNWD Auf Lager 6WRNWD <RN Kein Lager artikel, Lieferzeit auf Anfrage
ISO 8FXQD 8\JXQGXU ISO &RQVHUWLEO Kompatibel mit ISO Wendeplatten.

6LSDULü gUQHùL 2UGHUQJ Bestellbeispiel
DG sFW $780 ;' :&0
7DNPD 8oOX 0DWNDS .XOODQ×P .×ODYX]X 6
Bedienungsanleitung für Vollbohrer : S 427

ISO 8FXQD 8\JXQGXU ISO RQ VHDWWE O Kohlhammerplatten. ISO

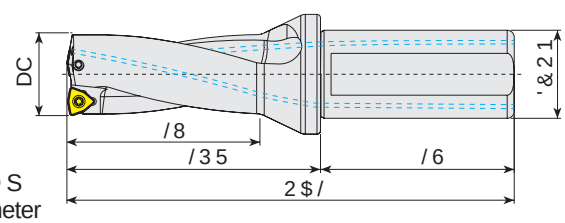

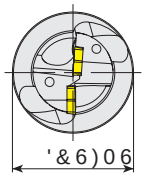

'HOPH 'HULQ[ldDS
Drilling Depth = 4x Diameter
Bohrtiefe = 4x Durchmesser

<HGHN 3DUoDODDEVatzteile/Spare Parts

7DN×P .RGX Ordering Code *Bestell-Bezeichnung*	6WRN Stock *Lager*	7DN×P gOo•OHUDQVP2IVHW Dimension (mm) *Abmessung (mm)*							UHDVLEO Insert *Wendeschneidplatte*	86×NPD Screw *Schraube*	9LGDV×7RUN $ Torx Key *Torx-Schlüssel*
		DC	'&21	'&)06	2$/	/8	/35	/6	[PDU ;PDU PP DC PDU PP@		
$780 ;' :&0	7 ●	30	32	44	207	120	147	60			
$780 ;' :&0	7 ●	31	32	44	211	124	151	60			
$780 ;' :&0	7 ●	32	32	44	215	128	155	60			
$780 ;' :&0	7 ●	33	32	44	219	132	159	60			
$780 ;' :&0	7 ●		32	44	219	132	159	60			
$780 ;' :&0	7 ●	34	32	44	223	136	163	60			
$780 ;' :&0	7 ●	35	32	44	227	140	167				
$780 ;' :&0	7 ●	36	32	44	231	144	171	60	2	40	:&0 7 0 [7
$780 ;' :&0	7 ●	37	32	44	235	148	175	60			
$780 ;' :&0	7 ●	38	32	44	239	152	179	60		41	
$780 ;' :&0	7 ●		32	44	239	152	179	60			
$780 ;' :&0	7 ●	39	32	44	243	156	183	60			
$780 ;' :&0	7 ●	40	32	44	247	160	187	60	1	42	
$780 ;' :&0	7 ●	41	32	44	251	164	191	60			
$780 ;' :&0	7 ●	42	32	44	255	168	195	60		43	
$780 ;' :&0	7 ●	43	32	44	259	172	199	60			
$780 ;' :&0	7 ●	44	32	44	263	176	203	60	0	44	
$780 ;' :&0	●	45	40	54	282	180	212	70			
$780 ;' :&0	●	46	40	54	286	184	216	70	3	52	
$780 ;' :&0	●	47	40	54	290	188	220	70			
$780 ;' :&0	●	48	40	54	294	192	224	70		53	:&0 0 [7
$780 ;' :&0	●	49	40	54	298	196	228	70			
$780 ;' :&0	●	50	40	54	302	200	232	70	2	54	

5 6Dù *Technik* W/ 6RO *Links* HIW
● 6WRNWDAuf Lage 6WRFNWD <RN/ *Kein Lag* 6WKH *Lieferzeit auf Anfrage*

6LSDULü gUQHùL *Beispiel* QJ (
DG sHFW $780 ;' :&0 7
7DNPD 8oOX 0DWNDS .XODQ×P .×ODYX]X 6
Bedienungsanleitung für Vollbohrer : S 427

ISO 8FXQD 8\JXQGXU ISO RQ VHDWWE O Kohlhammerplatten. ISO

ISO 8 F X Q D 8 \ J X Q G X U ISO & R Q V E O H [Wendeschneidplatten.

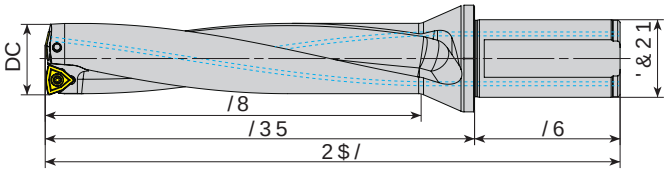

' H O P H ' H U L Q O [L d D S
Drilling Depth = 5x Diameter
Bohrtiefe = 5x Durchmesser

< H G H N 3 D U o D O H Ersatzteile / Spare Parts

7 D N × P . R G X Ordering Code *Bestell-Bezeichnung*	6 W R N Stock *Lager*	7 D N × P g O o • O H U L Q Dimension (mm) *Abmessung (mm)*							U P V D W] Max. Offset (radial) *Max. Versatz (radial)*		U ' G L E O Insert *Wendeschneidplatte*	O 86 × N P D Screw *Schraube*	9 L G D V × 7 R U Q Torx Key *Torx-Schlüssel*
		DC	' & 2 1	' & 6) 0 6	2 $ /	/ 8	/ 35	/ 6	; P D [	2 P P @ DC P D [			
$ 7 8 0 ; ' : & 0	●	20	25	34	178	100	122	56		23	: & 0	0 [	7
$ 7 8 0 ; ' : & 0	●	21	25	34	183	105	127	56	1	23			
$ 7 8 0 ; ' : & 0	●	22	25	34	188	110	132	56	1	24			
$ 7 8 0 ; ' : & 0	●	23	25	34	193	115	137	56	1	25			
$ 7 8 0 ; ' : & 0	●	24	25	34	198	120	142	56			: & 0	0 [	
$ 7 8 0 ; ' : & 0	●	25	25	34	203	125	147	56					
$ 7 8 0 ; ' : & 0	●	26	25	34	208	130	152	56					
$ 7 8 0 ; ' : & 0	●	27	25	34	213	135	157	56					
$ 7 8 0 ; ' : & 0	●	28	25	34	218	140	162	56					
$ 7 8 0 ; ' : & 0	●	29	25	34	223	145	167	56					
$ 7 8 0 ; ' : & 0 7	●	30	32	44	237	150	177	60			: & 0 7	0 [	7
$ 7 8 0 ; ' : & 0 7	●	31	32	44	242	155	182	60					
$ 7 8 0 ; ' : & 0 7	●	32	32	44	247	160	187	60					
$ 7 8 0 ; ' : & 0 7	●	33	32	44	252	165	192	60					
$ 7 8 0 ; ' : & 0 7	●	34	32	44	257	170	197	60					
$ 7 8 0 ; ' : & 0 7	●	35	32	44	262	175	202	60					
$ 7 8 0 ; ' : & 0 7	●	37	32	44	272	185	212	60					
$ 7 8 0 ; ' : & 0 7	●	38	32	44	277	190	217	60		41			
$ 7 8 0 ; ' : & 0	●	46	40	54	332	230	262	70	3	52	: & 0	0 [	7
new $ 7 8 0 ; ' : & 0	●	49	40	54	347	245	277	70					

5 6 D ù *Technik / Technique* 6 R O *Links / Left* H I W
● 6 W R N W D *Auf Lager / In Stock* 6 W R N W D < R N / *Kein Lagerartikel, Lieferzeit auf Anfrage / No stock item, delivery time on request*
ISO 8 F X Q D 8 \ J X Q G X U ISO & R Q V E O H [Wendeschneidplatten.

6 L S D U L ü g U Q H ù L *Ersatzteile / Spare parts* 2 U L J L Q D O (D G s H F W $ 7 8 0 ; ' : & 0
7 D N P D 8 o O X 0 D W N D S . X O O D Q × P . × O D Y X] X 6
Bedienungsanleitung für Vollbohrer : S 427

, 6 & 5 F X Q D 8 \ J X Q G X U , & & 5 Q V D W X O W E O H K D U W P H W D O O H Z H Q G H S O D W W H Q .

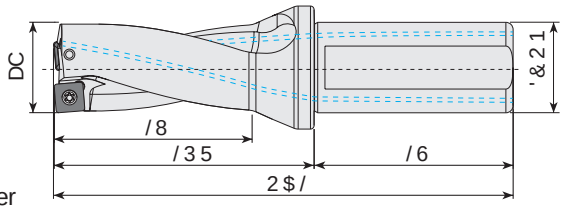

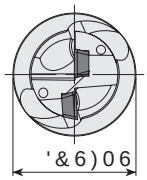

'HOPH 'HULQOL[dDS
Drilling Depth = 3x Diameter
Bohrtiefe = 3x Durchmesser

7DN×P .RGX Ordering Code *Bestell-Bezeichnung*	6WRN Stock *Lager*	7DN×P gOo•OHUL QVP2IVHW Dimension (mm) *Abmessung (mm)*							UHYLEO 86×NPD Max. Versatz (radial) *Max. Versatz (radial)*		UHYGLEO 86×NPD Wendeschneidplatte *Insert*	9LGDV×7RUN $C Screw *Schraube*	9LGDV×7RUN $C Torx Key *Torx-Schlüssel*
		DC	'&21	'&)06	2$/	/8	/35	/6	;PD[	DC>PP@PD[			
$780 ;' 62	●	14	20	25	114	42	64	50					
$780 ;' 62	●	15	20	25	117	45	67	50					
$780 ;' 62	●	16	25	34	126	48	70	56			62	0[	7
$780 ;' 62	●		25	34	126	48	70	56					
$780 ;' 62	●	17	25	34	129	51	73	56					
$780 ;' 62	●		25	34	129	51	73	56					
$780 ;' 62	●	18	25	34	132	54	76	56					
$780 ;' 62	●	19	25	34	135	57	79	56			62	0[	7
$780 ;' 62	●	20	25	34	138	60	82	56					
$780 ;' 62	●	21	25	34	141	63	85	56					
$780 ;' 62	●	22	25	34	144	66	88	56		25	62	0[	7
$780 ;' 62	●		25	34	144	66	88	56					
$780 ;' 62	●	23	25	34	147	69	91	56					
$780 ;' 62	●	24	25	34	150	72	94	56	1	26			
$780 ;' 62	7●	25	25	34	153	75	97	56					
$780 ;' 62	7●	26	25	34	156	78	100	56	2	30			
$780 ;' 62	7●	27	25	34	159	81	103	56			62 7	0[	7
$780 ;' 62	7●	29	25	34	174	87	114	56					
$780 ;' 62	7●	30	32	44	177	90	117	60	1	32			
$780 ;' 62	7●	31	32	44	200	93	120	60					
$780 ;' 62	7●	33	32	44	186	99	126	60		34			
$780 ;' 62	●	35	32	44	192	105	132	60					
$780 ;' 62	●	36	32	44	195	108	135	60		41			
$780 ;' 62	●	37	32	44	198	111	138	60			62	0;	7
$780 ;' 62	●	38	32	44	201	114	141	60					
$780 ;' 62	●	39	32	44	204	117	144	60					
$780 ;' 62	●	40	32	44	207	120	147	60		43			
$780 ;' 62	●	43	32	44	216	129	156	60					

5 6Dù *Technik* W *Links* H I W
● 6WRNWDQGDUG *Auf Lager* 6 W RFN *Kein Lagerartikel, Lieferzeit auf Anfrage*
, 6 & 5 F X Q D 8 \ J X Q G X U , & & 5 Q V D W X O W E O H K D U W P H W D O O H Z H Q G H S O D W W H Q .

6LSDULü gUQHù L *Beispiel*
DG sFFW $780 ;' 62
7DNPD 8oOX 0DWNDS .XOODQ×P .×ODYX]X 6
Bedienungsanleitung für Vollbohrer : S 427

, 6 & 5 F X Q D 8 \ J X Q G X U , 6 & 5 Q D W L E O H K Zimpaßwendeplatten.

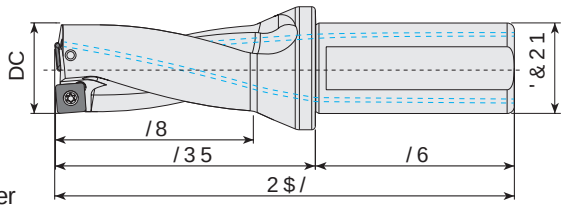

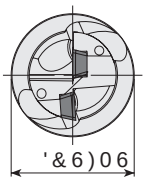

'HOPH 'HULQO[LdDS
Drilling Depth = 4x Diameter
Bohrtiefe = 4x *Durchmesser*

7DN×P .RGX Ordering Code *Bestell-Bezeichnung*	6WRN Stock *Lager*	7DN×P gOo•OHUDLNVPP2IVHW Dimension (mm) *Abmessung (mm)* DC	'&21	'&6)06	2$/	/8	/35	/6	UDVLDO 86×NPD Max. Offset (radial) *Max. Versatz (radial)* ;PD[	DC >PP@	UDVLDO 86×NPD Insert *Wendeschneidplatte*	<HGHN 3DUoDODD Ersatzteile Spare Parts Screw *Schraube*	9LGDV×7RUN $ Torx Key *Torx-Schlüsse*
$780 ;' 62	●	14	20	25	128	56	78	50					
$780 ;' 62	●		20	25	128	56	78	50					
$780 ;' 62	●	15	20	25	132	60	62	50			62	0 [	7
$780 ;' 62	●		20	25	132	60	82	50	1				
$780 ;' 62	●	17	25	34	146	68	90	56					
$780 ;' 62	●	19	25	34	154	76	98	56					
$780 ;' 62	●		25	34	154	76	98	56		21	62	0 [	7
$780 ;' 62	●	20	25	34	158	80	102	56					
$780 ;' 62	●	21	25	34	162	84	106	56					
$780 ;' 62	●	22	25	34	166	88	110	56		25			
$780 ;' 62	●		25	34	166	88	110	56			62	0 [	7
$780 ;' 62	●	23	25	34	170	92	114	56					
$780 ;' 62	●	24	25	34	174	96	118	56	1	26			
$780 ;' 62	7●	25	25	34	178	100	122	56					
$780 ;' 62	7●	27	25	34	186	108	130	56					
$780 ;' 62	7●	28	25	34	190	112	134	56		31			
$780 ;' 62	7●	29	25	34	194	116	138	56			62 7	0 [	7
$780 ;' 62	7●	30	32	44	207	120	147	60	1	32			
$780 ;' 62	7●	31	32	44	211	124	151	60					
$780 ;' 62	7●	33	32	44	219	132	159	60		34			
$780 ;' 62	7●	34	32	44	223	136	163	60					
$780 ;' 62	●	35	32	44	227	140	167	60			62	0 ;	7

5 6Dù Rechts 6RO Links HIW
● 6WRNWD Auf Lager 6WRNWD <RN Kein Lagerartikel, Lieferzeit auf Anfrage
, 6 & 5 8 F X Q D 8 \ J X Q G X U , 6 & 5 Q D W L E O H K Zimpaßwendeplatten.

6LSDULü gUQHùL Bestellbeispiel QJ ([
DG s•FW $780 ;' 6
7DNPD 8oOX 0DWNDS .XOODQ×P .×ODYX]X 6
Bedienungsanleitung für Vollbohrer : S 427

. 5 / < 8 F X Q D 8 \ J X Q G X U . & R P S V D W L E O H K Z S D W H Q H platten.

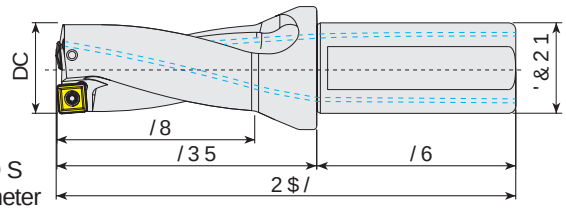

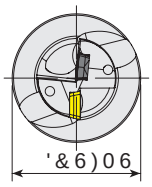

'HOPH 'HULQO[Ldù DS
Drilling Depth = 2x Diameter
Bohrtiefe = 2x Durchmesser

7DN×P .RGX Ordering Code *Bestell-Bezeichnung*	6WRN Stock *Lager*		7DN×P gOo•OHUDQVP2IVHW Dimension (mm) *Abmessung (mm)* DC	'&21	'&)06	2$/	/8	/35	/6	Max. Offset (radial) *Max. Versatz (radial)* ;PD[	PP@DC	UDG\DHOLFL Insert *Wendeschneidplatte*	6 Screw *Schraube*	9LGDWRUN Torx Key *Torx-Schlüssel*
$780 ;' .'5	●		14	20	25	100	28	50	50			6307 ;207	0 [	7
$780 ;' .'5	●		18	25	34	114	36	58	56		19	6307 ;207	0 [	7
$780 ;' .'5	●	7	20	25	34	118	40	62	56			6307 7 ;207 7	0 [	
$780 ;' .'5	●	7	22	25	34	122	44	66	56					
$780 ;' .'5	●		24	25	34	126	48	70	56					7
$780 ;' .'5	●		25	25	34	128	50	72	56			6307 ;207	0 [	
$780 ;' .'5	●		26	25	34	130	52	74	56					
$780 ;' .'5	●		28	25	34	134	56	78	56					
$780 ;' .'5	●	7	30	32	34	147	60	87	60			6307 7		
$780 ;' .'5	●	7	32	32	44	151	64	91	60			;207 7	0 [	7
$780 ;' .'5	●	7	34	32	44	155	68	95	60					
$780 ;' .'5	●		36	32	44	159	72	99	60			6307		
$780 ;' .'5	●		37	32	44	161	74	101	60			;207	0 [	
$780 ;' .'5	●		38	32	44	163	76	103	60					

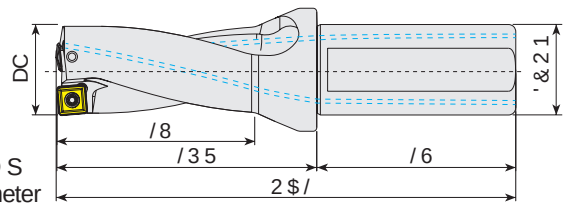

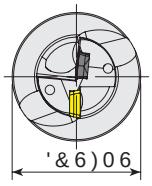

'HOPH 'HULQO[Ldù DS
Drilling Depth = 4x Diameter
Bohrtiefe = 4x Durchmesser

7DN×P .RGX Ordering Code *Bestell-Bezeichnung*	6WRN Stock *Lager*		7DN×P gOo•OHUDQVP2IVHW Dimension (mm) *Abmessung (mm)* DC	'&21	'&)06	2$/	/8	/35	/6	Max. Offset (radial) *Max. Versatz (radial)* ;PD[	PP@DC	UDG\DHOLFL Insert *Wendeschneidplatte*	6 Screw *Schraube*	9LGDWRUN Torx Key *Torx-Schlüssel*
$780 ;' .'5	●		14	20	25	128	56	78	50					
$780 ;' .'5	●			20	25	128	56	78	50		15			
$780 ;' .'5	●		15	20	25	132	60	82	50			6307 ;207	0 [	7
$780 ;' .'5	●			20	25	132	60	82	50		16			
$780 ;' .'5	●		16	25	34	142	64	86	56					
$780 ;' .'5	●		17	25	34	146	68	90	56		18			
$780 ;' .'5	●			25	34	146	68	90	56					
$780 ;' .'5	●		18	25	34	150	72	94	56		19	6307 ;207	0 [	7
$780 ;' .'5	●			25	34	150	72	94	56					
$780 ;' .'5	●		19	25	34	154	76	98	56		20			
$780 ;' .'5	●	7	20	25	34	158	80	102	56			6307 7		
$780 ;' .'5	●	7	21	25	34	162	84	106	56			;207 7	0 [	7
$780 ;' .'5	●	7	22	25	34	166	88	110	56					
$780 ;' .'5	●		24	25	34	174	96	118	56			6307		
$780 ;' .'5	●		25	25	34	178	100	122	56			;207	0 [	

5 6Dù Technik W 6RONLinks H I W

● 6WRNWDUDuf Lager 6WRNWDUDuf Lager < R N / Keine Lagerhaltung / Lieferzeit auf Anfrage

. 5 / < 8 F X Q D 8 \ J X Q G X U . & R P S V D W L E O H K Z S D W H Q H platten.

6 L S D U L ü g U Q H Ù L Beispiel Q J

D G s•FW $780 ;' .'5

7DNPD 8oOX 0DWNDS .XOODQ×P .×ODYX]X 6

Bedienungsanleitung für Vollbohrer : S 427

. 5 / < 8 F X Q D 8 \ J X Q G X U . & R P S D W L E O H K D U W P H W D O O E R K U H U L Q V H U W V

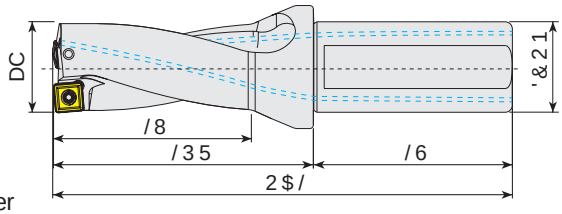

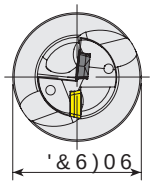

'HOPH 'HULQO[Lò DS
Drilling Depth = 3x Diameter
Bohrtiefe = 3x Durchmesser

7DN×P .RGX Ordering Code *Bestell-Bezeichnung*	6WRN Stock *Lager*	7DN×P gOo•OHUDQVP2IVHW Dimension (mm) *Abmessung (mm)* DC	'&21	'&)06	2$/	/8	/35	/6	Max. Offset (radial) *Max. Versatz (radial)*	UDG\DHOYLFL Insert *Wendeschneidplatte*	6RNPD Screw *Schraube*	7RUN Torx Key *Torx-Schlüssel*
$780 ;' .'5	●		20	25	108	36	58	50		6307 ;207		
$780 ;' .'5	●	13	20	25	111	39	61	50				
$780 ;' .'5	●	14	20	25	114	42	64	50				
$780 ;' .'5	●		20	25	114	42	64	50	15	6307 ;207	0 [	7
$780 ;' .'5	●	15	20	25	117	45	67	50				
$780 ;' .'5	●		20	25	117	45	67	50	16			
$780 ;' .'5	●	16	25	34	126	48	70	56				
$780 ;' .'5	●		25	34	126	48	70	56				
$780 ;' .'5	●	17	25	34	129	51	73	56	18			
$780 ;' .'5	●		25	34	129	51	73	56		6307 ;207	0 [	7
$780 ;' .'5	●	18	25	34	132	54	76	56	19			
$780 ;' .'5	●		25	34	132	54	76	56				
$780 ;' .'5	●	19	25	34	135	57	79	56	20			
$780 ;' .'5	●		25	34	135	57	79	56				
$780 ;' .'5	7 ●	20	25	34	138	60	82	56				
$780 ;' .'5	7 ●		25	34	138	60	82	56				
$780 ;' .'5	7 ●	21	25	34	141	63	85	56		6307 7 ;207 7	0 [	
$780 ;' .'5	7 ●	22	25	34	144	66	88	56				
$780 ;' .'5	7 ●		25	34	144	68	88	56				
$780 ;' .'5	7 ●	23	25	34	147	69	91	56				
$780 ;' .'5	7 ●		25	34	147	69	91	56				7
$780 ;' .'5	●	24	25	34	150	72	94	56				
$780 ;' .'5	●		25	34	150	72	94	56				
$780 ;' .'5	●	25	25	34	153	75	97	56		6307 ;207	0 [	
$780 ;' .'5	●	26	25	34	156	78	100	56				
$780 ;' .'5	●	27	25	34	159	81	103	56				
$780 ;' .'5	●	28	25	34	162	84	106	56				
$780 ;' .'5	●	29	25	34	165	87	109	56				
$780 ;' .'5	7 ●	30	32	44	177	90	117	60				
$780 ;' .'5	7 ●	32	32	44	183	96	123	60		6307 7 ;207 7	0 [	
$780 ;' .'5	7 ●	33	32	44	186	99	126	60				
$780 ;' .'5	7 ●	34	32	44	189	102	129	60				
$780 ;' .'5	7 ●	35	32	44	192	105	132	60				7
$780 ;' .'5	●	37	32	44	198	111	138	60				
$780 ;' .'5	●	38	32	44	201	114	141	60		6307 ;207	0 [	
$780 ;' .'5	●	39	32	44	204	117	144	60				
$780 ;' .'5	●	40	32	44	207	120	147	60				

<HGHN 3DUoDO Ersatzteile Spare Parts

5 6Dù Technik W 6RO Links HIW

● 6WRNWDXf Lager 6WDQGDUG <RN Keine Lagerhaltung, Lieferzeit auf Anfrage

6LSDUIü gUQHùL Bestellbeispiel QJ (

DG sSFW $780 ;' .'5

7DNPD 8oOX 0DWNDS .XOODQ×P .×ODYX]X 6

Bedienungsanleitung für Vollbohrer : S 427

. 5 / <8 F X Q D 8 \ J X Q G X U . 5 / <P Q S V D H W L W E O H K D U W P H W D O O H Z H Q G H S O D W W H Q .

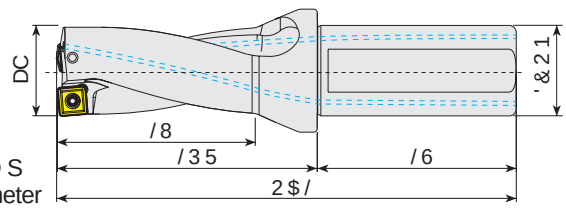

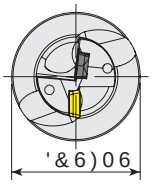

'HOPH 'HULQOLQJWLHIH = 5x Durchmesser
Drilling Depth = 5x Diameter
Bohrtiefe = 5x *Durchmesser*

<HGHN 3DUoDODU Ersatzteile Spare Parts

7DN×P .RGX Ordering Code *Bestell-Bezeichnung*	6WRN Stock *Lager*	7DN×P gOo•OHQJH Dimension (mm) *Abmessung (mm)*							UHGXNVP2IVHW Max. Offset (radial) *Max. Versatz (radial)*		UDGLDOH LQVHUW Insert *Wendeschneidplatte*	6FUHZ Screw *Schraube*	7RUS[6FKO Torx Key *Torx-Schlüssel*
		DC	'&21	'&606	2$/	/8	/35	/6	[PDI]				
									;PDI[	DC PDI[			
$780 ;' .'5	●	17	25	34	163	85	107	56		18	6307 ;207	0 ;	7
$780 ;' .'5	●		25	34	163	85	107	56					
$780 ;' .'5	7 ●	22	25	34	188	110	132	56			6307 7 ;207	7 0 ;	7
$780 ;' .'5	7 ●	30	32	44	237	150	177	60			6307 7 ;207	7 0 ;	7

. 5 / <8 F X Q D 8 \ J X Q G X U . 5 / <P Q S V D H W L W E O H K D U W P H W D O O H Z H Q G H S O D W W H Q .

7DNPD 8oOX 0DWNDS .XOODQ×P .×ODYX]X 6
Bedienungsanleitung für Vollbohrer : S 427

076%8FXQD 8\JXQGXU 07&6P6QWHLEWH ZKompaktbeWendeplatten.

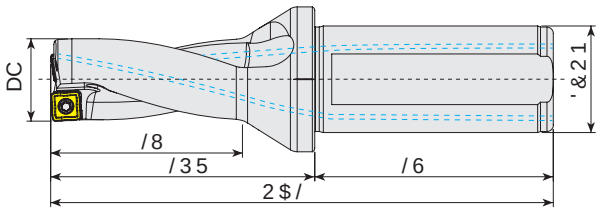

'HOPH 'HULQO[LdDS
Drilling Depth = 2x Diameter
Bohrtiefe = 2x Durchmesser

7DN×P .RGX Ordering Code *Bestell-Bezeichnung*	6WRN Stock *Lager*	7DN×P gOo•OHUDQVP2IVHW Dimension (mm) *Abmessung (mm)*							UHGXLEO Max. Offset (radial) *Max. Versatz (radial)*		UHGVWLEO Insert *Wendeschneidplatte*	8o6×NPD 9LGDV/ Screw *Schraube*	7RUN $S Torx Key *Torx-Schlüssel*
		DC	'&21	'&6)06	2$/	/8	/35	/6	[PD[				
									;PD[	>PP@	DC >PP@		
$780 ;' 62	●	14	20	25	100	28	50	50					
$780 ;' 62	●	15	20	25	102	30	52	50			620;	0 [	
$780 ;' 62	●	16	25	34	110	32	54	56					7
$780 ;' 62	●	17	25	34	112	34	56	56					
$780 ;' 62	●	18	25	34	114	36	58	56			620;	0 ;	
$780 ;' 62	●	19	25	34	116	38	60	56					
$780 ;' 62	●	20	25	34	118	40	62	56					
$780 ;' 62	●	21	25	34	120	42	64	56			620;	0 ;	
$780 ;' 62	●	22	25	34	122	44	66	56					7
$780 ;' 62	●	23	25	34	124	46	68	56					
$780 ;' 62	●	24	25	34	126	48	70	56			620;	0 ;	
$780 ;' 62	●	25	25	34	128	50	72	56					
$780 ;' 62	●	26	25	34	130	52	74	56					
$780 ;' 62	●	28	25	34	134	56	78	56			620;	0 ;	7
$780 ;' 62	●	30	32	44	147	60	87	60					
new $780 ;' 62	●	48	40	54	198	96	128	70			620;	0 ;	7
new $780 ;' 62	●	55	40	54	212	110	142	70					

5 6Dù *Technik* / 6RO *Links* / HIW
● 6WRNWDXf *Auf Lager* / 6WRFNWD <RN/ *Kein Lagerartikel, Lieferzeit auf Anfrage*
076%8FXQD 8\JXQGXU 07&6P6QWHLEWH ZKompaktbeWendeplatten.

6LSDUL gUQHùL *Ersatzteile* / DG SFV$780 ;' 62
7DNPD 8oOX 0DWNDS .XOODQ×P .×ODYX]X 6
Bedienungsanleitung für Vollbohrer : S 427

076%8FXQD 8\JXQGXU 07&6%QWHLEWH ZKomplettbohrwerkzeug mit Wendeplatten.

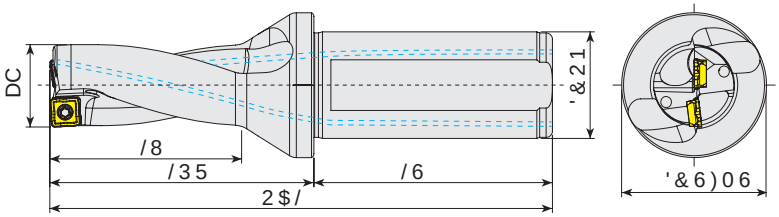

'HOPH 'HULQOLQJ
Drilling Depth = 3x Diameter
Bohrtiefe = 3x Durchmesser

7DN×P .RGX Ordering Code *Bestell-Bezeichnung*	6WRN Stock *Lager*	7DN×P gOo•OHQJH Dimension (mm) *Abmessung (mm)*							Max. Offset (radial) *Max. Versatz (radial)*		UHGH Insert *Wendeschneidplatte*	8o6×NPD Screw *Schraube*	9LGDV Torx Key *Torx-Schlüssel*
		DC	'&21	'&6)06	2$/	/8	/35	/6	[PD]	DC-PP@			
$780 ;' 62	●	14	20	25	114	42	64	50			620;	0 [	7
$780 ;' 62	●		20	25	114		64	50					
$780 ;' 62	●	15	20	25	117	45	67	50					
$780 ;' 62	●		25	34	126		70	56					
$780 ;' 62	●	16	25	34	126	48	70	56					
$780 ;' 62	●		25	34	126		70	56					
$780 ;' 62	●	17	25	34	129	51	73	56			620;	0 ;	
$780 ;' 62	●		25	34	129		73	56					
$780 ;' 62	●	18	25	34	132	54	76	56					
$780 ;' 62	●		25	34	132		76	56					
$780 ;' 62	●	19	25	34	135	57	79	56					
$780 ;' 62	●		25	34	135		79	56					
$780 ;' 62	●	20	25	34	138	60	82	56			620;	0 ;	7
$780 ;' 62	●		25	34	138		82	56					
$780 ;' 62	●	21	25	34	141	63	85	56					
$780 ;' 62	●		25	34	141		85	56					
$780 ;' 62	●	22	25	34	144	66	88	56					
$780 ;' 62	●		25	34	144		88	56					
$780 ;' 62	●	23	25	34	147	69	91	56			620;	0 ;	7
$780 ;' 62	●		25	34	147		91	56					
$780 ;' 62	●	24	25	34	150	72	94	56					
$780 ;' 62	●		25	34	150		94	56					
$780 ;' 62	●	25	25	34	153	75	97	56					
$780 ;' 62	●	26	25	34	156	78	100	56		27			
$780 ;' 62	●	27	25	34	159	81	103	56					
$780 ;' 62	●	28	25	34	162	84	106	56			620;	0 ;	7
$780 ;' 62	●	29	25	34	165	87	109	56					
$780 ;' 62	●	30	32	44	177	90	117	60					
$780 ;' 62	●	32	32	44	183	96	123	60					

5 6Dù *Technik* 6RO *Links* HIW
● 6WRNWDXf *Lager* 6WRFNWDXf <RN *Kein Lagerartikel, Lieferzeit auf Anfrage*

076%8FXQD 8\JXQGXU 07&6%QWHLEWH ZKomplettbohrwerkzeug mit Wendeplatten.

6LSDUIù gUQHùLQ *Ersatzteile* QJ
DG s•FW $780 ;' 62
7DNPD 8oOX 0DWNDS .XOODQ×P .×ODYX]X 6
Bedienungsanleitung für Vollbohrer : S 427

0 7 6 %8FXQD 8\JXQGXU 0&7PSoQWHLEH ZkonplatteWendeplatten.

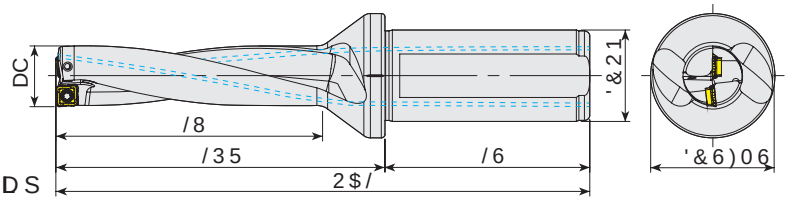

'HOPH 'HULQO[ddS
Drilling Depth = 4x Diameter
Bohrtiefe = 4x Durchmesser

7DN×P .RGX Ordering Code *Bestell-Bezeichnung*	6WRN Stock *Lager*	7DN×P gOo•OHQJH Dimension (mm) *Abmessung (mm)* DC	'&21	'&6)06	2$/	/8	/35	/6	Max. Offset (radial) *Max. Versatz (radial)* ;PD[	DC PD[	UHGVFKQHLGSODWWH Wendeschneidplatte	8o6×NPD Screw *Schraube*	9LGDV7RUN Torx Key *Torx-Schlüssel*
$780 ;' 62	●	14	20	25	128	56	78	50					
$780 ;' 62	●	15	20	25	132	60	82	50			620;	0 [	7
$780 ;' 62	●	16	25	34	142	64	86	56					
$780 ;' 62	●	17	25	34	146	68	90	56					
$780 ;' 62	●	18	25	34	150	72	94	56			620;	0 ;	7
$780 ;' 62	●	19	25	34	154	76	98	56					
$780 ;' 62	●	20	25	34	158	80	102	56					
$780 ;' 62	●	21	25	34	162	84	106	56			620;	0 ;	
$780 ;' 62	●	22	25	34	166	88	110	56					
$780 ;' 62	●	23	25	34	170	92	114	56					
$780 ;' 62	●	24	25	34	174	96	118	56					7
$780 ;' 62	●	25	25	34	178	100	122	56			620;	0 ;	
$780 ;' 62	●	26	25	34	182	104	126	56					
$780 ;' 62	●	28	25	34	190	112	134	56			620;	0 ;	7
$780 ;' 62	●	30	32	44	207	120	147	60					

5 6Dù *Technik* 6RO *Lieferzeit* HIW
● 6WRNWDXf *Lager* 6WDQGDUG *Standard* <RN/ *Keine Lagerhaltung, Lieferzeit auf Anfrage*
0 7 6 %8FXQD 8\JXQGXU 0&7PSoQWHLEH ZkonplatteWendeplatten.

6LSDUHù gUQHùL *Beispiel* QJ (
DG sFFW $780 ;' 62
7DNPD 8oOX 0DWNDS .XOODQ×P .×ODYX]X 6
Bedienungsanleitung für Vollbohrer : S 427

61'9 8FXQD 8\JXQGXU 64R9 SDWHQWLHUWH ZHQGHSODWWHQ. 64k9 Wendeplatten.

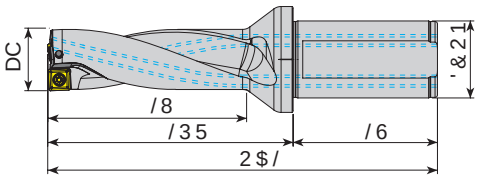

'HOPH 'HULQO[LdDS
Drilling Depth = 3x Diameter
Bohrtiefe = 3x Durchmesser

< HGHN 3DUoDODWH Ersatzteile / Spare Parts

7DN×P .RGX Ordering Code *Bestell-Bezeichnung*	6WRN Stock *Lager*	7DN×P gOo•OHUDQVP2IVHW Dimension (mm) *Abmessung (mm)*							UDGHVOFL Insert *Wendeschneidplatte*	8o6×NPD 9LGDRXN Screw *Schraube*	Torx Key *Torx-Schlüss*
		DC	'&21	'&)06	2$/	/8	/35	/6	;PD[PP@ DC PP@		
$780 ;'	●	14	20	25	108	42	58	50	15		
$780 ;'	●		20	25	110	46	60	50			
$780 ;'	●	15	20	25	112	48	62	50			
$780 ;'	●		20	25	114	50	64	50			
$780 ;'	●	16	20	25	116	51	66	50			
$780 ;'	●		20	25	118	53	68	50			
$780 ;'	●	17	20	25	119	54	69	50			
$780 ;'	●		25	32	128	56	72	56			
$780 ;'	●	18	25	32	129	57	73	56			
$780 ;'	●		25	32	131	59	75	56			
$780 ;'	●	19	25	32	132	60	76	56			
$780 ;'	●		25	32	135	62	79	56			
$780 ;'	●	20	25	32	137	64	81	56			
$780 ;'	●		25	32	138	65	82	56			
$780 ;'	●	21	25	32	140	66	84	56			
$780 ;'	●		25	32	142	68	86	56			
$780 ;'	●	22	25	32	143	69	87	56			
$780 ;'	●		25	32	146	71	90	56			
$780 ;'	●	23	25	32	147	72	91	56	24		
$780 ;'	●		25	34	149	69	93	56			
$780 ;'	●	24	25	32	151	76	95	56			
$780 ;'	●	25	25	32	155	79	99	56	1 27		
$780 ;'	●	26	32	44	162	81	102	60			
$780 ;'	●	27	32	44	165	84	105	60			
$780 ;'	●	28	32	44	169	87	109	60			
$780 ;'	●	29	32	44	172	90	112	60	30		
$780 ;'	●	30	32	44	177	94	117	60			
$780 ;'	●	31	40	54	191	97	121	70	1 33		
$780 ;'	●	32	40	54	194	100	124	70			
$780 ;'	●	33	40	54	198	103	128	70			
$780 ;'	●	34	40	54	201	106	131	70	35		
$780 ;'	●	35	40	54	205	109	135	70			
$780 ;'	●	36	40	54	209	112	139	70			
$780 ;'	●	38	40	54	216	118	146	70			
$780 ;'	●	39	40	54	219	121	149	70	1 41		
$780 ;'	●	40	40	54	223	124	153	70			
$780 ;'	●	41	40	54	227	127	157	70			
$780 ;'	●	42	40	54	230	130	160	70			
$780 ;'	●	45	40	54	242	140	172	70			
$780 ;'	●	46	40	54	246	143	176	70			
$780 ;'	●	48	40	54	253	149	183	70	1 50		
$780 ;'	●	50	40	54	260	155	190	70			

« & 3 — 0 [— 7

5 6Dù *Technik* / 6R *Links* / HIW
● 6WRNWDD *Auf Lager* / 6WRFN *Keine Lagerhaltung, Lieferzeit auf Anfrage*

6LSDUù gUQHùL *Beispiel* / Q J
DG sHFW $780 ;'
7DNPD 8oOX 0DWNDS .XODQ×P .×ODYX]X 6
Bedienungsanleitung für Vollbohrer : S 427

61'98FXQD 8\JXQGXU 61'9SDWHUHWWH ZKomplettwerkzeug Wendeplatten.

'HOPH 'HULQO[LdDS
Drilling Depth = 2x Diameter
Bohrtiefe = 2x *Durchmesser*

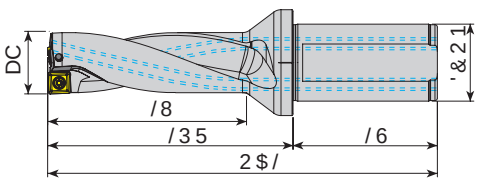

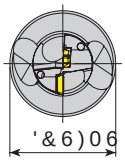

Ersatzteile Spare Parts

7DN×P .RGX Ordering Code *Bestell-Bezeichnung*	6WRN Stock *Lager*	7DN×P gOo•OH Dimension (mm) *Abmessung (mm)* DC	'&21	'&)06	2$/	/8	/35	/6	UDGLDOHU Max. Offset (radial) *Max. Versatz (radial)* [PD] ;PD PP DC PD PP@	UDGLDOHU Insert *Wendeschneidplatte*	8o6×NPD Screw *Schraube*	9LGDW Torx Key *Torx-Schlüss*
$780 ['	●		25	32	131	50	75	56	26	& 3	0 ;	7
$780 ['	●		32	44	143	56	83	60	29			
$780 ['	●	32	40	54	162	64	92	70	& 3	0 ;		
$780 ['	●	35	40	54	171	70	101	70				

'HOPH 'HULQO[LdDS
Drilling Depth = 5x Diameter
Bohrtiefe = 5x *Durchmesser*

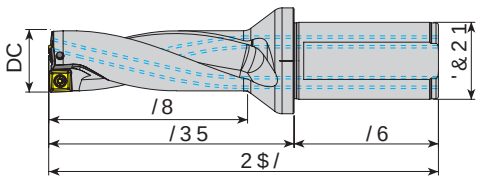

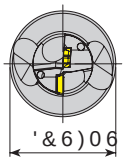

Ersatzteile Spare Parts

7DN×P .RGX Ordering Code *Bestell-Bezeichnung*	6WRN Stock *Lager*	7DN×P gOo•OH Dimension (mm) *Abmessung (mm)* DC	'&21	'&)06	2$/	/8	/35	/6	UDGLDOHU Max. Offset (radial) *Max. Versatz (radial)* [PD] ;PD PP DC PD PP@	UDGLDOHU Insert *Wendeschneidplatte*	8o6×NPD Screw *Schraube*	9LGDW Torx Key *Torx-Schlüss*
$780 ;'	●		25	32	163	85	107	56	18	& 3	0 ;	7

5 6Dù *Technik* 6RO *Links* HIW
● 6WRNWDUDuf Lager 6WRNWDUN *Kein Lagerartikel, Lieferzeit auf Anfrage*

6LSDULügUQHùLQVHUWV *Ersatzschneiden*
DG sPFW $780 ['
7DNPD 8oOX 0DWHUDOS .XOODQ×P .×ODYX]X 6
Bedienungsanleitung für Vollbohrer : S 427

7 * 7 8 & F X Q D 8 \ J X Q G X U 7 & R V D W W E O H K Z e n d e platten.

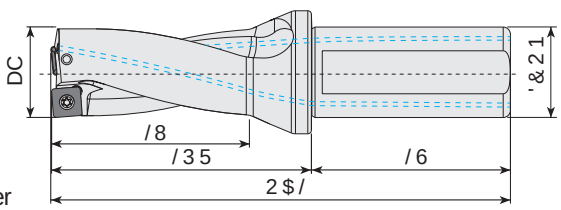

'HOPH 'HULQOLdDS
Drilling Depth = 2x Diameter
Bohrtiefe = 2x Durchmesser

< H G H N 3 D U o D O D Ersatzteile Spare Parts

7DN×P .RGX Ordering Code *Bestell-Bezeichnung*	6WRN Stock *Lager*		7DN×P gOo•OHUDQVP2IVHW Dimension (mm) *Abmessung (mm)*						Max. Offset (radial) *Max. Versatz (radial)*		UHDGVFKHLEHQ Insert *Wendeschneidplatte*	<HGHN 3DUoDO 86×NPD Screw *Schraube*	$QGUHKVFKOVVHO 7RUN Torx Key *Torx-Schlüssel*
		DC	'&21	'&6)06	2$/	/8	/35	/6	[PP]	DC [PP]			
$780 ;' 63	●		20	25	96	24	46	50		14			
$780 ;' 63	●	13	20	25	98	26	48	50					
$780 ;' 63	●		20	25	98	26	48	50		15			
$780 ;' 63	●	14	20	25	100	28	50	50			63	0 [	7
$780 ;' 63	●		20	25	100	28	50	50					
$780 ;' 63	●	15	20	25	102	30	52	50		16			
$780 ;' 63	●		20	25	102	30	52	50					
$780 ;' 63	●	16	25	34	110	32	54	56					
$780 ;' 63	●		25	34	110	32	54	56					
$780 ;' 63	●	17	25	34	112	34	56	56					
$780 ;' 63	●		25	34	112	34	56	56		19			
$780 ;' 63	●	18	25	34	114	36	58	56		19			
$780 ;' 63	●		25	34	114	36	58	56					
$780 ;' 63	●	19	25	34	116	38	60	56			63	0 [	7
$780 ;' 63	●		25	34	116	38	60	56					
$780 ;' 63	●	20	25	34	118	40	62	56	0	20			
$780 ;' 63	●		25	34	118	40	62	56	0				
$780 ;' 63	●	21	25	34	120	42	64	56	0	21			
$780 ;' 63	●		25	34	120	42	64	56	0				
$780 ;' 63 7	●	22	25	34	122	44	66	56	1	24			
$780 ;' 63 7	●	22	32	44	131	44	71	60	1	24	63 7	0 [	7
$780 ;' 63 7	●		25	34	122	44	66	56	1				
$780 ;' 63 7	●	23	25	34	124	46	68	56					
$780 ;' 63 7	●	23	32	44	133	46	73	60					
$780 ;' 63 7	●		25	34	124	46	68	56		25			
$780 ;' 63 7	●	24	25	34	126	48	70	56		25			
$780 ;' 63 7	●	24	32	44	135	48	75	60		25			
$780 ;' 63 7	●		25	34	126	48	70	56					
$780 ;' 63 7	●	25	25	34	128	50	72	56			63 7	0 [	7
$780 ;' 63 7	●	25	32	44	137	50	77	60					
$780 ;' 63 7	●		25	34	128	50	72	56		26			
$780 ;' 63 7	●	26	25	34	130	52	74	56	0	26			
$780 ;' 63 7	●	26	32	44	139	52	79	60	0	26			
$780 ;' 63 7	●		25	34	130	52	74	56	0				
$780 ;' 63 7	●	27	25	34	132	54	76	56	0	27			
$780 ;' 63 7	●	27	32	44	141	54	81	60	0	27			
$780 ;' 63 7	●		25	34	132	54	76	56	0				

5 6Dù *Technik* 6RO *Lieferzeit* HIW
● 6WRNWDXI *Auf Lager* 6RQ *Lieferzeit auf Anfrage* < RN/ *Keine Lagerhaltung, Lieferzeit auf Anfrage*

7 * 7 8 & F X Q D 8 \ J X Q G X U 7 & R V D W W E O H K Z e n d e platten.

6LSDUL ü gUQHL *Beispiel* QJ
DG sHFW $780 ;' 63
7DNPD 8oOX 0DWNDS .XOODQ×P .×ODYX]X 6
Bedienungsanleitung für Vollbohrer : S 427

7 * 7 &F X Q D 8 \ J X Q G X U 7 & R S D W L E O H Kompaktwendeplatten.

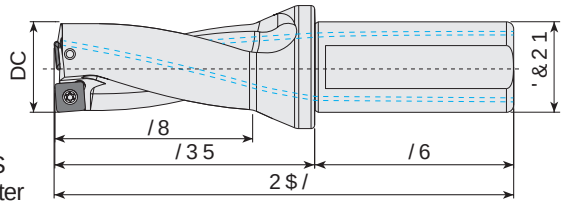

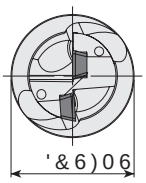

'HOPH 'HULQO[Ldd S
Drilling Depth = 2x Diameter
Bohrtiefe = 2x *Durchmesser*

< H G H N 3 D U o D O Ersatzteile Spare Parts

7 D N × P . R G X Ordering Code *Bestell-Bezeichnung*	6 W R N Stock *Lager*	7 D N × P g O o • O H U L N V P P 2 I V H W Dimension (mm) *Abmessung (mm)*							U H G V L E D Max. Offset (radial) *Max. Versatz (radial)*		U H G V L E D Insert *Wendeschneidplatte*	6 × N P D Screw *Schraube*	Torx Key *Torx-Schlüssel*
		DC	' & 2 1	' & 6) 0 6	2 $ /	/ 8	/ 3 5	/ 6	[P D [	; P D [> P P @	DC > P P @		
$ 7 8 0 ; ' 6 3	●	28	25	34	134	56	78	56	1		30		
$ 7 8 0 ; ' 6 3	●	28	32	44	143	56	83	60	1		29		
$ 7 8 0 ; ' 6 3	●		25	34	134	56	78	56	1				
$ 7 8 0 ; ' 6 3	●	29	25	34	136	58	80	56				6 3	0 [7
$ 7 8 0 ; ' 6 3	●	29	32	44	145	58	85	60					
$ 7 8 0 ; ' 6 3	●		25	34	136	58	80	56			31		
$ 7 8 0 ; ' 6 3	●	30	32	44	147	60	87	60			31		
new $ 7 8 0 ; ' 6 3	●		32	34	147	60	87	60					
$ 7 8 0 ; ' 6 3	●	31	32	44	149	62	89	60					
$ 7 8 0 ; ' 6 3	●	32	32	44	151	64	91	60	0		32		
$ 7 8 0 ; ' 6 3	●	33	32	44	153	66	93	60	0		33		
$ 7 8 0 ; ' 6 3	●	34	32	44	155	68	95	60	1		36		
$ 7 8 0 ; ' 6 3	●	35	32	44	157	70	97	60					
$ 7 8 0 ; ' 6 3	●	36	32	44	159	72	99	60				6 3	0 [7
$ 7 8 0 ; ' 6 3	●	37	32	44	161	74	101	60			38		
$ 7 8 0 ; ' 6 3	●	38	32	44	163	76	103	60					
$ 7 8 0 ; ' 6 3	●	39	32	44	165	78	105	60	0		39		
$ 7 8 0 ; ' 6 3	●	40	32	44	167	80	107	60	0		40		
$ 7 8 0 ; ' 6 3	●	41	32	44	169	82	109	60	0		41		
$ 7 8 0 ; ' 6 3	●	42	32	44	171	84	111	60					
$ 7 8 0 ; ' 6 3	●	43	32	44	173	86	113	60	1		45		
$ 7 8 0 ; ' 6 3	●	44	32	44	175	88	115	60					
$ 7 8 0 ; ' 6 3	●	45	40	54	192	90	122	70				6 3	0 [7
$ 7 8 0 ; ' 6 3	●	46	40	54	194	92	124	70					
$ 7 8 0 ; ' 6 3	●	47	40	54	196	94	126	70					
$ 7 8 0 ; ' 6 3	●	48	40	54	198	96	128	70	0		48		
$ 7 8 0 ; ' 6 3	●	49	40	54	200	98	130	70	0		49		
$ 7 8 0 ; ' 6 3		50	40	54	202	100	132	70	0		50		

5 6 D ù *Technische Hinweise* 6 R O *Links* H I W

● 6 W R N W D *Auf Lager* 6 W R N W D < R N / *Kein Lagerartikel, Lieferzeit auf Anfrage*

7 * 7 & F X Q D 8 \ J X Q G X U 7 & R S D W L E O H Kompaktwendeplatten.

6 L S D U L ü g U Q H ù L *Beispiel* Q J (

D G s F W $ 7 8 0 ; ' 6 3

7 D N P D 8 o O X 0 D W N D S . X O O D Q × P . × O D Y X] X 6

Bedienungsanleitung für Vollbohrer : S 427

7 * 7 & FXQD 8\JXQGXU 7 & R S D W L E O H K a r t m e t a l l w e n d e p l a t t e n .

'HOPH 'HUQO[LdDS
Drilling Depth = 3x Diameter
Bohrtiefe = 3x Durchmesser

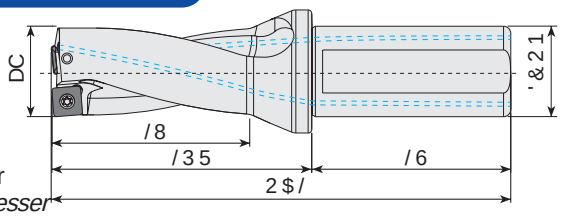

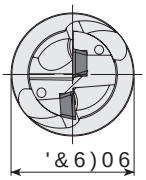

7DNxP .RGX Ordering Code *Bestell-Bezeichnung*	6WRN Stock *Lager*	7DNxP gOo•OHUDQVP Dimension (mm) *Abmessung (mm)*							UHDGLEO Max. Offset (radial) *Max. Versatz (radial)*		UHDGLEO Insert *Wendeschneidplatte*	86xNPD Screw *Schraube*	9LGDVx7RUN $ Torx Key *Torx-Schlüssel*
		DC	'&21	'&6)06	2$/	/8	/35	/6	;PD[	>PP@	DC>PP@		
$780 ;' 63	●		20	25	108	36	58	50			14		
$780 ;' 63	●	13	20	25	111	39	61	50					
$780 ;' 63	●		20	25	111	39	61	50			15		
$780 ;' 63	●	14	20	25	114	42	64	50				63	0[7
$780 ;' 63	●		20	25	114	42	64	50					
$780 ;' 63	●	15	20	25	117	45	67	50			16		
$780 ;' 63	●		20	25	117	45	67	50					
$780 ;' 63	●	16	25	34	126	48	70	56					
$780 ;' 63	●		25	34	126	48	70	56					
$780 ;' 63	●	17	25	34	129	51	73	56					
$780 ;' 63	●		25	34	129	51	73	56			19		
$780 ;' 63	●	18	25	34	132	54	76	56			19		
$780 ;' 63	●		25	34	132	54	76	56				63	0[7
$780 ;' 63	●	19	25	34	135	57	79	56					
$780 ;' 63	●		25	34	135	57	79	56					
$780 ;' 63	●	20	25	34	138	60	82	56	0		20		
$780 ;' 63	●		25	34	138	60	82	56	0				
$780 ;' 63	●	21	25	34	141	63	85	56	0		21		
$780 ;' 63	●		25	34	141	63	85	56	0				
$780 ;' 63 7	●	22	25	34	144	66	88	56	1		24		
$780 ;' 63 7	●	22	32	44	153	66	93	60	1		23		
$780 ;' 63 7	●		25	34	144	66	88	56	1				
$780 ;' 63 7	●	23	25	34	147	69	91	56					
$780 ;' 63 7	●	23	32	44	156	69	96	60					
$780 ;' 63 7	●		25	34	147	69	91	56			25		
$780 ;' 63 7	●	24	25	34	150	72	94	56			25		
$780 ;' 63 7	●	24	32	44	159	72	99	60			25		
$780 ;' 63 7	●		25	34	150	72	94	56				63 7	0[7
$780 ;' 63 7	●	25	25	34	153	75	97	56					
$780 ;' 63 7	●	25	32	44	162	75	102	60					
$780 ;' 63 7	●		25	34	153	75	97	56			26		
$780 ;' 63 7	●	26	25	34	156	78	100	56	0		26		
$780 ;' 63 7	●	26	32	44	165	78	105	60	0		26		
$780 ;' 63 7	●		25	34	156	78	100	56	0				
$780 ;' 63 7	●	27	25	34	159	81	103	56	0		27		
$780 ;' 63 7	●	27	32	44	168	81	108	60	0		27		
$780 ;' 63 7	●		25	34	159	81	103	56	0				
$780 ;' 63	●	28	25	34	162	84	106	56	1		30		
$780 ;' 63	●	28	32	44	171	84	111	60	1		29		
$780 ;' 63	●		25	34	162	84	106	56	1				
$780 ;' 63	●	29	25	34	165	87	109	56					
$780 ;' 63	●	29	32	44	174	87	114	6					
$780 ;' 63	●		25	34	165	87	109	56			31		
$780 ;' 63	●	30	32	44	177	90	117	60			31		
$780 ;' 63	●		32	44	177	90	117	60				63	0[7
$780 ;' 63	●	31	32	44	180	93	120	60					
$780 ;' 63	●		32	44	180	93	120	60			32		
$780 ;' 63	●	32	32	44	183	96	123	60	0		32		
$780 ;' 63	●		32	44	183	96	123	60	0				
$780 ;' 63	●	33	32	44	186	99	126	60	0		33		
$780 ;' 63	●		32	44	186	99	126	60	0				

5 6Dù Fe1SK W 6RQLinks/HIW
● 6WRNWDAuf Lage.6WRFNNWD <RN/ Kein Lagerartikel, Lieferzeit auf Anfrage

7 * 7 & FXQD 8\JXQGXU 7 & R S D W L E O H K a r t m e t a l l w e n d e p l a t t e n .

6LSDULü gUQHùLDestellbeispiel QJ
DG sFW $780 ;' 63
7DNPD 8oOX 0DWNDS .XOODQxP .xODYX]X 6
Bedienungsanleitung für Vollbohrer : S 427

7 * 7 8 & F X Q D 8 \ J X Q G X U 7 & R Q Z L W K L Q O H J H Q G H Z H Q G H S O D W W H Compatible indexable inserts.

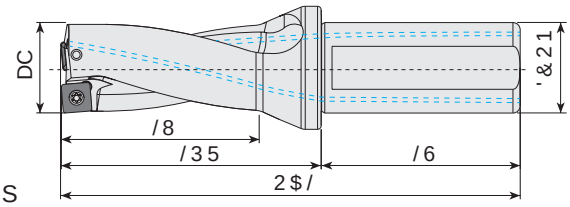

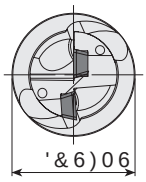

'HOPH 'HULOOLQJ
Drilling Depth = 3x Diameter
Bohrtiefe = 3x *Durchmesser*

Ersatzteile Spare Parts

7DNxP .RGX Ordering Code *Bestell-Bezeichnung*	6WRN Stock *Lager*	DC	'&21	'&6)06	2$/	/8	/35	/6	[PDI ;PDI>PP PDC PDI>PP@	Insert *Wendeschneidplatte*	Screw *Schraube*	Torx Key *Torx-Schlüssel*
$780 ;' 63	●	34	32	44	189	102	129	60	1	36		
$780 ;' 63	●		32	44	189	102	129	60	1			
$780 ;' 63	●	35	32	44	192	105	132	60				
$780 ;' 63	●		32	44	192	105	132	60		37		
$780 ;' 63	●	36	32	44	195	108	135	60				
$780 ;' 63	●		32	44	195	108	135	60				
$780 ;' 63	●	37	32	44	198	111	138	60		38		
$780 ;' 63	●		32	44	198	111	138	60				
$780 ;' 63	●	38	32	44	201	114	141	60			63	0 [7
$780 ;' 63	●		32	44	201	114	141	60		39		
$780 ;' 63	●	39	32	44	204	117	144	60	0	39		
$780 ;' 63	●		32	44	204	117	144	60	0			
$780 ;' 63	●	40	32	44	207	120	147	60	0	40		
$780 ;' 63	●		32	44	207	120	147	60	0			
$780 ;' 63	●	41	32	44	210	123	150	60	0	41		
$780 ;' 63	●		32	44	210	123	150	60	0			
$780 ;' 63	●	42	32	44	213	126	153	60				
$780 ;' 63	●		32	44	213	126	153	60				
$780 ;' 63	●	43	32	44	216	129	156	60	1	45		
$780 ;' 63	●		32	44	216	129	156	60	1			
$780 ;' 63	●	44	32	44	219	132	159	60				
$780 ;' 63	●		32	44	219	132	159	60				
$780 ;' 63	●	45	40	54	237	135	167	70				
$780 ;' 63	●		40	54	237	135	167	70			63	0 [7
$780 ;' 63	●	46	40	54	240	138	170	70				
$780 ;' 63	●	47	40	54	243	141	173	70				
$780 ;' 63	●	48	40	54	246	144	176	70	0	48		
new $780 ;' 63	●		40	54	246	144	176	70	0			
$780 ;' 63	●	49	40	54	249	147	179	70	0	49		
$780 ;' 63	●	50	40	54	252	150	182	70	0	50		
$780 ;' 63	●	51	40	54	255	153	185	70	0	51		
$780 ;' 63	●	52	40	54	258	156	188	70	0	52		

5 6Dù *Technik* W 6RO *Lieferzeit* H I W
● 6WRNWDXI *Auf Lager* 6WRFN *Stock* <RN *Kein Lagerartikel, Lieferzeit auf Anfrage*

6LSDUIü gUQHùL *Bestellbeispiel* QJ (
DG sFFW $780 ;' 63

7DNPD 8oOX 0DWNDS .XOODQxP .xODYX]X 6
Bedienungsanleitung für Vollbohrer : S 427

7 * 7 8 & F X Q D 8 \ J X Q G X U 7 & R Q Z L W K L Q O H J H Q G H Z H Q G H S O D W W H Compatible indexable inserts.

7 * 7 & F X Q D 8 \ J X Q G X U 7 & R P S D W L E O H K a r t m e t a l l w e n d e p l a t t e n .

'HOPH 'HULQO[Ldd DS
Drilling Depth = 4x Diameter
Bohrtiefe = 4x Durchmesser

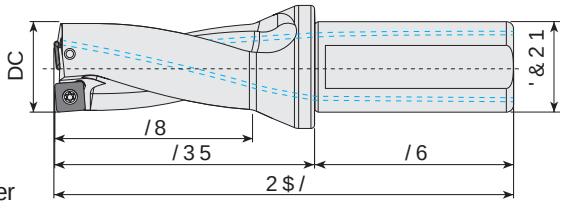

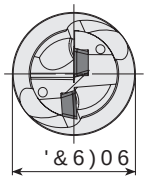

Ersatzteile Spare Parts

7DN×P .RGX Ordering Code *Bestell-Bezeichnung*		6WRN Stock *Lager*	7DN×P gOo•OH Dimension (mm) *Abmessung (mm)*							HULNVP P2IVHW Max. Offset (radial) *Max. Versatz (radial)*		UHDVLE Insert *Wendeschneidplatte*	<HGHN 3DUoDO 86×NPD Screw *Schraube*	9LGDV×7RUN $ Torx Key *Torx-Schlüssel*
			DC	'&21	'&606	2$/	/8	/35	/6	[PD]	DC			
$780	;' 63	●	13	20	25	124	52	74	50					
$780	;' 63	●	14	20	25	128	56	78	50			63	0[	7
$780	;' 63	●		20	25	128	56	78	50					
$780	;' 63	●	15	20	25	132	60	82	50		16			
new $780	;' 63	●		20	25	132	60	82	80					
$780	;' 63	●	16	25	34	142	64	86	56					
new $780	;' 63	●		25	34	142	64	86	56					
$780	;' 63	●	17	25	34	146	68	90	56					
$780	;' 63	●		25	34	146	68	90	56		19			
$780	;' 63	●	18	25	34	150	72	94	56		19	63	0[	7
$780	;' 63	●	19	25	34	154	76	98	56					
$780	;' 63	●		25	34	154	76	98	56					
$780	;' 63	●	20	25	34	158	80	102	56	0	20			
new $780	;' 63	●		25	34	158	80	102	56	0				
$780	;' 63	●	21	25	34	162	84	106	56	0	21			
new $780	;' 63	●		25	34	162	84	106	56	0				
$780	;' 63	7 ●	22	25	34	166	88	110	56	1	24			
new $780	;' 63	7 ●		25	34	166	88	110	56	1				
$780	;' 63	7 ●	23	25	34	170	92	114	56					
$780	;' 63	7 ●		25	34	170	92	114	56		25	63 7	0[	7
$780	;' 63	7 ●	24	25	34	174	96	118	56		25			
new $780	;' 63	7 ●		25	34	174	96	118	56					
$780	;' 63	7 ●	25	25	34	178	100	122	56					
new $780	;' 63	7 ●		25	34	178	100	122	56		26			
$780	;' 63	7 ●	26	25	34	182	104	126	56	0	26			
new $780	;' 63	7 ●		25	34	208	130	152	56	0				
$780	;' 63	7 ●	27	25	34	186	108	130	56	0	27			
$780	;' 63	7 ●		25	34	186	108	130	56	0				
$780	;' 63	●	28	25	34	190	112	134	56	1	30			
$780	;' 63	●	29	25	34	194	116	138	56					
$780	;' 63	●	30	32	44	207	120	147	60		31			
$780	;' 63	●	31	32	44	211	124	151	60			63	0[	7
$780	;' 63	●	32	32	44	215	128	155	60	0	32			
$780	;' 63	●	33	32	44	219	132	159	60	0	33			
$780	;' 63	●		32	44	219	132	159	60	0				
$780	;' 63	●	34	32	44	223	136	163	60	1	36			
$780	;' 63	●	35	32	44	227	140	167	60					
$780	;' 63	●	36	32	44	231	144	171	60					
$780	;' 63	●	37	32	44	235	148	175	60		38	63	0[	7
$780	;' 63	●	38	32	44	239	152	179	60					
$780	;' 63	●	39	32	44	243	156	183	60	0	39			
$780	;' 63	●	40	32	44	247	160	187	60	0	40			
$780	;' 63	●	41	32	44	251	164	191	60	0	41			
$780	;' 63	●	42	32	44	255	168	195	60					
$780	;' 63	●	43	32	44	259	172	199	60	1	45	63	0[	7
$780	;' 63	●	44	32	44	263	176	203	60					
new $780	;' 63	●	45	40	54	282	180	212	70					
$780	;' 63	●	46	40	54	286	184	216	70					

5 6Dù *Fe*ch*s*K W 6 R O*Links* H I W 6LSDULü gUQHùL*Bestellbeispiel* QJ
● 6WRNWD*Auf Lag*e6 WRFNWD <RN/ *Keine Lag*erhaltung, Lieferzeit auf Anfrage DG sHFVN $780 ;' 63
7 * 7 & F X Q D 8 \ J X Q G X U 7 & R P S D W L E O H K a r t m e t a l l w e n d e p l a t t e n . 7DNPD 8oOX 0DWNDS .XOODQ×P .×ODYX]X 6
Bedienungsanleitung für Vollbohrer : S 42

7 * 7 &F X Q D 8 \ J X Q G X U 7 & R Q D W L E O H Kompaktwendeplatten.

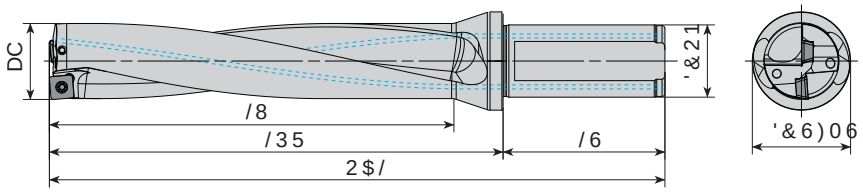

'HOPH 'HULQO[ddS
Drilling Depth = 5x Diameter
Bohrtiefe = 5x *Durchmesser*

< H G H Q 3 D U o D O D Ersatzteile Spare Parts

7DN×P .RGX Ordering Code *Bestell-Bezeichnung*	6WRN Stock *Lager*	7DN×P gOo•OHUDQVPP2IVHW Dimension (mm) *Abmessung (mm)*							Max. Offset (radial) *Max. Versatz (radial)*		UHYGLEO Insert *Wendeschneidplatte*	86×NPD Screw *Schraube*	SLGDV×7RUN Torx Key *Torx-Schlüssel*
		DC	'&21	'&6)06	2$/	/8	/35	/6	;PD[	;PP@DC;PD[			
$780 ;' 63	●	13	20	25	137	65	87	50			63	0 [	7
$780 ;' 63	●	14	20	25	142	70	92	50				0 [	
$780 ;' 63	●		20	25	142	70	92	50				0 [	
$780 ;' 63	●	15	20	25	147	75	97	50		16			
$780 ;' 63	●	16	25	34	158	80	102	56			63		7
new $780 ;' 63	●		25	34	158	80	102	56					
$780 ;' 63	●	17	25	34	163	85	107	56				0 [	
new $780 ;' 63	●		25	34	163	85	107	56		19		0 [	
$780 ;' 63	●	17	32	34	163	85	107	56					
$780 ;' 63	●	18	25	34	168	90	112	56		19			
$780 ;' 63	●	19	25	34	173	95	117	56					
$780 ;' 63	●	20	25	34	178	100	122	56	0	20			
$780 ;' 63	●	21	25	34	183	105	127	56	0	21			
$780 ;' 63 7	●	22	25	34	188	110	132	56	1	24			
$780 ;' 63 7	●	22	32	44	197	110	137	60	1	24			
$780 ;' 63 7	●	23	25	34	193	115	137	56					
$780 ;' 63 7	●	23	32	44	202	115	142	60					
$780 ;' 63 7	●	24	32	44	207	120	147	60		25			
$780 ;' 63 7	●	25	25	34	203	125	147	56					
$780 ;' 63 7	●	25	32	44	212	125	152	60			63 7	0 [	7
$780 ;' 63 7	●	26	25	34	208	130	152	56	0	26			
new $780 ;' 63 7	●		25	34	208	130	152	56	0				
$780 ;' 63 7	●	26	32	44	217	130	157	60	0	26			
$780 ;' 63 7	●	27	25	34	213	135	157	56	0	27			
$780 ;' 63 7	●	27	32	44	222	135	162	60	0	27			
new $780 ;' 63	●	28	25	34	218	140	162	56	1	30			
$780 ;' 63	●	28	32	44	227	140	167	60	1	30			
$780 ;' 63	●	29	32	44	232	145	172	60					
$780 ;' 63	●	30	32	44	237	150	177	60		31	63	0 [	7
$780 ;' 63	●	31	32	44	242	155	182	60					
$780 ;' 63	●	32	32	44	247	160	187	60	0	32			
$780 ;' 63	●	33	32	44	252	165	192	60	0	33			

5 6Dü *Technik* W 6RO *Links* HIW
● 6WRNWDX *Auf Lage* 6WRFNWD <RN/ *Kein Lagerartikel, Lieferzeit auf Anfrage*
7 * 7 &F X Q D 8 \ J X Q G X U 7 & R Q D W L E O H Kompaktwendeplatten.

6LSDULü gUQHùL *Bestellbeispiel* QJ (
DG sFW $780 ;' 63
7DNPD 8oOX 0DWNDS .XOODQ×P .×ODYX]X 6
Bedienungsanleitung für Vollbohrer : S 427

7 * 7 8 & F X Q D 8 \ J X Q G X U 7 & R S D W L E O H K Z e r k z e u g p l a t t e n.

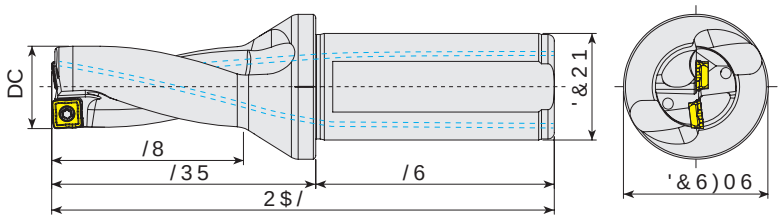

'HOPH 'HULQOL d DS
Drilling Depth = 2x Diameter
Bohrtiefe = 2x Durchmesser

Ersatzteile Spare Parts

7DN×P .RGX Ordering Code *Bestell-Bezeichnung*	6WRN Stock *Lager*	DC	'&21	'&)06	2$/	/8	/35	/6	Max. Offset (radial) *Max. Versatz (radial)*	Insert *Wendeschneidplatte*	Screw *Schraube*	Torx Key *Torx-Schlüssel*
		Dimension (mm) *Abmessung (mm)*										
$780 ;' 6207	●	14	20	25	100	28	50	50	15	6207	0 [	7
$780 ;' 6207	●	16	25	34	110	32	54	56				
$780 ;' 6207	●	17	25	34	112	34	56	56	18	6207	0 [	7
$780 ;' 6207	●	18	25	34	114	36	58	56				
$780 ;' 6207	●	20	25	34	118	40	62	56	21	6207		
$780 ;' 6207	●	22	25	34	122	44	66	56				
$780 ;' 6207 7	●	23	25	34	124	46	68	56	24	6207 7	0 [	7
$780 ;' 6207 7	●	24	25	34	126	48	70	56	25			
$780 ;' 6207 7	●	25	25	34	128	50	72	56				
$780 ;' 6207 7	●	26	25	34	130	52	74	56				
$780 ;' 6207 7	●	27	25	34	132	54	76	56	28	6207 7	0 [	7
$780 ;' 6207 7	●	28	25	34	134	56	78	56	29			
$780 ;' 6207 7	●	29	25	34	136	58	80	56	30			
$780 ;' 6207 7	●	30	32	44	147	60	87	60	31			
$780 ;' 6207 7	●	32	32	44	151	64	91	60	33	6207 7		
$780 ;' 6207 7	●	33	32	44	153	66	93	60	34			
$780 ;' 6207 7	●	34	32	44	155	68	95	60	35			
$780 ;' 6207 7	●	35	32	44	157	70	97	60	36			
$780 ;' 6207	●	37	32	44	161	74	101	60	38	6207	0 [	
$780 ;' 6207	●	38	32	44	163	76	103	60	39			
$780 ;' 6207	●	40	32	44	167	80	107	60	41			
$780 ;' 6207	●	45	40	54	192	90	122	70	46	6207	0 [	7
$780 ;' 6207	●	47	40	54	196	94	126	70	48			

5 6Dù Fe1X W 6RO Links H I W
● 6WRNWDuf Lage: 6WRFNNWD <RN/ Keine Lagerhaltung, Lieferzeit auf Anfrage

7 * 7 8 & F X Q D 8 \ J X Q G X U 7 & R S D W L E O H K Z e r k z e u g p l a t t e n.

6LSDULü gUQHùL Bestellbeispiel
DG sHFW $780 ;' 6207
7DNPD 8oOX 0DWNDS .XOODQ×P .×ODYX]X 6

Bedienungsanleitung für Vollbohrer : S 427

7 * 7 &F X Q D 8 \ J X Q G X U 7 & R S D W L E O H Kompaktwendeplatten.

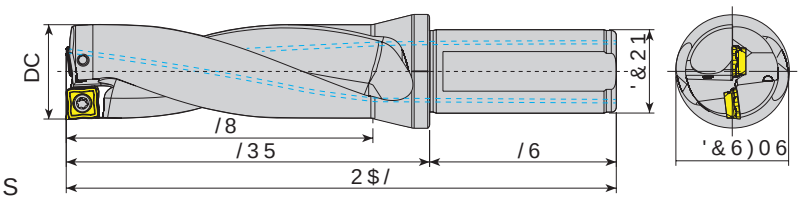

'HOPH 'HULQO[Lò DS
Drilling Depth = 3x Diameter
Bohrtiefe = 3x Durchmesser

7DN×P .RGX Ordering Code *Bestell-Bezeichnung*	6WRN Stock *Lager*	7DN×P gOo•OH Dimension (mm) *Abmessung (mm)* DC	'&21	'&6)06	2$/	/8	/35	/6	Max. Offset (radial) *Max. Versatz (radial)* [PD] ;PD[>PP DC PD[>PP@	Insert *Wendeschneidplatte*	Screw *Schraube*	Torx Key *Torx-Schlüssel*
$780 ;' 6207	●	14	20	25	114	42	64	50		15		
$780 ;' 6207	●		20	25	114	42	64	50				
$780 ;' 6207	●	15	20	25	117	45	67	50			6207	0 [7
$780 ;' 6207	●		20	25	117	45	67	50				
$780 ;' 6207	●	16	25	34	126	48	70	56				
$780 ;' 6207	●		25	34	126	48	70	56				
$780 ;' 6207	●	17	25	34	129	51	73	56		18		
$780 ;' 6207	●		25	34	129	51	73	56			6207	
$780 ;' 6207	●	18	25	34	132	54	76	56				
$780 ;' 6207	●		25	34	132	54	76	56				
$780 ;' 6207	●	19	25	34	135	57	79	56				0 [7
$780 ;' 6207	●		25	34	135	57	79	56				
$780 ;' 6207	●	20	25	34	138	60	82	56		21		
$780 ;' 6207	●		25	34	138	60	82	56			6207	
$780 ;' 6207	●	21	25	34	141	63	85	56				
$780 ;' 6207	●	22	25	34	144	66	88	56				
$780 ;' 6207	7●		25	34	144	66	88	56				
$780 ;' 6207	7●	23	25	34	147	69	91	56		24		
$780 ;' 6207	7●		25	34	147	69	91	56				
$780 ;' 6207	7●	24	25	34	150	72	94	56		25	6207 7	0 [7
$780 ;' 6207	7●		25	34	150	72	94	56				
$780 ;' 6207	7●	25	25	34	153	75	97	56				
$780 ;' 6207	7●	26	25	34	156	78	100	56				
$780 ;' 6207	7●	27	25	34	159	81	103	56		28		
$780 ;' 6207	7●		25	34	159	81	103	56				
$780 ;' 6207	7●	28	25	34	162	84	106	56		29	6207 7	
$780 ;' 6207	7●	29	25	34	165	87	109	56		30		
$780 ;' 6207	7●	30	32	44	177	90	117	60		31		
$780 ;' 6207	7●	32	32	44	183	96	123	60		33		0 [7
$780 ;' 6207	7●	33	32	44	186	99	126	60		34		
$780 ;' 6207	7●	34	32	44	189	102	129	60		35	6207 7	
$780 ;' 6207	7●	35	32	44	192	105	132	60		36		
$780 ;' 6207	7●	36	32	44	195	108	135	60				
$780 ;' 6207	●	37	32	44	198	111	138	60		38		
$780 ;' 6207	●	38	32	44	201	114	141	60		39		
$780 ;' 6207	●	39	32	44	204	117	144	60		40	6207	0 [
$780 ;' 6207	●	40	32	44	207	120	147	60		41		
$780 ;' 6207	●	45	40	54	237	135	167	70		46		
$780 ;' 6207	●	49	40	54	249	147	179	70		50	6207	0 [7
$780 ;' 6207	●	50	40	54	252	150	182	70		51		

5 6Dù Technik W 6RO Links H I W
● 6WRNWDAuf Lager 6WRFNWD <RN Keine Lagerhaltung, Lieferzeit auf Anfrage

7 * 7 &F X Q D 8 \ J X Q G X U 7 & R S D W L E O H Kompaktwendeplatten.

6LSDULü gUQHùL Beispiel Q J (
DG s•FW $780 ;' 6207
7DNPD 8oOX 0DWNDS .XOODQ×P .×ODYX]X 6

Bedienungsanleitung für Vollbohrer : S 427

7 * 7 8& F X Q D 8 \ J X Q G X U 7 & R [D W L E O H K D U W P H W D O O E R K U S O D W W H Q

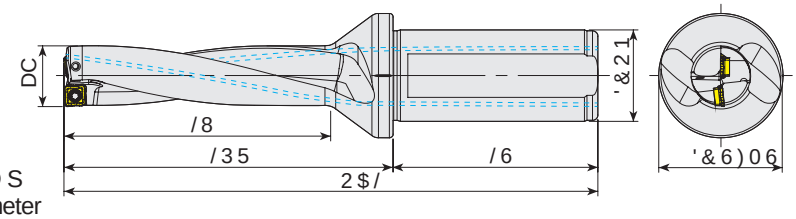

'HOPH 'HULQOLdDS
Drilling Depth = 4x Diameter
Bohrtiefe = 4x Durchmesser

<HGHN 3DUoDO Ersatzteile / Spare Parts

7DNxP .RGX Ordering Code / *Bestell-Bezeichnung*	6WRN Stock / *Lager*	7DNxP gOo•O Dimension (mm) / *Abmessung (mm)* DC	'&21	'&)06	2$/	/8	/35	/6	UDGLXV Max. Offset (radial) / *Max. Versatz (radial)* [PD] ;PD[PP	DC PP@ PD[PP	UHZG Insert / *Wendeschneidplatte*	6o6xNPD Screw / *Schraube*	7RUN $ Torx Key / *Torx-Schlüssel*
$780 ;' 6207	●	14	20	25	128	56	78	50		15			
$780 ;' 6207	●		20	25	128	56	78	50			6207	0 [	7
$780 ;' 6207	●	16	25	34	142	64	86	56					
$780 ;' 6207	●	17	25	34	146	68	90	56		18			
$780 ;' 6207	●		25	34	146	68	90	56					
$780 ;' 6207	●	18	25	34	150	72	94	56			6207	0 [	7
$780 ;' 6207	●	19	25	34	154	76	98	56					
$780 ;' 6207	●	20	25	34	158	80	102	56		21			
$780 ;' 6207	●	21	25	34	162	84	106	56			6207		
$780 ;' 6207	●	22	25	34	166	88	110	56					
$780 ;' 6207	7 ●	24	25	34	174	96	118	56		25			
$780 ;' 6207	7 ●	25	25	34	178	100	122	56			6207 7	0 [	7

5 6Dù *Fe*chn*l*sK W/ 6R*O*Links/ HIW
● 6WRNWD*A*uf La*g*e: 6WRNWD <RN/ *K*eid*D*aQ*e*rartike*L*, Lie*f*er*Z*eitauf Anfrage

7 * 7 8& F X Q D 8 \ J X Q G X U 7 & R [; Q D W L E O H K D U W P H W D O O E R K U S O D W W H Q

6LSDULü gUQHùL*B*eis*E*iel: DG s•FW $780 ;' 6207
7DNPD 8oOX 0DWNDS .XOODQxP .xODYX]X 6
Bedienungsanleitung für Vollbohrer : S 427

7 * 7 8 & F X Q D 8 \ J X Q G X U 7 & R R Q D W L E O H K Zu Zubehör Wendeplatten.

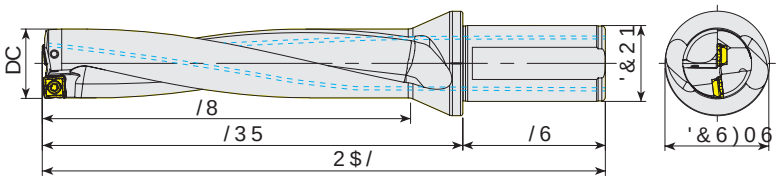

'HOPH 'HULQO[LdDS
Drilling Depth = 5x Diameter
Bohrtiefe = 5x Durchmesser

7DN×P .RGX Ordering Code *Bestell-Bezeichnung*	6WRN Stock *Lager*	DC	'&21	'&6)06	2$/	/8	/35	/6	[PD[Max. Offset (radial)	DC	Insert *Wendeschneidplatte*	Screw *Schraube*	Torx Key *Torx-Schlüssel*
$780 ;' 6207	●	14	20	25	142	70	92	50		15	6207	0 [	7
$780 ;' 6207	●	15	20	25	147	75	97	50					
$780 ;' 6207	●		20	25	147	75	97	50					
$780 ;' 6207	●	16	25	34	158	80	102	56					
$780 ;' 6207	●		25	34	158	80	102	56			6207	0 [	7
$780 ;' 6207	●		25	34	163	85	107	56					
$780 ;' 6207	●	18	25	34	168	90	112	56					
$780 ;' 6207	●		25	34	168	90	112	56					
$780 ;' 6207	●	19	25	34	173	95	117	56					
$780 ;' 6207	●		25	34	173	95	117	56			6207	0 [	7
$780 ;' 6207	●	20	25	34	178	100	122	56		21			
$780 ;' 6207	●	21	25	34	183	105	127	56					
$780 ;' 6207	●	22	25	34	188	110	132	56					
$780 ;' 6207	7●	23	25	34	193	115	137	56		24	6207 7	0 [	7
$780 ;' 6207	7●	24	25	34	198	120	142	56		25			
$780 ;' 6207	7●	25	25	34	203	125	147	56					
$780 ;' 6207	7●	26	25	34	208	130	152	56					
$780 ;' 6207	7●	27	25	34	213	135	157	56		28	6207 7	0 [	7
$780 ;' 6207	7●	28	25	34	218	140	162	56		29			
$780 ;' 6207	7●	29	25	34	223	145	167	56		30			
$780 ;' 6207	7●	30	32	44	237	150	177	60		31			
$780 ;' 6207	7●	33	32	44	252	165	192	60		34	6207 7		
$780 ;' 6207	7●	34	32	44	257	170	197	60		35			
$780 ;' 6207	7●	35	32	44	262	175	202	60		36			
$780 ;' 6207	7●	36	32	44	267	180	207	60					

5 6Dù *Technik* 6RO *Lieferzeit* HIW
● 6WRNWDU *Auf Lager* 6WRFN *Stock* <RN *Kein Lagerartikel, Lieferzeit auf Anfrage*
7 * 7 8 & F X Q D 8 \ J X Q G X U 7 & R R Q D W L E O H K Zu Zubehör Wendeplatten.

6LSDUL gUQHUL *Ersatzteile* DG sHFW $780 ;' 6207
7DNPD 8oOX 0DWNDS .XOODQ×P .×ODYX]X 6
Bedienungsanleitung für Vollbohrer : S 427

= & & F X Q D 8 \ J X Q G X U = & & R S D W W E O H K Z W H Q p l a t t e n .

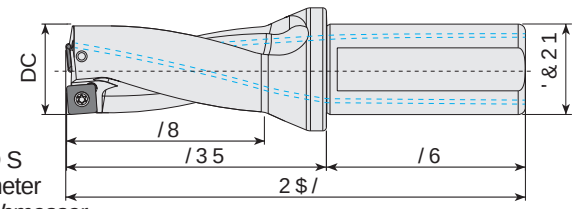

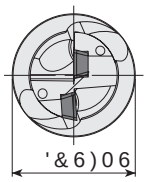

'HOPH 'HULQO[Ldd S
Drilling Depth = 2x Diameter
Bohrtiefe = 2x Durchmesser

Ersatzteile Spare Parts

7DN×P .RGX Ordering Code *Bestell-Bezeichnung*	6WRN Stock *Lager*	7DN×P gOo•OHUDQVP2IVHW Dimension (mm) *Abmessung (mm)*							UHDVLEO 86×NPD 9LGDV×7RUN $C Max. Offset (radial) *Max. Versatz (radial)*		UHDVLEO 86×NPD 9LGDV×7RUN $C Insert *Wendeschneidplatte*	UHDVLEO 86×NPD 9LGDV×7RUN $C Screw *Schraube*	UHDVLEO 86×NPD 9LGDV×7RUN $C Torx Key *Torx-Schlüssel*
		DC	'&21	'&6)06	2$/	/8	/35	/6	;PD[	>PP@DC	>PP@		
$780 ;' 63*7	●		20	25	96	24	46	50		14			
$780 ;' 63*7	●	13	20	25	98	26	48	50					
$780 ;' 63*7	●		20	25	98	26	48	50		15	63*7	0 [	7
$780 ;' 63*7	●	14	20	25	100	28	50	50					
$780 ;' 63*7	●	15	20	25	102	30	52	50		16			
$780 ;' 63*7	●	16	25	34	110	32	54	56					
$780 ;' 63*7	●		25	34	110	32	54	56					
$780 ;' 63*7	●	17	25	34	112	34	56	56					
$780 ;' 63*7	●		25	34	112	34	56	56		19	63*7	0 [	7
$780 ;' 63*7	●	18	25	34	114	36	58	56		19			
$780 ;' 63*7	●	19	25	34	116	38	60	56					
$780 ;' 63*7	●	20	25	34	118	40	62	56	0	20			
$780 ;' 63*7	●	21	25	34	120	42	64	56	0	21			
$780 ;' 63*7 7	●	22	25	34	122	44	66	56	1	24			
$780 ;' 63*7 7	●		25	34	122	44	66	56	1				
$780 ;' 63*7 7	●	23	25	34	124	46	68	56					
$780 ;' 63*7 7	●		25	34	124	46	68	56		25	63*7 7	0 [	7
$780 ;' 63*7 7	●	24	25	34	126	48	70	56		25			
$780 ;' 63*7 7	●		25	34	126	48	70	56					
$780 ;' 63*7 7	●	25	25	34	128	50	72	56					
$780 ;' 63*7 7	●	26	25	34	130	52	74	56	0	26			
$780 ;' 63*7	●	28	25	34	134	56	78	56	1	30			
$780 ;' 63*7	●	29	25	34	136	58	80	56					
$780 ;' 63*7	●	30	32	44	147	60	87	60		31	63*7	0 [	7
$780 ;' 63*7	●	31	32	44	149	62	89	60					
$780 ;' 63*7	●	32	32	44	151	64	91	60	0	32			
$780 ;' 63*7	●	35	32	44	157	70	97	60					
$780 ;' 63*7	●	36	32	44	159	72	99	60			63*7	0 [	7
$780 ;' 63*7	●	40	32	44	167	80	107	60	0	40			

5 6Dù *Technik* W 6RO *Links* HIW
● 6WRNWDu *Auf Lager* 6WRFN *Keine Lagerhaltung, Lieferzeit auf Anfrage*
= & & F X Q D 8 \ J X Q G X U = & & R S D W W E O H K Z W H Q p l a t t e n .

6LSDULü gUQHùL *Ersatzteile* Q J
DG s•FVN $780 ;' 63*7
7DNPD 8oOX 0DWNDS .XOODQ×P .×ODYX]X 6
Bedienungsanleitung für Vollbohrer : S 427

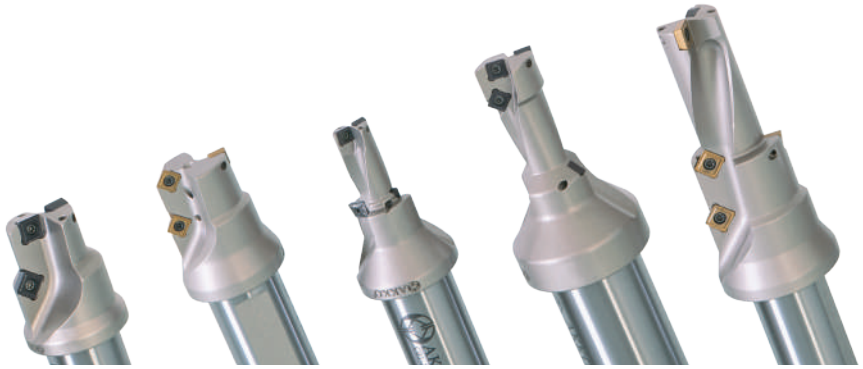

= & &FXQD 8\JXQGXU = &&RQSVDHWWE OHKomplettbohrer und Wendeplatten.

'HOPH 'HULQO[Ld DS
Drilling Depth = 3x Diameter
Bohrtiefe = 3x *Durchmesser*

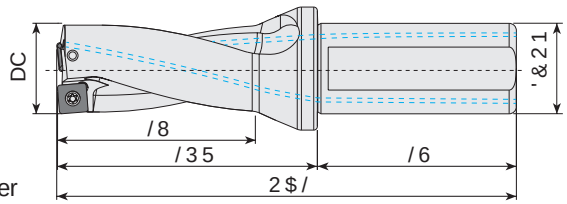

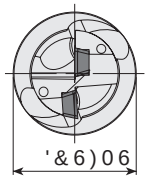

7DNxP .RGX Ordering Code *Bestell-Bezeichnung*	6WRN Stock *Lager*		7DNxP gOo•OHQJH Dimension (mm) *Abmessung (mm)*						Max. Versatz (radial)		Wendeschneidplatte Insert	<HGHN 3DUoDO Screw *Schraube*	Torx Key *Torx-Schlüssel*
		DC	'&21	'&)06	2$/	/8	/35	/6					
$780 ;' 63*7	●		20	25	108	36	58	50		14			
$780 ;' 63*7	●	13	20	25	111	39	61	50					
$780 ;' 63*7	●		20	25	111	39	61	50		15			
$780 ;' 63*7	●	14	20	25	114	42	64	50			63*7	0 [	7
$780 ;' 63*7	●		20	25	114	42	64	50					
$780 ;' 63*7	●	15	20	25	117	45	67	50		16			
$780 ;' 63*7	●		20	25	117	45	67	50					
$780 ;' 63*7	●	16	25	34	126	48	70	56					
$780 ;' 63*7	●		25	34	126	48	70	56					
$780 ;' 63*7	●	17	25	34	129	51	73	56					
$780 ;' 63*7	●		25	34	129	51	73	56		19			
$780 ;' 63*7	●	18	25	34	132	54	76	56		19			
$780 ;' 63*7	●		25	34	132	54	76	56			63*7	0 [	7
$780 ;' 63*7	●	19	25	34	135	57	79	56					
$780 ;' 63*7	●		25	34	135	57	79	56					
$780 ;' 63*7	●	20	25	34	138	60	82	56	0	20			
$780 ;' 63*7	●		25	34	138	60	82	56	0				
$780 ;' 63*7	●	21	25	34	141	63	85	56	0	21			
$780 ;' 63*7	●		25	34	141	63	85	56	0				
$780 ;' 63*7	7●	22	25	34	144	66	88	56	1	24			
$780 ;' 63*7	7●		25	34	144	66	88	56	1				
$780 ;' 63*7	7●	23	25	34	147	69	91	56					
$780 ;' 63*7	7●		25	34	147	69	91	56		25			
$780 ;' 63*7	7●	24	25	34	150	72	94	56		25			
$780 ;' 63*7	7●		25	34	150	72	94	56			63*7 7	0 [	7
$780 ;' 63*7	7●	25	25	34	153	75	97	56					
$780 ;' 63*7	7●		25	34	153	75	97	56		26			
$780 ;' 63*7	7●	26	25	34	156	78	100	56	0	26			
$780 ;' 63*7	7●		25	34	156	78	100	56	0				
$780 ;' 63*7	7●	27	25	34	159	81	103	56	0	27			
$780 ;' 63*7	7●		25	34	159	81	103	56	0				
$780 ;' 63*7	●	28	25	34	162	84	106	56	1	30			
$780 ;' 63*7	●		25	34	162	84	106	56	1				
$780 ;' 63*7	●	29	25	34	165	87	109	56					
$780 ;' 63*7	●		25	34	165	87	109	56		31			
$780 ;' 63*7	●	30	32	44	177	90	117	60		31	63*7	0 [	7
$780 ;' 63*7	●	31	32	44	180	93	120	60					
$780 ;' 63*7	●	32	32	44	183	96	123	60	0	32			
$780 ;' 63*7	●	33	32	44	186	99	126	60	0	33			

5 6Dù *Technik* W 6RO *Links* HIW
● 6WRNWD *Auf Lage* 6WRFN WD <RN *Kein Lagerartikel, Lieferzeit auf Anfrage*
= & &FXQD 8\JXQGXU = &&RQSVDHWWE OHKomplettbohrer und Wendeplatten.

6LSDULù gUQHùL *Bestellbeispiel* QJ (
DG sFW $780 ;' 63*7
7DNPD 8oOX 0DWNDS .XODQ×P .×ODYX]X 6
Bedienungsanleitung für Vollbohrer : S 427

7$.0$ 8d/8 0$7.$3/$5
U-DRILL SYSTEM
VOLLBOHRER

= & &FXQD 8\JXQGXU = &RQSDHWLEOH Kompatibel platten.

'HOPH 'HULQO[Ld DS
Drilling Depth = 3x Diameter
Bohrtiefe = 3x *Durchmesser*

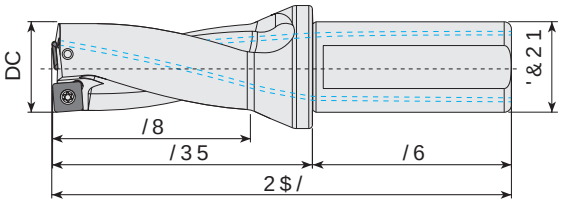

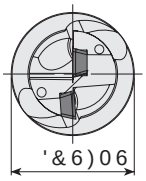

7DN×P .RGX Ordering Code *Bestell-Bezeichnung*	6WRN Stock *Lager*	7DN×P gOo•OHULNVPP2IVHW Dimension (mm) *Abmessung (mm)*							UDVLEO 86 Max. Offset (radial) *Max. Versatz (radial)*		UHVLEO Insert *Wendeschneidplatte*	<HGHN 3DUoDODX Ersatzteile *Spare Parts* 6×NPD Screw *Schraube*	9LGDV×7RUN $ Torx Key *Torx-Schlüsse*
		DC	'&21	'&6)06	2$/	/8	/35	/6	;PD[	DC >PP@			
$780 ;' 63*7	●	34	32	44	189	102	129	60	1	36	63*7	0 [	7
$780 ;' 63*7	●	35	32	44	192	105	132	60					
$780 ;' 63*7	●	36	32	44	195	108	135	60		41			
$780 ;' 63*7	●		32	44	195	110	135	60					
$780 ;' 63*7	●	37	32	44	198	111	138	60		38			
$780 ;' 63*7	●	38	32	44	201	114	141	60					
$780 ;' 63*7	●	39	32	44	204	117	144	60	0	39			
$780 ;' 63*7	●	40	32	44	207	120	147	60	0	40			
$780 ;' 63*7	●	42	32	44	213	126	153	60			63*7	0 [	7
$780 ;' 63*7	●	43	32	44	216	129	156	60	1	45			
$780 ;' 63*7	●	44	32	44	219	132	159	60					
$780 ;' 63*7	●	49	40	54	249	147	179	70	0	49			
$780 ;' 63*7	●	50	40	54	252	150	182	70	0	50			

5 6Dù Rechts/ 6RO Links/ HIW
● 6WRNWD Auf Lager 6WRNWD <RN/ Kein Lagerartikel, Lieferzeit auf Anfrage
= & &FXQD 8\JXQGXU = &RQSDHWLEOH Kompatibel platten.

6LSDULü gUQHùLQJ Bestellbeispiel
DG sFW $780 ;' 63*7
7DNPD 8oOX 0DWNDS .XOODQ×P .×ODYX]X 6
Bedienungsanleitung für Vollbohrer : S 427

= & &F XQD 8\JXQGXU = &&RQSVDWWE OHKonplatten

'HOPH 'HULQO[LdDS
Drilling Depth = 4x Diameter
Bohrtiefe = 4x *Durchmesser*

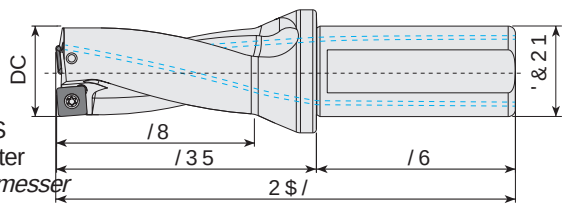

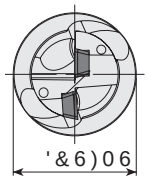

7DN×P .RGX Ordering Code *Bestell-Bezeichnung*	6WRN Stock *Lager*	DC	'&21	'&)06	2$/	/8	/35	/6	[PD[	DC	Insert *Wendeschneidplatte*	Screw *Schraube*	Torx Key *Torx-Schlüssel*
$780 ;' 63*7	●	13	20	25	124	52	74	50					
$780 ;' 63*7	●	14	20	25	128	56	78	50					
$780 ;' 63*7	●		20	25	128	58	78	50			63*7	0 [	7
$780 ;' 63*7	●	15	20	25	132	60	82	50		16			
$780 ;' 63*7	●	16	25	34	142	64	86	56					
$780 ;' 63*7	●	17	25	34	146	68	90	56					
$780 ;' 63*7	●		25	34	146	68	90	56		19			
$780 ;' 63*7	●	18	25	34	150	72	94	56		19	63*7	0 [	7
$780 ;' 63*7	●	19	25	34	154	76	98	56					
$780 ;' 63*7	●		25	34	154	76	98	56					
$780 ;' 63*7	●	20	25	34	158	80	102	56	0	20			
$780 ;' 63*7	●	21	25	34	162	84	106	56	0	21			
$780 ;' 63*7	7●	22	25	34	166	88	110	56	1	24			
$780 ;' 63*7	7●	23	25	34	170	92	114	56					
$780 ;' 63*7	7●		25	34	170	92	114	56		25	63*7 7	0 [	7
$780 ;' 63*7	7●	24	25	34	174	96	118	56		25			
$780 ;' 63*7	7●	25	25	34	178	100	122	56					
$780 ;' 63*7	7●	26	25	34	182	104	126	56	0	26			
$780 ;' 63*7	7●		25	34	186	108	130	56	0				
$780 ;' 63*7	●	28	25	34	190	112	134	56	1	30			
$780 ;' 63*7	●	29	25	34	194	116	138	56					
$780 ;' 63*7	●	30	32	44	207	120	147	60		31	63*7	0 [	7
$780 ;' 63*7	●	31	32	44	211	124	151	60					
$780 ;' 63*7	●	32	32	44	215	128	155	60	0	32			
$780 ;' 63*7	●		32	44	219	132	159	60	0				
$780 ;' 63*7	●	38	32	44	239	152	179	60			63*7	0 [	7

'HOPH 'HULQO[LdDS
Drilling Depth = 5x Diameter
Bohrtiefe = 5x *Durchmesser*

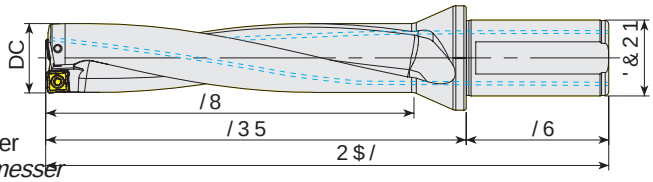

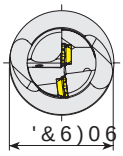

7DN×P .RGX Ordering Code *Bestell-Bezeichnung*	6WRN Stock *Lager*	DC	'&21	'&)06	2$/	/8	/35	/6	[PD[	DC	Insert *Wendeschneidplatte*	Screw *Schraube*	Torx Key *Torx-Schlüssel*
$780 ;' 63*7	7●	22	25	34	188	110	132	56	1	24	63*7 7	0 [	7
$780 ;' 63*7	●	26	32	44	217	130	157	60	0	26			

5 6Dù *Technik* 6RO *Links* HIW
● 6WRNWDUWLDQG6WRFNWDU <RN *Kein Lagerartikel, Lieferzeit auf Anfrage*
= & &F XQD 8\JXQGXU = &&RQSVDWWE OHKonplatten.
7DNPD 8oOX 0DWNDS .XOODQ×P .×ODYX]X 6 User's Guide For U-Drills : P 427
Bedienungsanleitung für Vollbohrer : S 427

6LSDULü gUQHùL *Ersatzbohrer* QJ (
DG sFW $780 ;' 63*7

AKKO®

konuşulan
the spoken kalite...
quality...

EKONOM K KES C LER

EKONOM K KES C LER
MULTI FUNCTIONAL CUTTING TOOLS
MULTIFUNKTIONALES DREH- UND BOHRWERKZEUG

www.akko.com.tr

AKKO

$	EK	R	-	D2.25	x	20
1	2	3		4		5

X	&	.	.	10	T3	04
6	7	8	9	10	11	12

2 .HVLü 6WLOL *Weckzeugstyle* Cutter Style

(. (NRQRPˆN .HVˆFˆ (FRQRP F &XWW
Multifunktionales Dreh- und Bohrwerkzeug

3 .HVPH <|Q• Cutting Direction *Haltestellenführung*

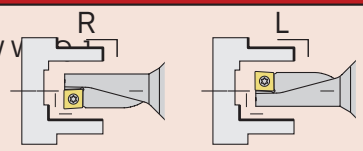

11 .DO×QO×N *Dicke* Thickne

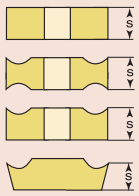

01	s = 1.59
T1	s = 1.98
02	s = 2.38
T2	s = 2.78
03	s = 3.18
T3	s = 3.97
04	s = 4.76
05	s = 5.56
06	s = 6.35
07	s = 7.94
09	s = 9.52

4 'HOPH 'HULQOLù *Bohrteile* Drilling 'HSWK

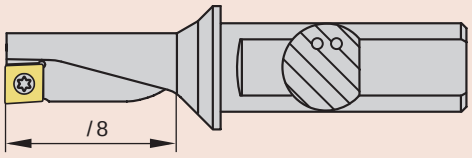

5 7DN×P dDS× *Tool Diameter* Werkzeugdurchmesser

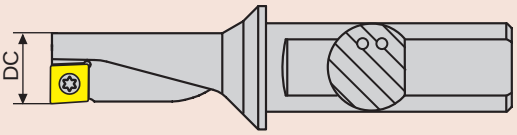

6 8o ûHNOL *Insert Form* Platte Form

X

Q

7 6HUEHVWC *Clearance Angle of Insert* Freiwinkel der Wendeschneidplatte

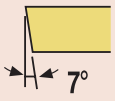

C

8 7ROHUDQVOD *Tolerance Classes* 7ROHUDQ]HQ

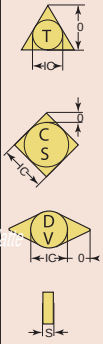

	IC	0	S
A	± 0.025	± 0.005	± 0.025
C	± 0.025	± 0.013	± 0.025
E	± 0.025	± 0.025	± 0.025
F	± 0.013	± 0.005	± 0.025
G	± 0.025	± 0.025	± 0.130
H	± 0.013	± 0.013	± 0.025
J	± 0.05–0.15	± 0.005	± 0.025
K	± 0.05–0.15	± 0.013	± 0.025
L	± 0.05–0.15	± 0.025	± 0.025
M	± 0.05–0.15	± 0.08–0.20	± 0.130
N	± 0.05–0.15	± 0.08–0.20	± 0.025
U	± 0.08–0.25	± 0.13 –0.38	± 0.130

, & Daire Ölçüsü / *Inscribed Circle*
M : Şekle Göre / *Refer to Figure*
S : Kalınlık / *Thickness*

9 8o 7LSL *Type of Insert* Platte Form

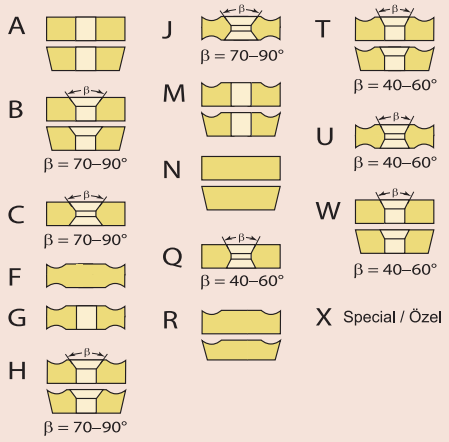

10 .HVPH .HQDU 8]XQOXùX *Cutting Edge Length* Schneidkantenlänge

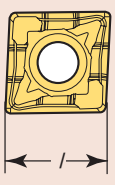

12 .|üH .RQÀJ•UDV\RQX *Eckenradius* Corner Radius

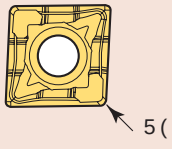

5 (
5 (
5 (
5 (

5 (
5 (
5 (

& 5 7 = 7 XQD 8\JXQGXU & & 5 7 = 7 DWHULDO H Kartplatten.

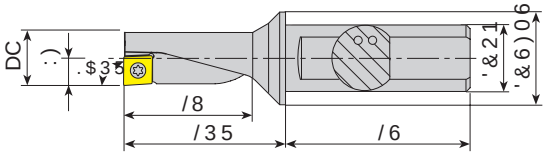

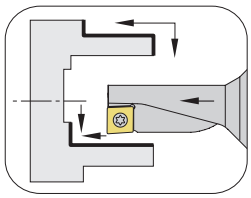

< H G H N 3 D U o D O H Ersatzteile Spare Parts

7 D N × P . R G X Ordering Code *Bestell-Bezeichnung*	6 W R N Stock *Lager*		7 D N × P g O o • O H U L Dimension (mm) *Abmessung (mm)*							P P . H V L F L Insert *Wendeschneidplatte*	8 o 6 × N P D 9 L G D V × 7 R U N $ Screw *Schraube*	Torx Key *Torx-Schlüssel*
	5	/	DC	'&21	'&6)06	/8	/35	/6	:)			
$(.5 / ' ; ;&	●	●	8	10	12	18	22	38	4	;&	0 [	7
$(.5 / ' ; ;&	●	●	10	12	16			42	5	;&	0 [	
$(.5 / ' ; ;&	●	●	12	16	20	27	33	45	6	;&	0 [	7
$(.5 / ' ; ;&	●	●	14	16	20		38	45	7	;&	0 [	
$(.5 / ' ; ;&	●	●	16	20	25	36	44	50	8	;&	0 [	7
$(.5 / ' ; ;&	7	●	18	25	32			56	9	;& 7		
$(.5 / ' ; ;&	7	●	20	25	32	45	55	56	10	;& 7	0 [	7
$(.5 / ' ; ;&	●	●	25	32	40		69	60		;&	0 [	7
$(.5 / ' ; ;&	●	●	32	32	50	72	88	60	16	;&	0 [	

& 5 7 = 7 XQD 8\JXQGXU & & 5 7 = 7 DWHULDO H Kartplatten.

, 6 & 5 F XQD 8\JXQGXU , & & 5 7 = 7 DWHULDO H Kartplatten.

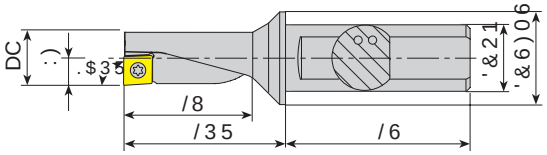

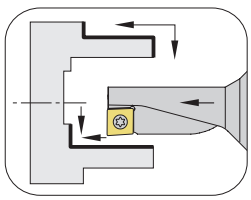

< H G H N 3 D U o D O H Ersatzteile Spare Parts

7 D N × P . R G X Ordering Code *Bestell-Bezeichnung*	6 W R N Stock *Lager*		7 D N × P g O o • O H U L Dimension (mm) *Abmessung (mm)*							P P . H V L F L Insert *Wendeschneidplatte*	8 o 6 × N P D 9 L G D V × 7 R U N $ Screw *Schraube*	Torx Key *Torx-Schlüssel*
	5	/	DC	'&21	'&6)06	/8	/35	/6	:)			
$(.5 / ' ; ;&	●	●	8	10	12	18	22	38	4	;&	0 [	7
$(.5 / ' ; ;&	●	●	10	12	16			42	5	;&	0 [	
$(.5 / ' ; ;&	●	●	12	16	20	27	33	45	6	;&	0 [	7
$(.5 / ' ; ;&	●	●	14	16	20		38	45	7	;&	0 [	
$(.5 / ' ; ;&	●	●	16	20	25	36	44	50	8	;&	0 [	7
$(.5 / ' ; ;&	7	●	18	25	32			56	9	;& 7		
$(.5 / ' ; ;&	7	●	20	25	32	45	55	56	10	;& 7	0 [	7
$(.5 / ' ; ;&	●	●	25	32	40		69	60		;&	0 [	7
$(.5 / ' ; ;&	●	●	32	32	50	72	88	60	16	;&	0 [	

5 6 D ù Fe 1 K W 6 R Links H I W
● 6 W R N W D Auf Lage 6 W R W R N W D < R N / Kein Lagerartikel, Lieferzeit auf Anfrage
, 6 & 5 F XQD 8\JXQGXU , & & 5 7 = 7 DWHULDO H Kartplatten.

6 L S D U L ü g U Q H ù L Bestellbeispiel Q J (D G s 5 • F W $(.5 ' ; ;&

. 5 / < 8 F X Q D 8 \ J X Q G X U . & R P S D W L E O H K Z L S S O H Z H Q G H S O D W W H Q

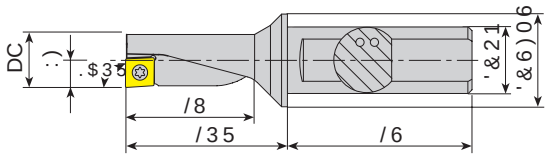

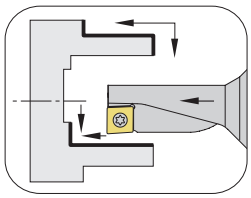

<HGHQ 3DUoDO Ersatzteile Spare Parts

7DN×P .RGX Ordering Code *Bestell-Bezeichnung*	6WRN Stock *Lager*		7DN×P gOo•OHUL Dimension (mm) *Abmessung (mm)*							PP .HVLFL Insert *Wendeschneidplatte*	8o 6×NPD 9LGDV× Screw *Schraube*	7RUN $ Torx Key *Torx-Schlüssel*
	5	/	DC	'&21	'&6)06	/8	/35	/6	:)			
$(.5 / ' ; ;&	●	●	8	10	12	18	22	38	4	;&	0 [	7
$(.5 / ' ; ;&	●	●	10	12	16			42	5	;&	0 [	
$(.5 / ' ; ;&	●	●	12	16	20	27	33	45	6	;&	0 [	7
$(.5 / ' ; ;&	●	●	14	16	20		38	45	7	;&	0 [	
$(.5 / ' ; ;&	●	●	16	20	25	36	44	50	8	;&	0 [	7
$(.5 / ' ; ;&	●	●	18	25	32			56	9	;&		
$(.5 / ' ; ;&	●	●	20	25	32	45	55	56	10	;&	0 [	7
$(.5 / ' ; ;&	●	●	25	32	40		69	60		;&	0 [	
$(.5 / ' ; ;&	●	●	32	32	50	72	88	60	16	;&	0 [	7

. 5 / < 8 F X Q D 8 \ J X Q G X U . & R P S D W L E O H K Z L S S O H Z H Q G H S O D W W H Q

7 * 7 & 8 F X Q D 8 \ J X Q G X U 7 & R P S D W L E O H K Z L S S O H Z H Q G H S O D W W H Q

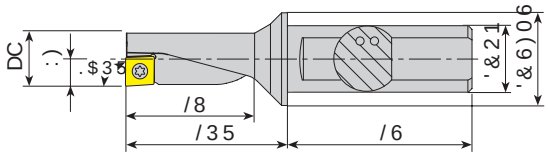

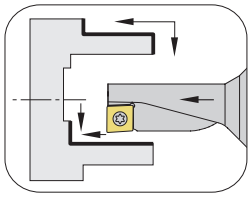

<HGHQ 3DUoDO Ersatzteile Spare Parts

7DN×P .RGX Ordering Code *Bestell-Bezeichnung*	6WRN Stock *Lager*		7DN×P gOo•OHUL Dimension (mm) *Abmessung (mm)*							PP .HVLFL Insert *Wendeschneidplatte*	8o 6×NPD 9LGDV× Screw *Schraube*	7RUN $ Torx Key *Torx-Schlüssel*
	5	/	DC	'&21	'&6)06	/8	/35	/6	:)			
$(.5 / ' ; ;&	●	●	8	10	12	18	22	38	4	;&	0 [	7
$(.5 / ' ; ;&	●	●	10	12	16			42	5	;&	0 [	
$(.5 / ' ; ;&	●	●	12	16	20	27	33	45	6	;&	0 [	7
$(.5 / ' ; ;&	●	●	14	16	20		38	45	7	;&	0 [	
$(.5 / ' ; ;&	●	●	16	20	25	36	44	50	8	;&	0 [	7
$(.5 / ' ; ;&	●	●	18	25	32			56	9	;&		
$(.5 / ' ; ;&	●	●	20	25	32	45	55	56	10	;&	0 [	7
$(.5 / ' ; ;&	●	●	25	32	40		69	60		;&	0 [	
$(.5 / ' ; ;&	●	●	32	32	50	72	88	60	16	;&	0 [	7

5 6Dù *Rechts* W 6R *Links* H W
● 6WRNWDu *Auf Lager* 6WRNWDu < RN / *Keine Lagerhaltung* / *Non-stock item, available on request* 6LSDULügUQHùL *Beispiel* QJ
DG sHFW $(.5 ' ; ;&

7 * 7 & 8 F X Q D 8 \ J X Q G X U 7 & R P S D W L E O H K Z L S S O H Z H Q G H S O D W W H Q

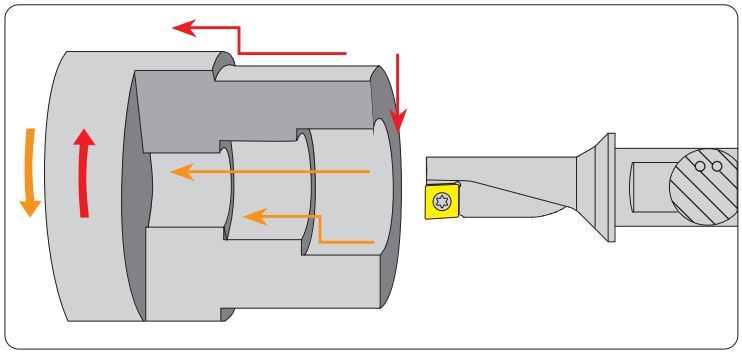

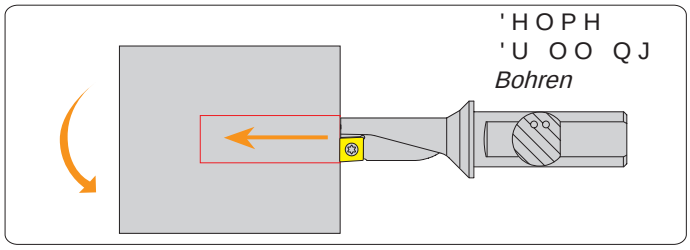

'HOPH
'U OO QJ
Bohren

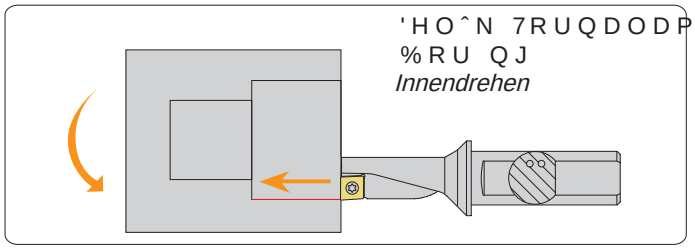

'HOˆN 7RUQDODPD
%RU QJ
Innendrehen

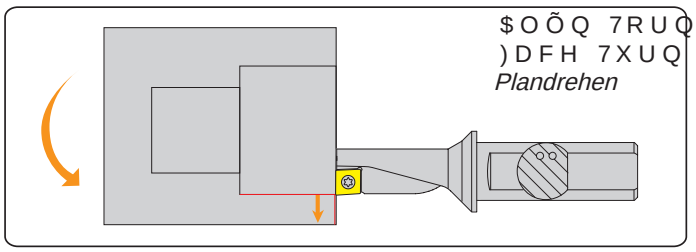

$OÕQ 7RUQDODPD
)DFH 7XUQ QJ
Plandrehen

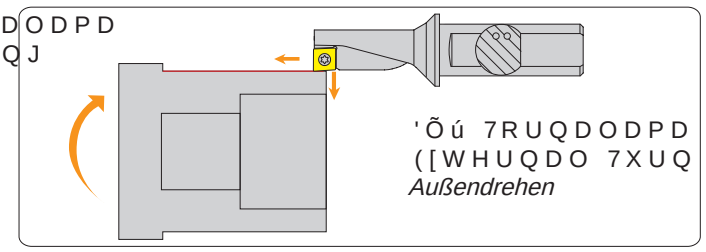

'Õú 7RUQDODPD
([WHUQDO 7XUQ QJ
Außendrehen

DELİK DELMEDE KUSURSUZLUĞU ARAYANLARA,
TAKMA UÇLU MATKAP SERİSİ

FOR THOSE WHO SEEK PERFECTION IN DRILLING,
U-DRILL SERIES

U-DRILL-SERIE FUR ALLE, DIE DAS BOHREN
PERFEKTIONIEREN WOLLEN

AKKO®

konuşulan
the spoken kalite...
quality...

BARALAR

AYARLI DEL K LEME BARALARI
ADJUSTABLE BORING HEADS
EINSTELLBARE SPINDELKÖPFE

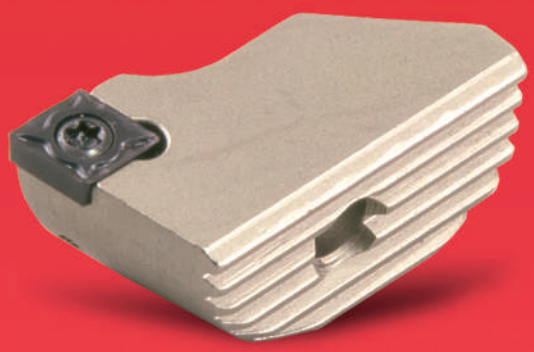

www.akko.com.tr

$<$5/, +$66$6 9(.$%$ '(/ú. úû/(0(%5/$5, .2'/$0$ 6ú67(0ú
ADJUSTABLE FINISH AND ROUGH BORING HEADS DESIGNATION SYSTEM
(,167(//%$5(6 .2',(581*66<67(0)h5 35$(=,6ø216 81' 6&+52%%2+567$1*(1

AKKO

$	%	+R	-	D18x22
1	2	3		4

W16	-	L90	-	& &
5		6		7

2 .HVLü 6WLOL *Wechselkopf Cutter Style*

%+ 'HOˆN øúOHPH %RU QJ
Spindelkopf

3 úüOHP 7LSL *Einsatz Typ Insert Type*

5 +HDED %DUDODPD 5RXJK %:RUQRQ
Schruppbearbeitung
) +DVVDV %DUDODPD) QH %RU QJ
Schlichtbearbeitung

5 0RQWDM)RUPX *Schaftform Shaft Form*

%:RUQRQ

4 gOo• $UDO×ù× *Bohrung Range Boring Range*

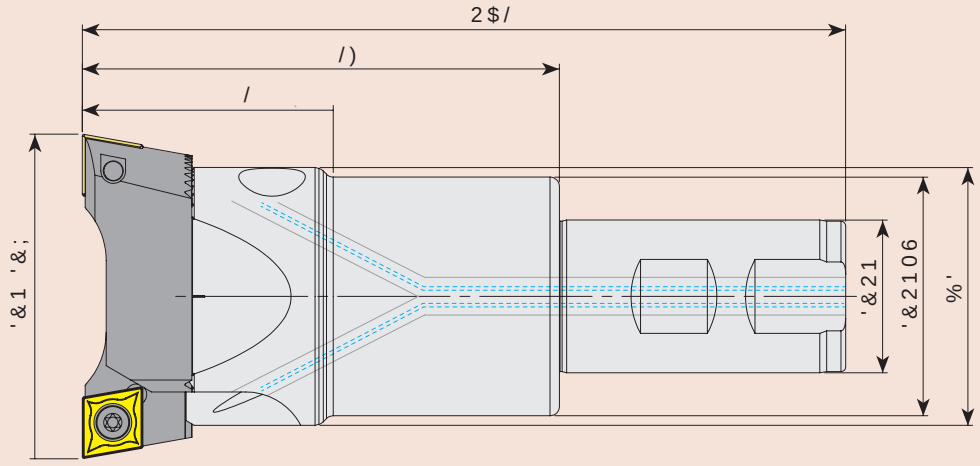

6 7DN×P %R\X *Werkzeuglänge Tool Length*

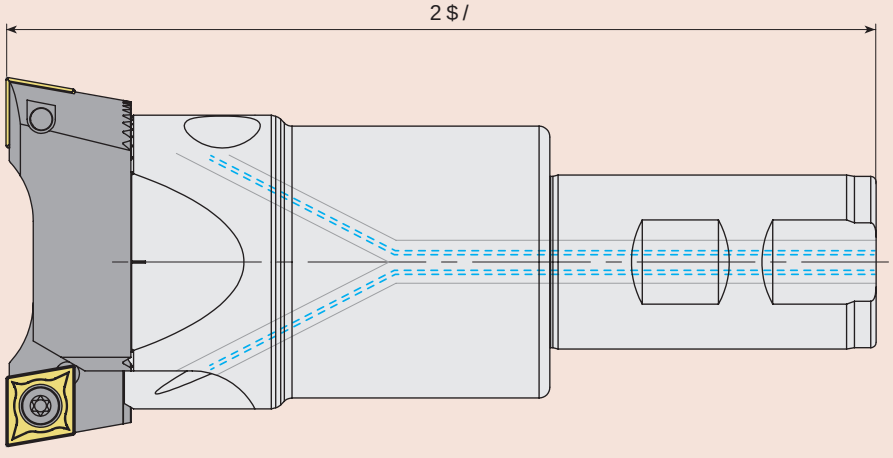

7 .HVLFlnsert *Wendeschneidplatte*

& & & &
& & & & 7
& & & &

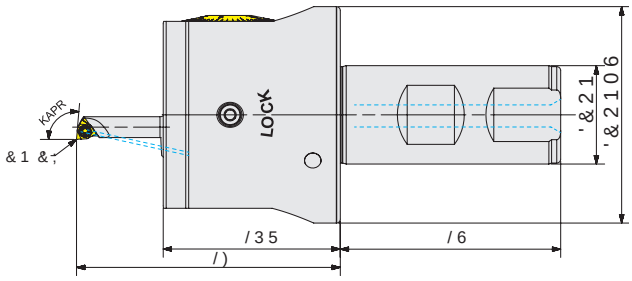

7DN×P .RGX
Ordering Code
Bestell-Bezeichnung

6WRN Stock Lager	gOo• $UDC×ù× Boring Range Bohrbereich '&1 '&;	/)	/35	/6	'&21	&2106	$35	'&1	'&;	7DN×P gOo•OHUL Dimension (mm) Abmessung (mm)	PP.DUWXü Cartridge Kurzdrehhalter	.HVLFL Insert Wendeschneidplatte	8o %DUD *|YGH Boring Head Body Code Trägerwerkzeug-Bezeichn
6(7 , $%+) ' ; :$ ●	06-30	67	45	56	25	55	95°	6	10	6:/&5 ' ;	:&*7	/	
		75						8	14	6:/&5 ' ;			
		85					93°	12	18	67835 ' ;	73*;	$%+) ' ; :$	
								16	22	67835 ' ;			
								20	26	67835 ' ;			
		95						24	30	67835 ' ;			

+DVVDV EDUD VHWOHULPL] YH\D6LSDUDUDG•LVQO•] OXH OELUGDQWHO XoPHNWDG×QU× QDHWlz ü:W+7PVLOJF L&17LOH /SD\OD
2XU ÀQH ERULQJ VHWV FRQVLVW RI LQVHUWV ZLWK RU UDGLXV :H NLQGO\ DVN \RX WR VKDUH WKH L
2UGHULQJ ([DPSOH :&*7 / :&*7 /

Unsere Einstellbare Bohr Set bestehen aus Wendeschneidplatten mit einem Radius von 0,2 oder 0,4. Wir bitten Sie, die Angaben zum Wendeschneidplattenradius bei Ihrer Bestellung dem Vertriebsmitarbeiter mitzuteilen. Beispiel:WCGT020102L/WCGT020104L

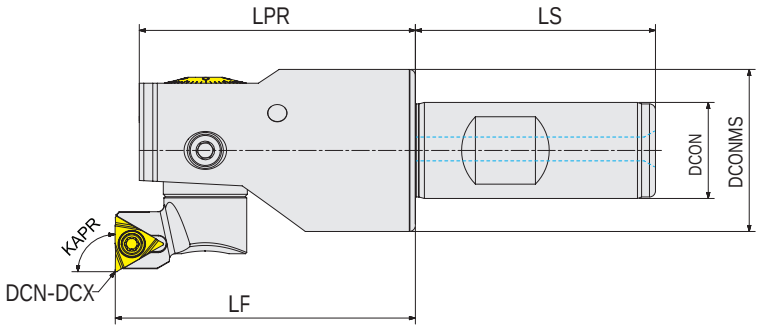

7DN×P .RGX
Ordering Code
Bestell-Bezeichnung

6WRN Stock Lager	gOo• $UDC×ù× Boring Range Bohrbereich '&1 '&;	/)	/35	/6	'&21	&2106	$35	'&1	'&;	7DN×P gOo•OHUL Dimension (mm) Abmessung (mm)	PP.DUWXü Cartridge Kurzdrehhalter	.HVLFL Insert Wendeschneidplatte	8oWPD Extension Längerungsadapter	$GDSWHU Adapter	%DUD *|YGH Boring Head Body Code Trägerwerkzeug-Bezeichn
6(7 , $%+;) :$	● 29-40	50	46	40	16	27	90°	29	35	67)35 ' [	73*;	- /		$%+) ' ; :$	
								34	40	67)35 ' [					
6(7 , $%+) ' ; :$	● 39-54	60	55	50	20	36		39	47	67)35 ' [				$%+) ' ; :$	
								46	54	67)35 ' [					
6(7 , $%+) ' ; :$	● 52-80	70	65	56	25	48		52	68	67)35 ' [				$%+) ' ; :$	
								64	80	67)35 ' [					
6(7-$%+) ' ; :$	● 78-170	83	77	60	32	72		78	98	67)35 ' [		$($ [		$%+) ' ; :$	
								96	116	67)35 ' [		$($ [			

6(7 , $%+) ' ; :$ WDN×P X]DWPD DGDSW|U• NXOODQ×ODUDN |Oo• DUDO×ù×QGD RSHUDV\RQ \DSPDN
6(7 , $%+) ' ; :$ RSHUDWHV LQ WKH VL]H UDQJH E\ XVLQJ WKH H[WHQVLRQ DGDSWHU

SET-I-ABHF-D78X170-WA32 funktioniert im Größenbereich 117–170 durch Verwendung des Verlängerungsadapters.

+DVVDV EDUD VHWOHULPL] YH\D6LSDUDUDG•LVQO•] OXH OELUGDQWHO XoPHNWDG×QU× QDHWlz ü:W+7PVLOJF L&17LOH SD\OD
2XU ÀQH ERULQJ VHWV FRQVLVW RI LQVHUWV ZLWK RU UDGLXV :H NLQGO\ DVN \RX WR VKDUH WKH L
2UGHULQJ ([DPSOH :&*7 / :&*7 /

Unsere Einstellbare Bohr Set bestehen aus Wendeschneidplatten mit einem Radius von 0,2 oder 0,4. Wir bitten Sie, die Angaben zum Wendeschneidplattenradius bei Ihrer Bestellung dem Vertriebsmitarbeiter mitzuteilen. Beispiel:WCGT020102L/WCGT020104L

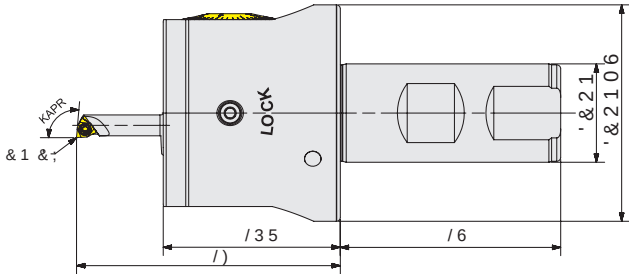

7DN×P .RGX
Ordering Code
Bestell-Bezeichnung

7DN×P .RGX	6WRN Stock *Lager*	gOo• $UDC×ù× Boring Range *Bohrbereich* '&1 '&;	/)	/35	/6	'&21	&2106	$35	'&1	'&;	7DN×P gOo•OHUL P.PDUWXü Cartridge *Kurzdrehhalter*	.HVLFFL 8o Insert *Wendeschneidplatte*	%DUD *|YGH Boring Head Body Code *Trägerwerkzeug-Bezeichn*
6(7 $%+) ' ; :$	●	06-30	67	45	56	25	55	95°	6	10	6:/&5 ' ;	:&*7	/
			75						8	14	6:/&5 ' ;		
			85					93°	12	18	67835 ' ;	73*;	$%+) ' ; :$
									16	22	67835 ' ;		
									20	26	67835 ' ;		/
			95						24	30	67835 ' ;		

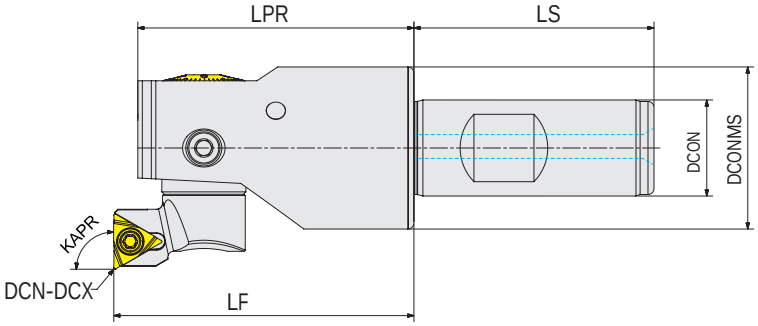

7DN×P .RGX
Ordering Code
Bestell-Bezeichnung

7DN×P .RGX	6WRN Stock *Lager*	gOo• $UDC×ù× Boring Range *Bohrbereich* '&1 '&;	/)	/35	/6	'&21	&2106	$35	'&1	'&;	7DN×P gOo•OHUL .PPWXü Cartridge *Kurzdrehhalter*	.HVLFFL 8o Insert *Wendeschneidplatte*	8]DGDWPD $GDSWHU Extension *Längerungsadapter*	%DUD *|YGH Boring Head Body Code *Trägerwerkzeug-Bezeichn*
6(7 $%+); :$	●	29-40	50	46	40	16	27	90°	29	35	67)35 ' [	73*;	-	$%+) ' ; :$
									34	40	67)35 ' [			
6(7 $%+) ' ; :$	●	39-54	60	55	50	20	36		39	47	67)35 ' [			$%+) ' ; :$
									46	54	67)35 ' [		/	
6(7 $%+) ' ; :$	●	52-80	70	65	56	25	48		52	68	67)35 ' [			$%+) ' ; :$
									64	80	67)35 ' [			
6(7 $%+) ' ; :$	●	78-170	83	77	60	32	72		78	98	67)35 ' [		$($ [	$%+) ' ; :$
									96	116	67)35 ' [		$($ [	

6(7 $%+) ' ; :$ WDN×P X]DWPD DGDSW|U• NXOODQ×ODUDN |Oo• DUDÇ×ÌNOD RSHUDVyRQ DGDSWÖU gUQHyL *Beispielbohrung* (
6(7 $%+) ' ; :$ RSHUDWHV LQ WKH VL]H UDQJH E\ XVLQJ WKH H[WHQVLRQ DGDSWHU DG SDFK 6(7 $%+) ' ; :$
SET-ABHF-D78X170-WA32 funktioniert im Größenbereich 117–170 durch Verwendung des Verlängerungsadapters.

5 6Dù *Technik* 6RO *Links* HIW

● 6WRNWDA *Auf Lager* 6WRFN NWD <RN/ *Keine Lagerhaltung, Lieferzeit auf Anfrage*

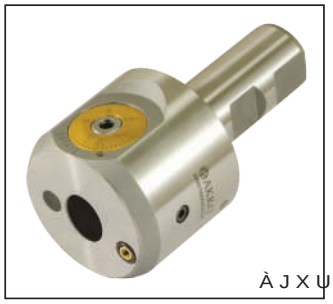
ÀJXUH

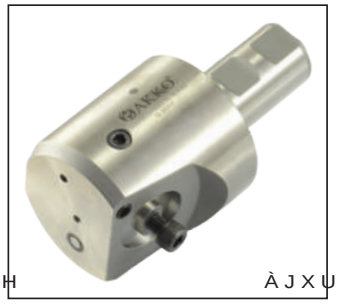
ÀJXUH

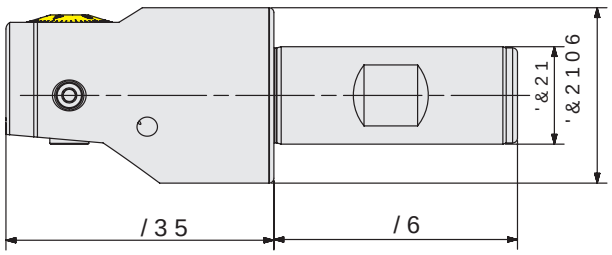

<HGHN 3DUoDO Ersatzteile/Spare Parts

7DN×P .RGX Ordering Code *Bestell-Bezeichnung*	RN	6WRN Stock *Lage*	gOo• $UDO×ù× Boring Range *Bohrbereic* '&1 '&;	/35	/6	'&21	'&210(	7DN×P gOo•OHUL PP Dimension (mm) *Abmessung (mm)*		$QDKW *Allen Key* *Innensechskantschlüssel*
$%+) ' ; :$		ÀJXUH●	06-30	45	56	25	55		$$/	
$%+) ' ; :$		ÀJXUH●	29-40	46	40	16	27	$$/	$$/	
$%+) ' ; :$		ÀJXUH●	39-54	55	50	20	36	$$/	$$/	$$/
$%+) ' ; :$		ÀJXUH●	52-80	65	56	25	48	$$/	$$/	
$%+) ' ; :$		ÀJXUH●	78-170	77	60	32	72	$$/	$$/	

5 6Dù *Technik/Technic* 6RO *Links/Left* HIW

● 6WRNWDXI *Auf Lage/Stock* 6WRFN *Kein Lagerartikel, Lieferzeit auf Anfrage*

6LSDULüWH J|YGH YH NDUWXü VHW RODUDN YHULOHFHNWLU

Bei Bestellung werden Körper und Kassetten als Set geliefert.

6LSDULü gUQHùL *Beispiel* ([DP SOH $%+) ' ; :$

When ordered, body and cartridge will be sent as set.

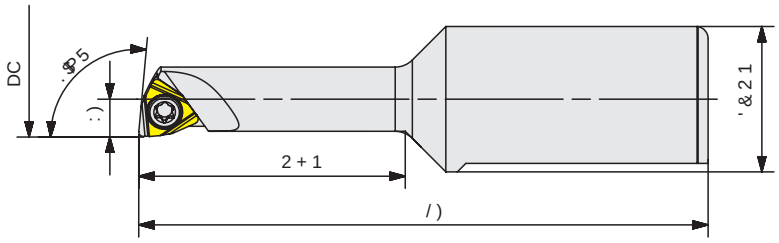

Ersatzteile/Spare Parts

7DN×P .RGX Ordering Code *Bestell-Bezeichnung*	6WRN Stock *Lager*	DC	:)	. $ 3 5	/)	2 + 1	' & 2 1	Insert *Wendeschneidplatte*	Screw *Schraube*	Torx Key *Torx-Schlüssel*
6:/&5 ' ;	●	6	3	95°	47	22	12	:&*7	/ 0 [	7
6:/&5 ' ;	●	8	4		55	30				

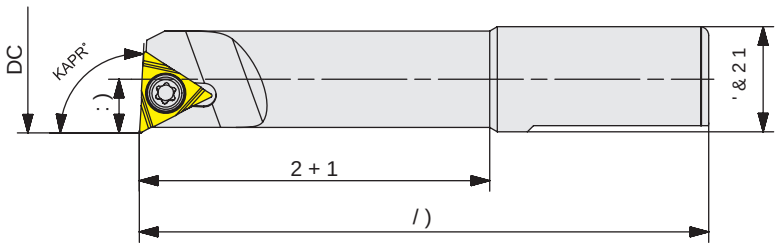

Ersatzteile/Spare Parts

7DN×P .RGX Ordering Code *Bestell-Bezeichnung*	6WRN Stock *Lager*	DC	:)	. $ 3 5	/)	2 + 1	' & 2 1	Insert *Wendeschneidplatte*	Screw *Schraube*	Torx Key *Torx-Schlüssel*
67835 ' ;	●	12	6	93°	65	40	12	73*;	0 [	7
67835 ' ;	●	16	8						/ 0 [	
67835 ' ;	●	20	10							
67835 ' ;	●	24	12		75	50				

● 6WRNWD *Auf Lager* 6WRNWD <RN/ *Kein Lagerartikel, Lieferzeit auf Anfrage*

6LSDULüWH J|YGH YH NDUWXü VHW RODUDN YHULOHFHNWLU
Bei Bestellung werden Körper und Kassetten als Set geliefert.

6LSDULü gUQHùL 2UGHUH[DPSOH ([DG ssHFW 6:/&5 ' ;
When ordered, body and cartridge will be sent as set.

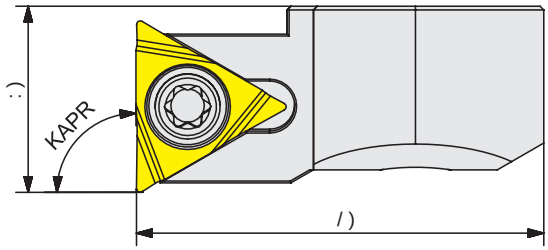

7DN×P .RGX Ordering Code *Bestell-Bezeichnung*	6WRN Stock *Lager*	:)	.$35	/)	PHPVLFL Insert *Wendeschneidplatte*	86×NPD Screw *Schraube*	7RUN Torx Key *Torx-Schlüssel*
67)35 ' [	●	10	90°		73*; /	0 [	7
67)35 ' [	●						
67)35 ' [	●	12					
67)35 ' [	●						
67)35 ' [	●	14					
67)35 ' [	●	20					
67)35 ' [	●	20					
67)35 ' [	●	29					

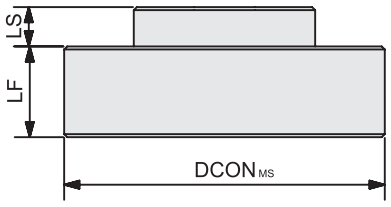

7DN×P .RGX Ordering Code *Bestell-Bezeichnung*	6WRN Stock *Lager*	'&21	/)	'LPHQVLRQL Dimension (mm) *Abmessung (mm)* /6
$($ [	●			9
$($ [	●			18

● *6WRNWD ,Q 6WRFN $XI /DJHU 6WRNWD <RN 1RQ 6WRFN ,WHP .HLQ /DJHUDUWLNHO (LQHUHLQ*
6LSDULüWH JHGH 2UGHU (LQ
When ordered, body and cartridge will be sent as set.
Bei Bestellung werden Körper und Kassetten als Set geliefert.
'DG SFV VW•FN 67)35

.DUWXüODU×Q 0RQWDM× $VVHPEOLQJ %RULQJ %DU .DUWXVF

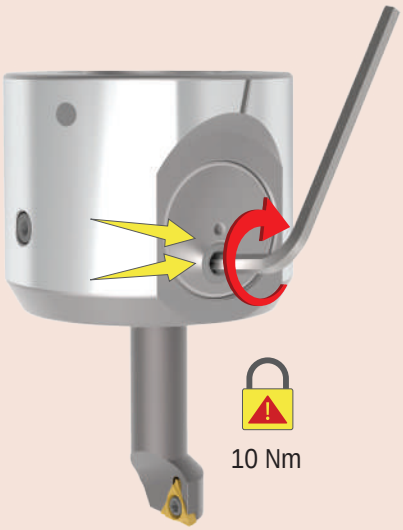

dDS $\DU× 'LDPHWHU $GMXVWPHQW 8PIDQJHLQVWHOOXQ

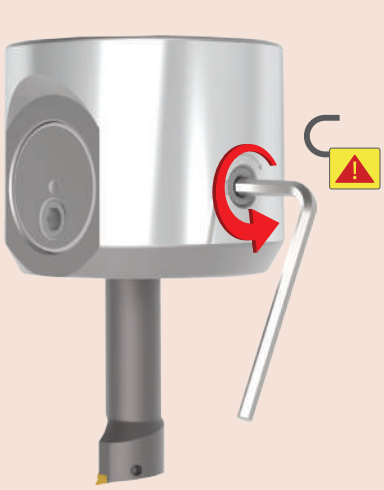

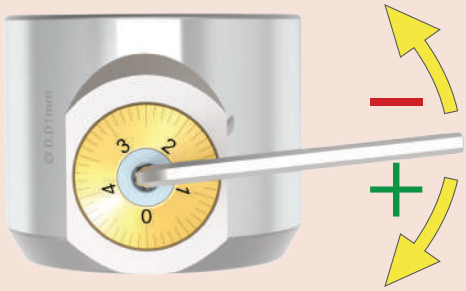

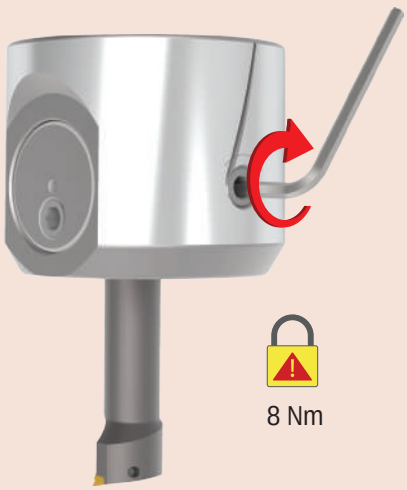

gOoHN 6FDOH 9HUQLHU 0HVVDSDUDW

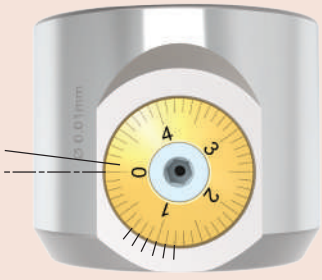

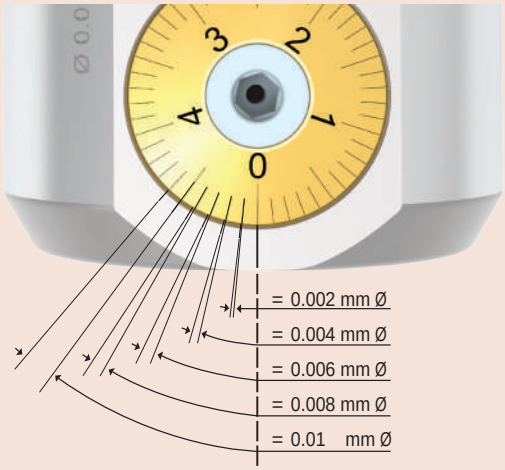

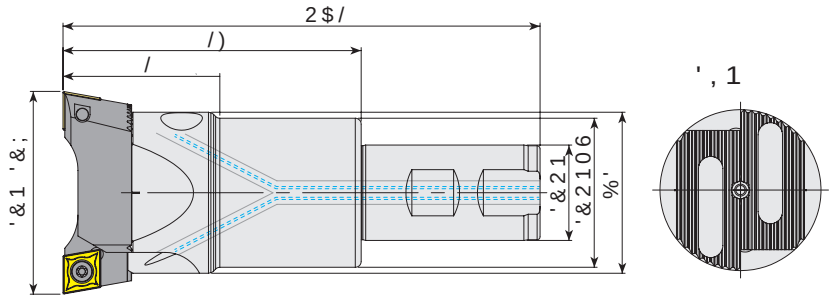

7DN×P .RGX Ordering Code *Bestell-Bezeichnung*	6WRN Stock *Lage*	gOo• $UDO×ù× Boring Range *Durchmesser* '&1 '&;	'&21	'&2106	%'	2$/	/)	/	PP .DUWXü Cartridge *Kurzdrehhalter*	%DUD *|YGH 7 Boring Head Body Code *Trägerwerkzeug-Bezeichnu*
$%+5 ' [: /	Q&	18-22	16	-	-	90	42	-		$%+56 ' [: /
$%+5 ' [: /	Q&	18-22	16	-	-	150	102	-	$.	$%+56 ' [: /
$%+5 ' [: /	Q&	18-22	16	-	-	200	152	-		$%+56 ' [: /
$%+5 ' [: /	Q&	22-28	20	-	-	100	50	-		$%+56 ' [: /
$%+5 ' [: /	Q&	22-28	20	-	-	150	100	-	$.	$%+56 ' [: /
$%+5 ' [: /	Q&	22-28	20	-	-	200	150	-		$%+56 ' [: /
$%+5 ' [: /	Q&	28-38	20	25	-	110	60	-		$%+56 ' [: /
$%+5 ' [: /	Q&	28-38	20	25	-	160	110	-	$.	$%+56 ' [: /
$%+5 ' [: /	Q&	28-38	20	25	-	230	180	-		$%+56 ' [: /
$%+5 ' [: /	Q&	36-50	25	32	-	120	64	-		$%+56 ' ; : /
$%+5 ' [: /	Q&	36-50	25	32	-	170	114	-	$.	$%+56 ' ; : /
$%+5 ' [: /	Q&	36-50	25	32	-	250	194	-		$%+56 ' ; : /
$%+5 ' [: /	Q&	36-50	25	32	-	120	64	-		$%+56 ' ; : /
$%+5 ' [: /	Q&	36-50	25	32	-	170	114	-	$.	$%+56 ' ; : /
$%+5 ' [: /	Q&	36-50	25	32	-	250	194	-		$%+56 ' ; : /
$%+5 ' [: /	Q&	50-68	32	40	-	140	80	-		$%+56 ' [: /
$%+5 ' [: /	Q&	50-68	32	40	-	200	140	-	$.	$%+56 ' [: /
$%+5 ' [: /	Q&	50-68	32	40	-	280	220	-		$%+56 ' [: /
$%+5 ' [: /	Q&	50-68	32	40	-	140	80	-		$%+56 ' [: /
$%+5 ' [: /	Q&	50-68	32	40	-	200	140	-	$.	$%+56 ' [: /
$%+5 ' [: /	Q&	50-68	32	40	-	280	220	-		$%+56 ' [: /
$%+5 ' [: /	Q&	68-90	32	50	54	160	100	50		$%+56 ' [: /
$%+5 ' [: /	Q&	68-90	32	50	54	210	150	50	$.	$%+56 ' [: /
$%+5 ' [: /	Q&	68-90	32	50	54	280	220	50		$%+56 ' [: /
$%+5 ' [: /	&Q&	90-120	32	63	72	140	80	63		$%+56 ' [: /
$%+5 ' [: /	&Q&	90-120	40	63	72	200	130	63	$.	$%+56 ' [: /
$%+5 ' [: /	&Q&	90-120	40	63	72	300	230	63		$%+56 ' [: /
$%+5 ' [: /	&Q&	120-160	40	80	95	210	140	75	$.	$%+56 ' [: /
$%+5 ' [: /	&Q&	120-160	40	80	95	300	230	75		$%+56 ' [: /
$%+5 ' [: / %	&Q&	160-200	40	80	95	210	140	75	$.	$%+56 ' [: /
$%+5 ' [: / %	&Q&	160-200	40	80	95	300	230	75		$%+56 ' [: /

5 6Dù *Technik* 6RO *Links* HIW *Rechts*

● 6WRNWDX *Auf Lage* 6WFRNWD <RN/ *Kein Lagerartikel, Lieferzeit auf Anfrage*

6LSDULüWH JYGH YH NDUWXü VHW RODUDN YHULOHFHNWLU

Bei Bestellung werden Körper und Kassetten als Set geliefert.

6LSDULü gUQHùL *Beispiel* ([

DG sHW $%+5 ' [: / &&

When ordered, body and cartridge will be sent as set.

$<$5/, .$%$ '(/ú. úû/(0(%5 *g9'(6ú
ADJUSTABLE ROUGH BORING HEADS BODY
TRÄGERWERKZEUGE FÜR EINSTELLBARE SCHRUPP-SPINDELKÖPFE

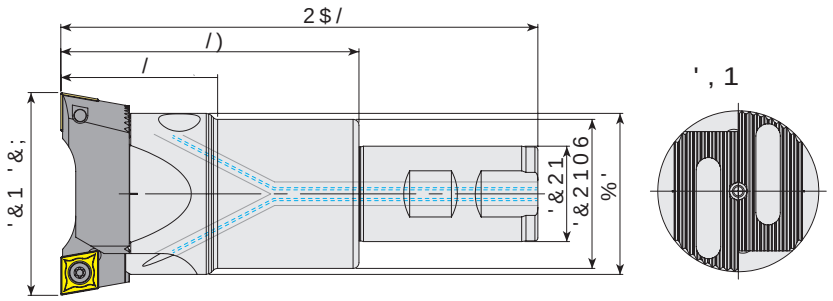

7DN×P .RGX Ordering Code *Bestell-Bezeichnung*	6WRN Stock *Lager*	gOo• $UDO×ù× Boring Range *Durchmesser* '&1 '&;	'&21	'&2106	%'	2$/	/)	/	<HGHN 3DUoDOD Ersatzteile / Spare Parts / 0RPWDN Mounting Screw *%HIHVWÕJXQJVVFKUDXEH*	9RGWDN Mounting Screw Key *Innensechskantschlüssel*	3DUDXo Clamp *Spannspratze*	$\DU 9LGDU Adjusting Screw *Einstellschraube*	$\DU 9LGD Allen Key *Innensechskant-Schlüs*
$%+56' [:	● /	18-22	16	-	-	90	42	-					
$%+56' [:	● /	18-22	16	-	-	150	102	-	0 [	$$/	$%.6'	0 [	
$%+56' [:	● /	18-22	16	-	-	200	152	-					
$%+56' [:	● /	22-28	20	-	-	100	50	-					
$%+56' [:	● /	22-28	20	-	-	150	100	-	0 [	$$/	$%.6'	0 [	$$/
$%+56' [:	● /	22-28	20	-	-	200	150	-					
$%+56' [:	● /	28-38	20	25	-	110	60	-					
$%+56' [:	● /	28-38	20	25	-	160	110	-	0 [	$$/	$%.6'	0 [	
$%+56' [:	● /	28-38	20	25	-	230	180	-					
$%+56' ; :	● /	36-50	25	32	-	120	64	-					
$%+56' ; :	● /	36-50	25	32	-	170	114	-	0 [	$$/	$%.6'	0 [	$$/
$%+56' ; :	● /	36-50	25	32	-	250	194	-					
$%+56' [:	● /	50-68	32	40	-	140	80	-					
$%+56' [:	● /	50-68	32	40	-	200	140	-	0 [	$$/	$%.6'	0 [	
$%+56' [:	● /	50-68	32	40	-	280	220	-					$$/
$%+56' [:	● /	68-90	32	50	54	160	100	50					
$%+56' [:	● /	68-90	32	50	54	210	150	50	0 [	$$/	$%.6'	0 [	
$%+56' [:	● /	68-90	32	50	54	280	220	50					
$%+56' [:	● /	90-120	32	63	72	140	80	63					
$%+56' [:	● /	90-120	40	63	72	200	130	63	0 [	$$/	$%.6'	0 [	$$/
$%+56' [:	● /	90-120	40	63	72	300	230	63					
$%+56' [:	● /	120-160	40	80	95	210	140	75	0 [	$$/	$%.6'	0 [	$$/
$%+56' [:	● /	120-160	40	80	95	300	230	75					

5 6Dù Rechts/ 6RO Links/ HIW
● 6WRNWD Auf Lager 6WRNWD <RN/ Kein Lagerartikel, Lieferzeit auf Anfrage

6LSDULü gUQHùL Bestellbeispiel/ QJ (
DG s•FW $%+56' [: /

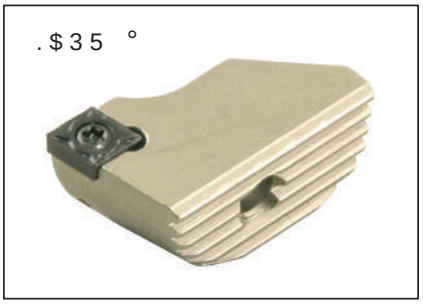

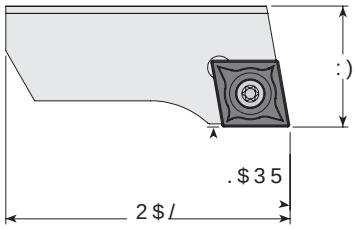

7DN×P .RGX Ordering Code *Bestell-Bezeichnung*	6WRN Stock *Lager*	7DN×P gOo• OHUL PP Dimension (mm) *Abmessung (mm)*			.HVLFL Insert *Wendeschneidplatte*	<HGHN 3DUoDO Ersatzteile / Spare Parts / 8o	6×NPD Screw *Schraube*	9LGDV× Torx Key *Torx-Schlüssel*
		gOo• $UDQ×ù× Boring Range	:)	2$/				
$.65	●	18-22	9	15	&& 7		0 [	7
$.65	●	22-28	10	19				
$.65	●	28-38	13	23				
$.65	●	36-50	16	32				
$.65	●	36-50	16	32	&& 7 7		0 [	7
$.65	●	50-68	20	40				
$.65	●	50-68	20	40	&& 7		0 [	7
$.65	●	68-90	23	54				
$.65	●	90-120	28	70				
$.65	●	120-160	32	95				
$.65	●	160-200	32	120				

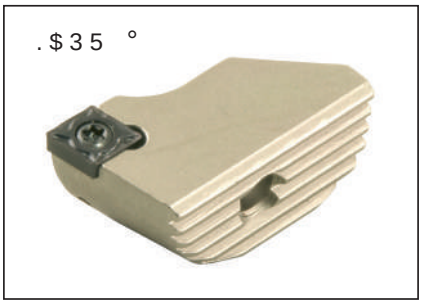

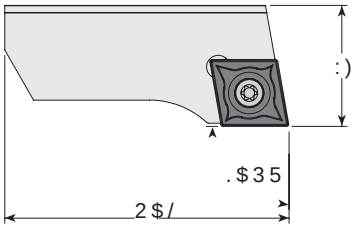

7DN×P .RGX Ordering Code *Bestell-Bezeichnung*	6WRN Stock *Lager*	7DN×P gOo• OHUL PP Dimension (mm) *Abmessung (mm)*			.HVLFL Insert *Wendeschneidplatte*	<HGHN 3DUoDO Ersatzteile / Spare Parts / 8o	6×NPD Screw *Schraube*	9LGDV× Torx Key *Torx-Schlüssel*
		gOo• $UDQ×ù× Boring Range	:)	2$/				
$.&5	●	28-38		23	&& 7		0 [	7
$.&5	●	36-50		32				
$.&5	●	36-50		32	&& 7 7		0 [	7
$.&5	●	50-68		40				
$.&5	●	50-68		40	&& 7		0 [	7
$.&5	●	68-90		54				
$.&5	●	90-120		70				
$.&5	●	120-160		95				
$.&5	●	160-200		120				

5 6Dù *Technik* W 6RO *Links* HIW
● 6WRNWDXf *Lager* 6WFRNWD <RN/ *Kein Lagerartikel, Lieferzeit auf Anfrage*
ISO 8FXQD 8\JXQGXU ISO &RSVDWWE OHKDOWHU ISO Wendeplatten.

6LSDULü gUQHùL *Beispiel* QJ ([
DG sHFW $.65

ùHNˆO $

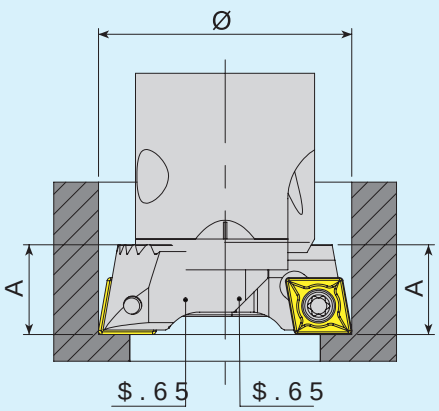

<•NVHN ˆOHUOHPH ˆOH
NDED EDUDODPD

Schruppen mit hoher Vorschubgeschwindigkeit

ùHNˆO %

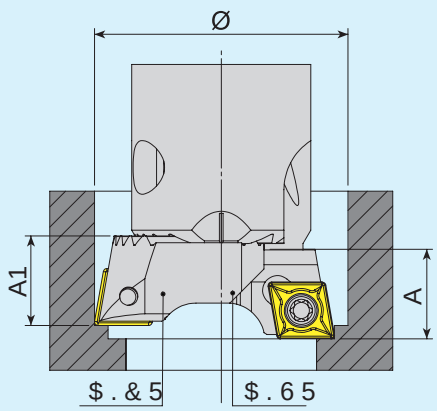

<•NVHN NHVPH GHUˆQOˆJˆ ˆOH
NDED EDUDODPD

für tiefe Schruppbearbeitung

ùHNˆO &

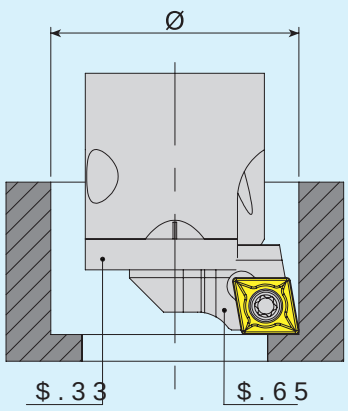

ODIˆI NDED EDUDODPD
\DUÕ KDVVDV X\JDODP

Spindelbearbeitung mit geringem Außmaß

,FTJDJ LFOBSMBS‘O SBEZBM BZBS‘ UBL‘N ×MËNF FLJQNBO‘ZMB ZBQ‘MNBM‘E‘S
FLJ VËMV CBSBMBNB UBL‘N‘ BW‘S UBMBs LBME‘SNB JsMFNJOJ JËFSFO LBCB CBS
®JGU VËMV CBSBMBNB UBL‘N‘ JMF
t :ÝLTFL JMFSMFNF PSBO‘OEB LBCB CBSBMBNB JsMFNFMFSJ JËJO BZO‘ EÝ[MFNEFL
t "ZO‘ EÝ[MFNEF PMNBZBO CJS ",$3 LBSUVsV WF CJS ",43 LBSUVsV ZÝLTFL EFSJOM
J ,BCB CBSBMBNB JsMFNJOEF BM‘OBDBL QBTP NJLUBS‘ UBN PMBSBL JLJZF C×MÝ
CBs‘OB JMFSMFNF UFL BW‘[PMBSBL IFTBQMBONBM‘E‘S G G
JJ)BTTBT CBSBMBNB JsMFNJOEF BM‘OBDBL QBTP NJLUBS‘ ",43 LBSUVs JËJO BSB
BZBSMBO‘S WF CV TBZFEF CB[‘ BSB LBCB JsMFNJOF JIUJZBË LBMNB[
5FL LBSUVsMV CBSBMBNB UBL‘NMBS‘ OPSNBM UBMBs LBME‘SNB JsMFNJOJ JËFSF
QMBLBT‘ ",11 EBJNB LVMMBO‘MNBM‘E‘S 2FLJM $

3BEJBM TFUUJOH PG UIF DVUUJOH FEHFT TIPVME CF DBSSJFE PVU XJUI UPPM Q
#PSJOH CBST GJUUFE XJUI UXP JOTFSU QPDLFUT BSF GPS SPVHIJOH PQFSBUJPO
5IF EPVCMF JOTFSU CPSJOH CBST JODMVEF
t 5XP ",43 DBSUSJEHFT PO UIF TBNF QMBOF XJUI UXP DVUUJOH FEHFT TFU BU JEFO
GJH "
t "O ",$3 DBSUSJEHF BOE BO ",43 DBSUSJEHF OPU PO UIF TBNF QMBOF GPS IJHI EF
J 8JUI UIF SPVHI CPSJOH PQFSBUJPO UIJT BMMPXT EPVCMF UIF DVUUJOH XJEUI
JJ 8JUI UIF GJOJTI CPSJOH PQFSBUJPO UIF DVUUJOH XJEUI JT EJWJEFE TP UIBU
#PSJOH CBST GJUUFE XJUI B TJOHMF DBSUSJEHF BSF GPS SPVHIJOH BOE GJOJ
TVSGBDF QSPUFDUJPO QMBUF ",11 TIPVME BMXBZT CF VTFE GJH $

1. Die radiale Einstellung der Schneiden sollte auf einem Voreinstellgerät durchgeführt werden.
2. Spindelköpfe, die mit 2 Kassetten bestückt sind, werden für die Schruppbearbeitung eingesetzt.
Doppelte Kassetten beinhalten:
• Für die Schruppbearbeitung mit hoher Vorschubgeschwindigkeit sind zwei AKSR-Kassetten in derselben Höhe auf denselben radialen Abst
(Abbildung A)
• Eine AKCR-Kassette und eine AKSR-Kassette, die nicht in derselben Ebene liegen, werden für tiefe Schruppbearbeitungen eingesetzt.
i. Bei einer Schruppbearbeitung kann die Schnitttiefe verdoppelt werden. Bitte nur eine Schneide zur Vorschubberechnung verwenden (f=f1).
LL %HL GHU 6FKOLFKWEHDUEHLWXQJ ZLUG GLH 6FKQLWWWLHIH KDOELHUW :HLWH
3. Bohrköpfe mit einer einzelnen Kassette können sowohl für Schlicht- als auch für Schrupp-Operationen eingesetzt werden. Voraussetzung
6SDQDEIXKU =XP 6FKXW] GHU YHU]DKQWHQ 2EHUÀIFKH GHV %RKUN|USHUV VROOW

AKKO®

yeni
new

AYARLI HASSAS DELİK İŞLEME BARALARI

ADJUSTABLE FINISH BORING HEADS

EINSTELLBARE BOHRKÖPFE

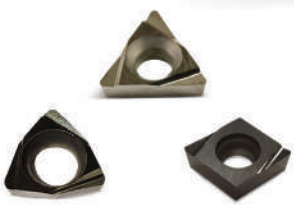

ALFA KAPLAMA TEKNOLOJİSİ
α-BODY
SPECIAL COATING TECHNOLOGY
SPEZIELLE BESCHICHTUNGS-TECHNOLOGIE

www.akko.com.tr

konuşulan
the spoken kalite...
quality...

AKKO®

konuşulan
the spoken kalite...
quality...

FREZELEME TAKIMLARI
MILLING TOOLS
FRÄSWERKZEUGE

AKKO							
A	EM	90	L	-	A	P	10
1	2	3	4		5	6	7

D12	-	W16	-	L100	-	Z01	-	H		
8		9		10		11		12		

2 .HVLü 6WLOL *Fräswerkzeug Stil* *Cutter Style* *Typ*

)0 <•]H\ )UH]HOHPH 7DN×PDQ×Ed *Fräser mit Plan- und Taschsenfräser* 0LOOLQJ 7RROV
(0 $O×Q YH <•]H\ 3DUPDN)UH]HOHU *Schaftfräser* (QG)DFH 0LOOLQJ 7RROV
&0 3DK .×UPD 3DUPDN)UH]HOHU *Fasfräser* 3DPIHULQJ (QG 0LOOLQJ 7RRO
+0 +HOLV 3DUPDN)UH]HOHU *Schaftfräser Helix* (QG 0LOOLQJ 7RROV
760 7 .DQDO)UH]HOHU *T-Nutenfräser* 7 6ORW 0LOOLQJ 7RROV
+)0 <•NVHN úOHUOHPH)UH]HOHU *Fräser für Hohlkehlen* +RRG 0LOOLQJ
305 .•UHVHO 8oOX 3DUPDN)UH]HOHU *Kugel- und Kopierfräser* 1RVH (QG 0LOOLQJ
6'0 'LVN)UH]HOHU *Scheibenfräser* 6LGH 0LOOLQJ
&%0 6LOLQGULN $O\DQ %DüO× 9LGD +DYüDODU×Q× $oPD)UH]HOHU
Fräswerkzeug für zylindrische Inbusschrauben

3)UH]H <DQDüPD $oD *Anstellwinkel* *Lead Angle*

90° - 75° - 60° - 45°
20° - 15° - 11° - 5° - 0°

4)UH]H <DQDüPD $oD *Ausführung* *Lead Angle*

/ 6RO /HIW /LQNV
& %DVN× 3DEXFX &ODPS 6SDQQSUDW]H
6 $OWO×N 6KLP 8QWHUODJH
&/ %DVN× 3DEXoOX 6RO <|Q /HIW :D\ ZL
6SDQQVSUDW]H OLQNV
&6 %DVN× 3DEXoOX $OWO×NO× &ODPS Z
6SDQQVSUDW]H PLW 8QWHUODJH IRU &\
&6/ %DVN× 3DEXoOX $OWO×NO× 6RO <|Q
6SDQQVSUDW]H PLW 8QWHUODJH /LQNV

5 8o 7LSL Type *Plattenform*

80°	55°	75°	55°
C	D	E	K
L	R	S	T
35°	80°	85°	82°
V	W	A	B
75°	86°	135°	108°
H	M	O	P

6 6HUEHVW 8o $o×V× Clearance Angle of Insert
Freiwinkel der Wendeschneidplatte

3°	5°	7°
A	B	C
15°	20°	25°
D	E	F
30°	0°	11°
G	N	P

7 (WNLQ 8]XQOX *Effektive Schneidenlänge* *Effective Cutting Edge Length*
Länge der Schneidkante

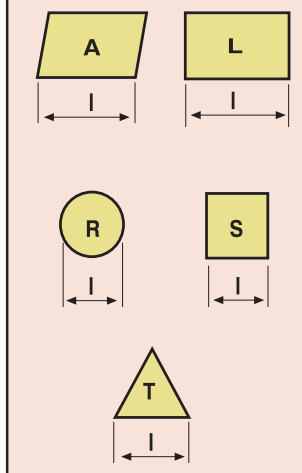

8 7DN×P dDS× *Teilkreisdurchmesser* *Pitch Diameter*

11 (WNLOL 'Lü $GHGL *Effektive Zähneanzahl* *Effective Number of Teeth*

9 0RQWDM)RUPX YH dDS× *Schaft-Form und Durchmesser* *Shank Form and Diameter*

$ % & ' ,62·\D J|UH PRQWDM IRUPX *Art der Schaftform und Durchmesser*
6LOLQGULN ûDIW Cylindrical Shank / Zylindrischer Schaft
: :HOGRQ

12 úoWHQ 6RüXWPDO× *Innenkühlung* *Internal Coolant Hole*

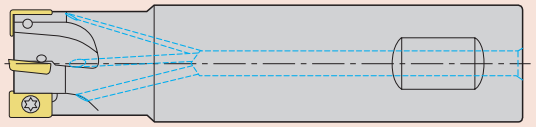

10 7DN×P %R\X *Werkzeuglänge* *Tool Length*

ISO 8FXQD 8\JXQGXU ISO RQ SDWWE O Kompaktwendeplatten.

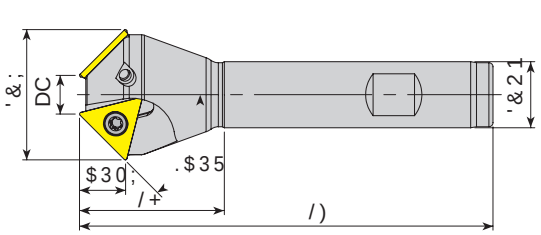

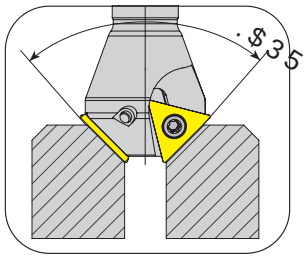

Ersatzteile Spare Parts

7DN×P .RGX
Ordering Code
Bestell-Bezeichnung

	6WRN Stock *Lager*	7DN×P gOo•OHULHHPPFL Dimension (mm) *Abmessung (mm)*							Insert *Wendeschneidplatte*	<HGHN 3DUoDO Screw *Schraube*	Torx Key *Torx-Schlüssel*
		.$35DC	'&;	'&21/)	/+	=()3$30;					
$&0 7& ' ; : / =	●	10°	17	22	16	90	30	1			
$&0 7& ' ; : / =	●	15°	17	24	16	90	30	1			
$&0 7& ' ; : / =	●	15°	22	29	16	100	30	1			
$&0 7& ' ; : / =	●	15°	30	37	20	100	35	2	7&7 7		
$&0 7& ' ; : / =	●	15°	35	42	20	100	38	3			
$&0 7& ' ; : / =	●	15°	52	59	25	110	40	3			
$&0 7& ' ; : / =	●	f	17	25	16	90	30	1			
$&0 7& ' ; : / =	●	f		30	20	100	30	2			
new $&0 7& ' ; : / =	●	f	17	27	16	100	30	1			
$&0 7& ' ; : / =	●	20°	12	22	16	100	30	1	7&7 7		
$&0 7& ' ; : / =	●	20°	17	27	16	100	30	1			
$&0 7& ' ; : / =	●	20°	23	33	20	100	30	2			
$&0 7& ' ; : / =	●	20°	28	38	20	100	35	2			
$&0 7& ' ; : / =	●	20°	35	45	20	100	40	3		0 [	7
$&0 7& ' ; : / =	●	20°	39	49	20	100	40	3			
$&0 7& ' ; : / =	●	20°	45	55	25	110	40	3	7&7 7		
$&0 7& ' ; : / =	●	20°	51	61	25	110	40	3			
$&0 7& ' ; : / =	●	f	17	28	16	100	30	1			
$&0 7& ' ; : / =	●	25°	17	29	16	100	30	1			
$&0 7& ' ; : / =	●	30°	6	20	16	100	30	1			
$&0 7& ' ; : / =	●	30°	15	30	16	100	30	1			
$&0 7& ' ; : / =	●	30°			20	100	30	2			
$&0 7& ' ; : / =	●	30°	20	35	16	100	35	2			
$&0 7& ' ; : / =	●	30°	30	45	20	100	40	2			
$&0 7& ' ; : / =	●	30°	35	50	20	100	40	3			
$&0 7& ' ; : / =	●	30°	45	60	25	110	40	3			
$&0 7& ' [: / =	●	40°	18	37	20	100	40	2			
$&0 7& ' ; : / =	●	45°	7	18	16	100	25	2	7&7	0 [	7
new $&0 7& ' ; : / =	○	45°	8		16	90	20	2	7&7	0 [	7
$&0 7& ' ; : / =	●	45°	11	24	16	100	25	2			
$&0 7& ' ; : / =	●	45°	5	26	16	100	30	1			
$&0 7& ' ; : / =	●	45°	10	31	16	100	35	2			
$&0 7& ' ; : / =	●	45°	10	31	20	100	35	2			
new $&0 7& ' ; : / =	●	45°	14	35	20	100	35	2			
$&0 7& ' ; : / =	●	45°	18	39	16	100	40	2			
$&0 7& ' ; : / =	●	45°	18	39	20	100	40	2	7&7 7	0 [	7
$&0 7& ' ; : / =	●	45°	20	41	20	100	40	2			
$&0 7& ' ; : / =	●	45°	30	51	20	100	40	2			
$&0 7& ' ; : / =	●	50°	16	39	20	100	40	3			
$&0 7& ' ; : / =	●	55°	16	40	20	100	40	3			
$&0 7& ' ; : / =	●	62°	14	40	20	100	40	3			
$&0 7& ' ; : / =	●	72°	14	42	20	100	40	3			

ISO 8FXQD 8\JXQGXU ISO &RPSDWLEOH Kompatible Wendeplatten.

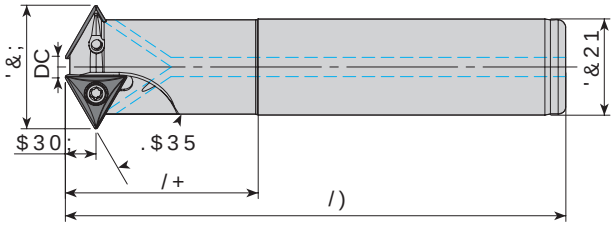

7DN×P .RGX
Ordering Code
Bestell-Bezeichnung

<HGHN 3DUoDO Ersatzteile Spare Parts

6WRN Stock Lager													7DN×P gOo•OHUL.HVP Dimension (mm) Abmessung (mm)								Insert Wendeschneidplatte	8o 6×NPD Screw Schraube	9LGDV× 7RUN $ Torx Key Torx-Schlüssel
													.$35	'&;	'&21	DC	/)	/+	=()3	$30;			
$70	7%	'	&	/	●	=60	+13	10		150	40	2									7%*7	0[	7
$70	7&	'	&	/	●	=60	+	16		150	40	2									7&7	0[	7
$70	7&	'	&	/	●	=60	+26	20		150	50	3									7&7	0[	7
$70	7&	7	'	&	/	●	=60	+32	25		150	50	2	8							7&77	0[	7
$70	7&	7	'	&	/	●	=60	+40	32		250	50	3	8									

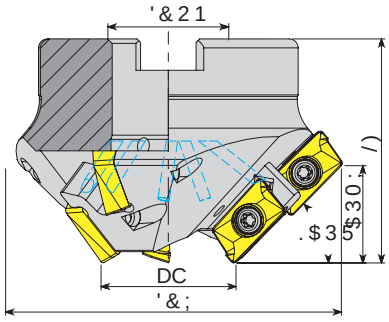

7DN×P .RGX
Ordering Code
Bestell-Bezeichnung

<HGHN 3DUoDO Ersatzteile Spare Parts

6WRN Stock Lager													7DN×P gOo•OHUL.HVP Dimension (mm) Abmessung (mm)									Insert Wendeschneidplatte	8×NPD Screw Schraube	7RUN $QDKWUDQ Torx Key Torx-Schlüssel	0RXQWLQJ Mounting Screw
													=()3 Total Effective Gesamt Effektiv	7RSODVH	.$35	DC	'&;	'&21	$30;/)					
$+0	$3	'	[	$	=	●	+6	3			35	93	27		50										
$+0	$3	'	[	$	=	●	+6	3			35	87	27	15	50										0;
$+0	$3	'	[	$	=	●	+6	3			35	77	27		50	$3						0[	7		
$+0	$3	'	[	$	=	●	+6	3			35	65	22		50										0;
$+0	$3	'	[	$	=	●	+6	3	75		35	50	22		50										

5 6Dù Technische Daten Technical Data 6ROLLinks 6HLWH Page 6L SDULü gUQHùLDie Beispiele Example

● 6WRNWDAuf Lager Stock 6WRFNRNWD <RNKein Lager Out of stock 6WRFNHUHUHerzeugnis auf Anfrage Manufactured to order DG sFFW $70 7% ' & / = Schneidwerkstoff Cutting material Schneidstoffe Cutting materials P20 P 429

ISO 8FXQD 8\JXQGXU ISO &RPSDWLEOH Kompatible Wendeplatten. .HVPH +HVDE× 6 Schraubendreher Screwdriver P 429

ISO 8FXQD 8\JXQGXU ISO RQSWHWWE OHKolbenwendeplatten.

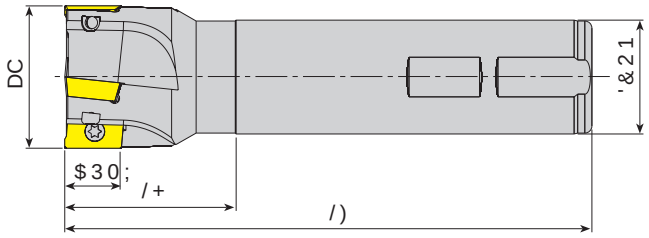

Ersatzteile Spare Parts

7DN×P .RGX Ordering Code *Bestell-Bezeichnung*	6WRN Stock *Lager*	DC	=()3'&21	L	/)	/+	$30;	<HGHN 3DUoDO Insert *Wendeschneidplatte*	8o 6×NPD 9 Screw *Schraube*	LGDV× 7RUN $C Torx Key *Torx-Schlüssel*
$(0 $3 ' & /	●	= 10	1	10	100	20	10			
$(0 $3 ' & /	●	=+12	1	16	100	30	10			
$(0 $3 ' : /	●	= + 12	1	16	100	30	10			
$(0 $3 ' : /	●	= 12	1	16	150	38	10			
$(0 $3 ' : /	●	= + 14	1	16	100	30	10			
$(0 $3 ' : /	●	= 14	1	16	150	38	10			
$(0 $3 ' & /	●	=+16	2	16	100	30	10			
$(0 $3 ' : /	●	= + 16	2	16	85	30	10			
$(0 $3 ' : /	●	= + 16	2	16	100	30	10			
$(0 $3 ' : /	●	= + 16	2	16	150	50	10			
$(0 $3 ' : /	●	= 16	2	16	200	100	10			
$(0 $3 ' & /	●	=+16	2	16	120	30	10			
new $(0 $3 ' & /	●	=+16	2	16	250	200	10			
$(0 $3 ' & /	●	= 16	2	16	150	50	10			
$(0 $3 ' & /	●	=+16	2	16	150	50	10	$3	0 [	7
$(0 $3 ' : /	●	= 16	2	16	150	50	10			
$(0 $3 ' & /	●	= 16	2	16	200	100	10			
$(0 $3 ' & /	●	=+16	2	16	200	100	10			
$(0 $3 ' & /	●	= 16	2	16	250	30	10			
$(0 $3 ' & /	●	= 17	2	16	150	150	10			
$(0 $3 ' : /	●	= + 18	2	16	100	30	10			
$(0 $3 ' : /	●	= 18	2	16	150	30	10			
$(0 $3 ' & /	●	= 20	2	19	180	30	10			
$(0 $3 ' & /	●	=+20	3	20	100	30	10			
$(0 $3 ' : /	●	= + 20	3	20	90	30	10			
$(0 $3 ' : /	●	= + 20	3	20	100	30	10			
$(0 $3 ' & /	●	=+20	3	20	120	30	10			
$(0 $3 ' & /	●	= 20	3	20	150	50	10			
$(0 $3 ' & /	●	=+20	3	20	150	50	10		0 [	
$(0 $3 ' : /	●	= 20	3	20	150	50	10			
$(0 $3 ' & /	●	= 20	2	20	200	100	10			
$(0 $3 ' & /	●	=+20	3	20	200	100	10			
$(0 $3 ' & /	●	= 20	2	20	250	150	10			
$(0 $3 ' & /	●	=+20	2	20	250	150	10			
$(0 $3 ' & /	●	=	3	20	90	30	10			
$(0 $3 ' & /	●	= 21	3	20	200	35	10			
$(0 $3 ' & /	●	= 21	3	20	200	30	10			
$(0 $3 ' & /	●	=+21	3	20	200	35	10			
$(0 $3 ' : /	●	= 21	3	20	150	30	10			
$(0 $3 ' : /	●	= + 22	3	20	100	30	10			
$(0 $3 ' : /	●	= 22	3	20	150	30	10			
$(0 $3 ' : /	●	=	3	20	150	30	10			
$(0 $3 ' : /	●	= 23	3	20	150	30	10			
$(0 $3 ' : /	●	= 24	3	20	150	30	10			
$(0 $3 ' : /	●	= + 25	4	25	100	30	10			
$(0 $3 ' : /	●	= + 25	4	25	95	30	10			
$(0 $3 ' : /	●	= + 25	4	25	150	50	10			

ISO 8FXQD 8\JXQGXU ISO &RQVWUXFWLRQVIräser

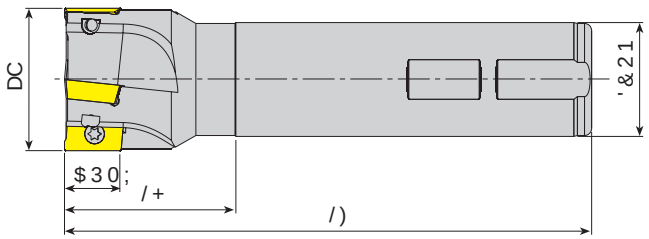

7DN×P .RGX
Ordering Code
Bestell-Bezeichnung

6WRN
Stock
Lager

7DN×P gOo•OHUL.HVPH F L
Dimension (mm)
Abmessung (mm)

<HGHN 3DUoDO DEsatzteile Spare Parts

8o 6×NPD 9LGDV× 7RUN $O
Insert
Wendeschneidplatte
Screw
Schraube
Torx Key
Torx-Schlüssel

			DC	=()3'&21	/)	/+	$30;	Insert	Screw	Torx Key
	$(0 $3 '&/	●	+25	3	25	100	30	10			
	$(0 $3 ':/	●	+25	3	25	100	30	10			
	$(0 $3 '&/	●	+25	3	25	120	30	10			
	$(0 $3 '&/	●	25	3	25	150	50	10			
	$(0 $3 ':/	●	25	3	25	150	50	10			
	$(0 $3 '&/	●	25	2	25	200	100	10			
	$(0 $3 '&/	●	25	3	25	200	100	10			
	$(0 $3 '&/	●	25	2	25	250	100	10	$3	0 [	7
	$(0 $3 '&/	●	26	4	25	200	35	10			
	$(0 $3 '&/	●	+30	4	25	100	30	10			
	$(0 $3 '&/	●	+30	4	25	120	30	10			
	$(0 $3 '&/	●	30	4	25	150	30	10			
	$(0 $3 '&/	●	+32	4	25	100	35	10			
	$(0 $3 '&/	●	+32	4	25	120	35	10			
	$(0 $3 '&/	●	32	4	25	150	35	10			
	$(0 $3 ':/	●	32	4	25	150	35	10			
new	$(0 $3 '&/	●	+32	4	32	120	35	10			
	$(0 $3 '&/	●	32	4	32	170	50	10			
	$(0 $3 ':/	●	+32	5	25	105	35	10			
	$(0 $3 '&/	●	32	5	32	130	30	10			
new	$(0 $3 ':/	●	+32	4	32	120	35	10			
	$(0 $3 ':/	●	32	4	32	150	50	10			
	$(0 $3 ':/	●	40	5	32	150	40	10			
	$(0 $3 '&/	●	25	2	20	100	35	16			
new	$(0 $3 '&/	●	+25	2	20	100	35	16			
	$(0 $3 ':/	●	+25	2	25	100	35	16			
	$(0 $3 ':/	●	25	2	25	150	50	16			
	$(0 $3 '&/	●	25	2	25	250	100	16			
	$(0 $3 ':/	●	+28	3	25	100	40	16			
	$(0 $3 ':/	●	28	3	25	150	40	16			
	$(0 $3 ':/	●	+30	3	25	110	40	16			
	$(0 $3 ':/	●	30	2	25	150	40	16			
	$(0 $3 ':/	●	30	3	25	150	40	16			
new	$(0 $3 '&/	●	+32	3	25	110	40	16			
	$(0 $3 ':/	●	+32	3	32	110	40	16	$3	0 [	80-7
	$(0 $3 '&/	●	32	3	32	150	50	16			
	$(0 $3 ':/	●	32	3	25	150	40	16			
	$(0 $3 ':/	●	32	3	32	150	50	16			
	$(0 $3 ':/	●	+32	3	32	150	50	16			
	$(0 $3 '&/	●	+32	3	25	200	40	16			
	$(0 $3 '&/	●	32	2	32	250	100	16			
	$(0 $3 '&/	●	32	3	32	250	100	16			
	$(0 $3 ':/	●	35	3	32	150	40	16			
	$(0 $3 ':/	●	+36	3	32	110	40	16			
	$(0 $3 ':/	●	36	3	32	150	40	16			
	$(0 $3 ':/	●	+40	4	32	110	40	16			
	$(0 $3 '&/	●	40	4	32	150	40	16			
	$(0 $3 ':/	●	40	4	32	150	40	16			
	$(0 $3 '&/	●	40	2	32	250	40	16			
	$(0 $3 '&/	●	40	4	32	250	40	16			

ISO 8FXQD 8\JXQGXU ISO &RQ\SDWWE OHKDUWHOOL ISO Wendeschneidplatten.

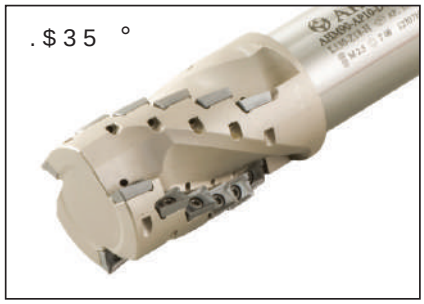

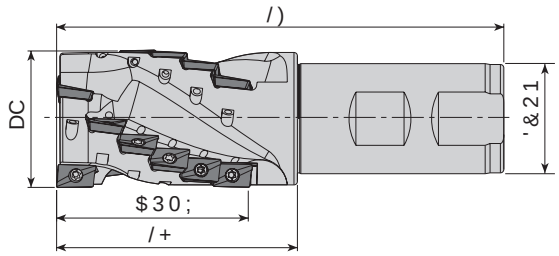

Ersatzteile Spare Parts

7DN×P .RGX Ordering Code *Bestell-Bezeichnung*	6WRN Stock *Lager*	Dimension (mm) *Abmessung (mm)*							Insert *Wendeschneidplatte*	Screw *Schraube*	Torx Key *Torx-Schlüssel*
		=()3 7RWDO Total *Gesamt*	DIIHNWLY Effektiv *Effektiv*	DC	'&21	$30;	/+	/)			
$+0 $3 ' : / = ●		4	2	20	20	28	37	87	$3	0 [	7
$+0 $3 ' : / = ●		6	2	20	20	28	37	87			
$+0 $3 ' : / = ●+		8	2	25	25	37	50	105			
$+0 $3 ' : / = ●+		15	3	32	32	46	55	115			
$+0 $3 ' : / = ●+		18	3	40	32	55	70	130			

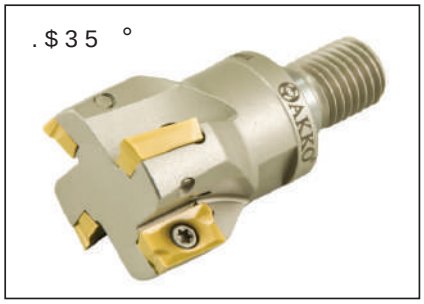

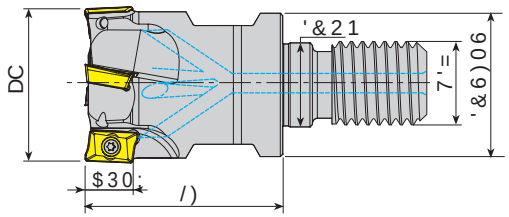

Ersatzteile Spare Parts

7DN×P .RGX Ordering Code *Bestell-Bezeichnung*	6WRN Stock *Lager*	Dimension (mm) *Abmessung (mm)*								Insert *Wendeschneidplatte*	Screw *Schraube*	Torx Key *Torx-Schlüssel*
		DC	=()3	'&6)06	7'=	/)	'&21	$30;				
$(0 $3 ' 0 / = ●		16	2		0	30		10		$3	0 [	7
$(0 $3 ' 0 / = ●		20	3	18	0	30		10				
$(0 $3 ' 0 / = ●		25	3	21	0	35		10				
$(0 $3 ' 0 / = ●		32	4	29	0	35	17	10				
$(0 $3 ' 0 / = ●		32	4	29	0	40	17	10				
$(0 $3 ' 0 / = ●		40	5	29	0	43	17	10				
$(0 $3 ' 0 / = ●		42	5	29	0	43	17	10				
$(0 $3 ' 0 / = ●		25	2	21	0	43		16		$3	0 [	7
$(0 $3 ' 0 / = ●		32	3	29	0	43	17	16				
$(0 $3 ' 0 / = ●		40	4	29	0	43	17	16				
$(0 $3 ' 0 / = ●		42	4	29	0	43	17	16				

5 6Dù *Technik* 6RO *Links* HIW
● 6WRNWDXI *Auf Lager* 6WRNW *Kein Lagerartikel, Lieferzeit auf Anfrage*
ISO 8FXQD 8\JXQGXU ISO &RQ\SDWWE OHKDUWHOOL ISO Wendeschneidplatten.

6LSDUù gUQHùLQVHUW *Passende Schneidplatten*
DG sHFWN $+0 $3 ' : / =
.HVPH +HVDE× 6 Cutting *Schneidstoffe* P 429
6×NPD 7RUN 'HùHUL 6 *Anziehmoment* P 428 /

ISO 8FXQD 8\JXQGXU ISO RQ SDVVHQGH Kombinierte Wendeschneidplatten.

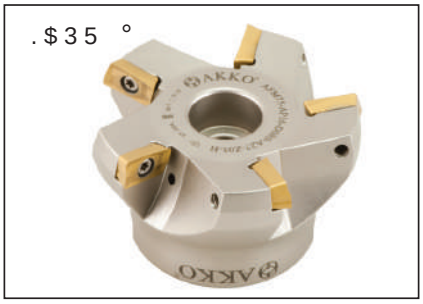

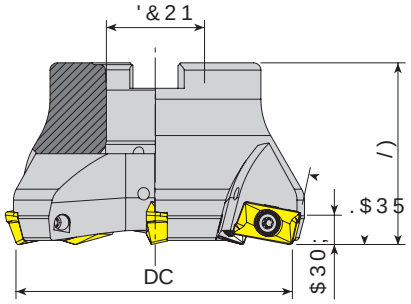

7DN×P .RGX Ordering Code Bestell-Bezeichnung	6WRN Stock Lager	7DN×P gOo•DHUL.HP Dimension (mm) Abmessung (mm) DC	=()	3	&21	/)	$30;	Insert Wendeschneidplatte	<HGHN 3DUoDO Ersatzteile / Spare Parts / 86×NPD Screw Schraube	9LGDV× Torx Key Torx-Schlüssel	7RUN $QDKWDU Mounting Screw %HIHVWÔJXQJ
$)0 $3 ' $ =	●	63	4	22	40	6	$3		0 [	7	0 [
$)0 $3 ' $ =	●	80	5	27	50	6					0 [
$)0 $3 ' $ =	●	100	6	32	50	6					0 [
$)0 $3 ' % =	●	125	7	40	63	6					-

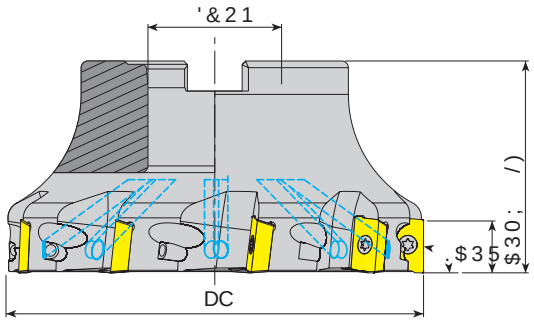

7DN×P .RGX Ordering Code Bestell-Bezeichnung	6WRN Stock Lager	7DN×P gOo•DHUL.HP Dimension (mm) Abmessung (mm) DC	=()	3	&21	/)	$30;	Insert Wendeschneidplatte	<HGHN 3DUoDO Ersatzteile / Spare Parts / 86×NPD Screw Schraube	9LGDV× Torx Key Torx-Schlüssel	7RUN $QDKWDU Mounting Screw %HIHVWÔJXQJ
$)0 $3 ' $ =	●	40	4	16	35	10	$3		0 [	7	0 [
$)0 $3 ' $ =	●	40	5	16	40	10					
$)0 $3 ' $ =	●	50	6	22	40	10					0 [
$)0 $3 ' $ =	●	50	7	22	40	10					0 [
$)0 $3 ' $ =	●	63	6	22	40	10					
$)0 $3 ' $ =	●	63	7	22	40	10					0 [
$)0 $3 ' $ =	●	63	9	22	40	10					0 [
$)0 $3 ' $ =	●	80	8	27	50	10					0 [
$)0 $3 ' $ =	●	100	9	32	50	10					0 [
$)0 $3 ' $ =	●	40	4	16	40	16					0 [
$)0 $3 ' $ =	●	50	5	22	40	16					
$)0 $3 ' $ =	●	52	5	22	40	16					0 [
$)0 $3 ' $ =	●	63	6	22	40	16					
$)0 $3 ' $ =	●	80	7	27	50	16					0 [
$)0 $3 ' $ =	●	100	8	32	50	16					0 [
$)0 $3 ' % =	●	125	9	40	63	16					
$)0 $3 ' & =	●	160	10	40	63	16					-
$)0 $3 ' & =	●	200	12	60	63	16					

5 6Dù Technik W 6RO Links HIW

● 6WRNWDUWLNHO Auf Lager 6WRFNDUWLNHO Keine Lagerhaltung, Lieferzeit auf Anfrage

ISO 8FXQD 8\JXQGXU ISO RQ SDVVHQGH Kombinierte Wendeschneidplatten.

6LSDULü gUQHüLQVHUWH Beispielbohrer QJ (

DG sFKQ $)0 $3 ' $ =

. HVPH +HVDE× 6 Cutting Schneidstoffe P 429

ISO 8FXQD 8\JXQGXU ISO &RPSDWLEOH ISO Kompatibel mit Wendeplatten.

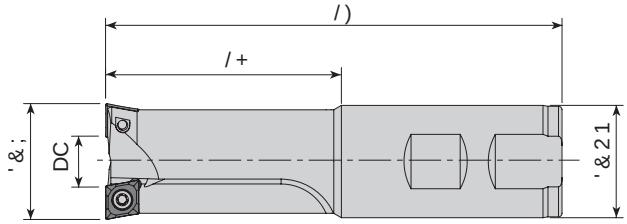

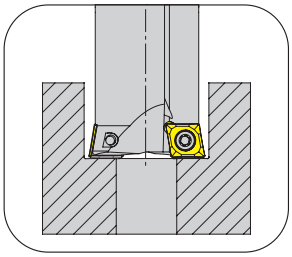

7DN×P .RGX Ordering Code *Bestell-Bezeichnung*	6WRN Stock *Lager*	7DN×P gOo•OHUL PPHVLFL 8o6×NPD 9LGDV×7RUN $Q Dimension (mm) *Abmessung (mm)*							<HGHN 3DUoDOD Ersatzteile *Spare Parts* Insert *Wendeschneidplatte*	Screw *Schraube*	Torx Key *Torx-Schlüssel*
		DC	'&;	'&21	/+	/)	.XOODQ 9LGDOD For Screws *Für Schraube*				
$&%0 && ' ; : /	●	6=	17	16	30	150	-				
$&%0 && ' ; : /	● =	7	+18	16	32	100	0				
$&%0 && ' ; : /	● =	7	+18	16	32	160	0	&&		0 [	7
$&%0 && ' ; : /	● =	9	+20	20	40	100	0				
$&%0 && ' ; : /	● =	9	+20	20	38	160	0				
$&%0 && ' ; : /	● =		+ 26	25	50	130	0				
$&%0 && ' ; : /	● =		+ 26	25	50	200	0				
$&%0 && ' ; : /	● =		+ 30	32	65	130	-	&&	7	0 [	7
$&%0 && ' ; : /	● =		+ 33	32	65	130	0				
$&%0 && ' ; : /	● =		+ 33	32	65	200	0				
$&%0 63 ' ; : /	● =	4	+ 15	16	80	160	0	63		0 [	7

5 6Dù *Rechts* 5 6RO *Links* 6LSDULü gUQHùL *Bestellbeispiel* 6WRNWD *Auf Lager* 6WRNWD <RN *Kein Lager* 6WRNWD *Lager* 6WRNWD *Lieferzeit auf Anfrage* DG s•FW $&%0 && ' ; : /

ISO 8FXQD 8\JXQGXU ISO &RPSDWLEOH ISO Kompatibel mit Wendeplatten. .HVPH +HVDE× 6 Cutting Calculation *Schnittwerte* *P 429*

ISO 8 F X Q D 8 \ J X Q G X U ISO & R P S D W W E O H Kompaktwendeplatten.

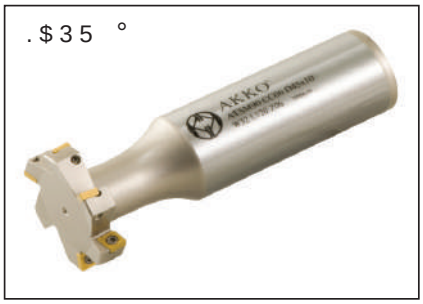

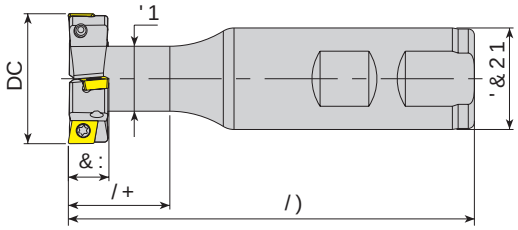

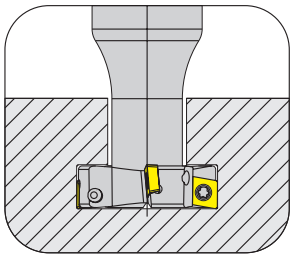

7DN×P .RGX Ordering Code *Bestell-Bezeichnung*	6WRN Stock *Lager*	=()3 7RSODWNLDG Total *Gesamt*	Effective *Effektiv*	DC	&:	'&21	/)	'1	/+	OHUL.HPPFL Insert *Wendeschneidplatte*	6×NPD Screw *Schraube*	9LGDV×7RUN $ Torx Key *Torx-Schlüssel*
$760 && ' ; :	●	2=	1	17	8	16	85	10	16	&& 7	0 [	7
$760 && ' ; :	●	4=	2	22	8	20	83	9	38			
$760 && ' ; : /	●	4=	2	32	8	25	100	16	23			
$760 && ' ; :	●	4=	2	28	8	20	66	14				
$760 && ' ; : /	●	6=	3		8	25	100	12	30			
$760 && ' ; : /	●	8=	4	63	8	32	125		30			
$760 && ' ; :	●	2=	1	18	9	16	90	10	16			
$760 && ' ; :	●	4=	2	20	9	16	85	10	16			
$760 && ' ; :	●	4=	2	23	10	20	90	12	25			
$760 && ' ; : /	●	4=	2	32	10	25	100	16	25			
$760 && ' ; : /	●	6=	3	45	10	32	120	20	25			
$760 && ' ; : /	●	4=	2	25	11	25	100	13	25			
$760 && ' ; : /	●	4=	2	30	12	25	100	16	25	&& 7	0 [	7
$760 && ' ; : /	●	2=	1	32	12	25	100	16	25			
$760 && ' ; : /	●	4=	2	32	12	25	100	16	25			
$760 && ' ; : /	●	4=	2	32	14	25	100	16	25			
$760 && ' ; : /	●	4=	2	37	16	32	120	17	30			
$760 && ' ; : /	●	4+	2	40	17	32	120	19	30			
$760 && ' ; : /	●	4=	2	42	17	32	120	19	30			
$760 && ' ; : /	●	4=	2	47	20	32	120	25	45	&& 7	0 [	7
$760 && ' ; : /	●	4=	2	52	21	32	120	25	45			
$760 && ' ; : /	●	4=	2	50	22	32	120	25	45			
$760 && ' ; : /	●	4=	2	55	22	32	120	25	45			

5 6Dù Rechts 6RO Links HIW

● *Stokta / In Stock / Auf Lager* ○ *Stokta Yok / Non Stock Item / Kein Lagerartikel, Lieferzeit auf Anfrage*

6LSDULü gUQHùL Beispiel DG sFW $760 && ' ; : / = .HVPH +HVDE× 6 Cutting Schnittwerte: P 429 *P 429*

ISO 8 F X Q D 8 \ J X Q G X U ISO & R P S D W W E O H Kompaktwendeplatten.

ISO 8FXQD 8\JXQGXU ISO RSWLPLHUWH 0HKUSODWWHQ ISO Wendeplatten.

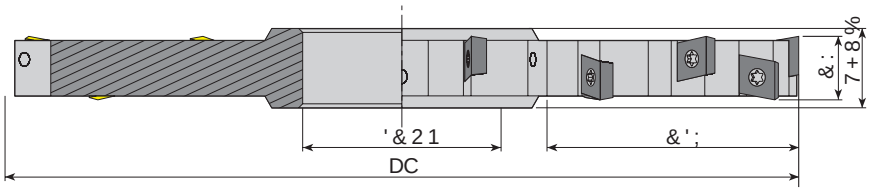

7DN×P .RGX Ordering Code *Bestell-Bezeichnung*	6WRN Stock *Lager*		=()3 7RSOD Total *Gesamt*	=()3 (IIHNWLY Effective *Effektiv*	DC	&:	&';	'&217+8%	OHULHVPLFF Insert *Wendeschneidplatte*	6×NPD Screw *Schraube*	9LGDV×7RUN $O Torx Key *Torx-Schlüssel*
$6'0 && ' [G	●		10	5	80	8	17	27	12		
$6'0 && ' [G	●		12	6	100	8	25	32	12		
$6'0 && ' [G	●		14	7	125	8	35	40	12		
$6'0 && ' [G	●		16	8	160	8	52	40	12		
$6'0 && ' [G	●		18	9	200	8	70	40	12	&& 7	0 [7
$6'0 && ' [G	●		10	5	80	10	17	27	14		
$6'0 && ' [G	●		12	6	100	10	25	32	14		
$6'0 && ' [G	●		14	7	125	10	35	40	14		
$6'0 && ' [G	●		16	8	160	10	52	40	14		
$6'0 && ' [G	●		18	9	200	10	70	40	14		
$6'0 && ' [G	●		8	4	80	12	17	27	16		
$6'0 && ' [G	●		10	5	100	12	25	32	16		
$6'0 && ' [G	●		12	6	125	12	35	40	16		
$6'0 && ' [G	●		14	7	160	12	52	40	16		
$6'0 && ' [G	●		16	8	200	12	70	40	16		
$6'0 && ' [G	●		8	4	80	14	17	27	18	&& 7 7	0 [7
$6'0 && ' [G	●		10	5	100	14	25	32	18		
$6'0 && ' [G	●		12	6	125	14	35	40	18		
$6'0 && ' [G	●		14	7	160	14	52	40	18		
$6'0 && ' [G	●		16	8	200	14	70	40	18		
$6'0 && ' [G	●		6	3	80	16	17	27	20		
$6'0 && ' [G	●		8	4	100	16	25	32	20		
$6'0 && ' [G	●		10	5	125	16	35	40	20		
$6'0 && ' [G	●		12	6	160	16	52	40	20		
$6'0 && ' [G	●		14	7	200	16	70	40	20		
$6'0 && ' [G	●		6	3	80	18	17	27	22		
$6'0 && ' [G	●		8	4	100	18	25	32	22		
$6'0 && ' [G	●		10	5	125	18	35	40	22		
$6'0 && ' [G	●		12	6	160	18	52	40	22		
$6'0 && ' [G	●		14	7	200	18	70	40	22	&& 7	0 [7
$6'0 && ' [G	●		16	8	250	18	90	40	22		
$6'0 && ' [G	●		6	3	80	20	17	27	24		
$6'0 && ' [G	●		8	4	100	20	25	32	24		
$6'0 && ' [G	●		10	5	125	20	35	40	24		
$6'0 && ' [G	●		12	6	160	20	52	40	24		
$6'0 && ' [G	●		14	7	200	20	70	40	24		
$6'0 && ' [G	●		16	8	250	20	90	40	24		

ISO 8FXQD 8\JXQGXU ISO &RPSDWLEOH ISO Kompatibel Wendeplatten.

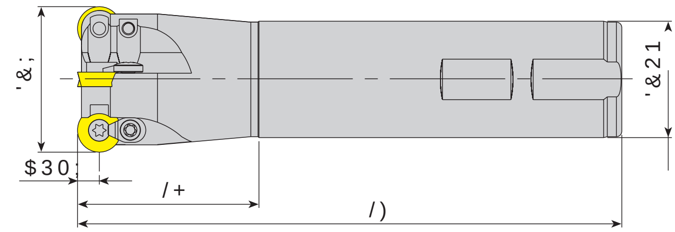

7DN×P .RGX Ordering Code *Bestell-Bezeichnung*	6WRN Stock *Lager*	7DN×P gOo•OHUL Dimension (mm) *Abmessung (mm)* '&;	=()3	'&21	/)	/+	$30	.HVLFL Insert *Wendeschneidplatte*	9LGD Screw *Schraube*	6×NPD Wedge Clamp *Spannpratze*	3DUoD 9LGDVÕ Clamp Screw *Schraube*	7RUN $FDUÕ Torx Key *Torx-Schlüssel*
									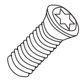	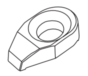	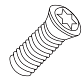	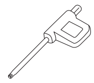
$(05 5' ' : /	=●	+8	1	10	100	20		5'	0 [			7
$(05 5' ' : /	=●	+10	2	12	100	20						
$(05 5' ' : /	=●	+12	2	12	120	20			0 [			
$(05 5' ' : /	●=	16	2	16	150	60	4	5'	0 [	-	-	7
$(05 5' ' & /	●	=16	2	20	200	60	4					
$(05 5' ' : /	●=	20	3	20	150	60	4					
$(05 5' 7 ' : /	●=	16	2	16	150	60	4	5' 7	0 [			
$(05 5' 7 ' : /	●=	20	2	20	150	60	4					
$(05& 5' ' : /	●=	20	2	20	150	60	5	5'				
$(05& 5' ' & /	●	=20	2	20	160	70	5					
$(05& 5' ' & /	●	=20	2	20	250	150	5					
$(05& 5' ' & /	●	=21	2	20	160	70	5					
$(05& 5' ' : /	●=	25	2	25	150	60	5					
$(05& 5' ' & /	●	=25	2	25	160	70	5					
$(05& 5' ' : /	●=	25	2	25	200	100	5					
$(05& 5' ' & /	●	=25	2	25	200	100	5					
$(05& 5' ' & /	●	=25	2	25	250	150	5					
$(05& 5' ' & /	●	=26	2	25	160	70	5					
$(05& 5' ' : /	●=	32	3	32	150	60	5					
$(05& 5' ' & /	●	=32	2	32	250	150	5					
$(05& 5' ' & /	●	=33	3	32	160	70	5					
$(05& 5' ' : /	●=	40	4	32	150	35	5					
$(05& 5' ' & /	●	=40	2	32	250	50	5					
$(05 5' 7 ' & /	●	=20	2	20	180	60	5	5' 7	0 [	-	0 [	7
$(05& 5' 7 ' & /	●	=20	2	20	150	60	5			$&.	0 [	
$(05& 5' 7 ' : /	●=	20	2	20	150	60	5					
$(05& 5' 7 ' & /	●	=21	2	20	200	80	5					
$(05& 5' 7 ' & /	●	=25	2	25	150	60	5					
new $(05 5' 7 ' & /	●	=25	2	25	180	80	5					
$(05& 5' 7 ' & /	●	=25	2	25	200	100	5					
$(05& 5' 7 ' & /	●	=25	3	32	150	50	5					
$(05& 5' 7 ' : /	●=	25	2	25	150	60	5					
$(05& 5' 7 ' & /	●	=26	2	25	200	35	5					
$(05& 5' 7 ' & /	●	=32	3	25	250	35	5					
$(05& 5' 7 ' : /	●=	32	3	32	150	60	5					
$(05& 5' 7 ' & /	●	=32	4	32	150	60	5					
$(05& 5' 7 ' : /	●=	25	2	25	150	60	6	5' 7				
$(05& 5' 7 ' : /	●=	25	2	25	200	100	6					
$(05& 5' 7 ' & /	●	=25	2	25	250	150	6					
$(05& 5' 7 ' & /	●	=25	2	25	300	200	6					
$(05& 5' 7 ' : /	●=	32	3	32	150	60	6					
$(05& 5' 7 ' & /	●	=32	2	32	250	150	6					
$(05& 5' 7 ' : /	●=	40	4	32	150	50	6					
$(05& 5' 7 ' & /	●	=40	2	32	250	50	6					
new $(05& 5' ' & /	●	=25	2	25	180	70	6	5'				
$(05& 5' ' & /	●	=32	2	32	200	100	6					
$(05& 5' ' & /	●	=32	3	32	160	70	6					
$(05& 5' ' : /	●=	32	3	32	160	70	6					
$(05& 5' ' & /	●	=33	3	32	160	70	6					
$(05& 5' ' & /	●	32	3	32	160	70	6					
$(05& 5' ' : /	●=	40	2	32	150	35	8	5'	0 [	$&.	0 [	

5 6Dù Right / Rechts 6RO Left / Links HIW
● 6WRNWD Auf Lager 6WRNWD <RN / Kein Lager, Lieferzeit auf Anfrage

6LSDULü gUQHùL Ordering Example / Bestellbeispiel ([DG sS•FW $(05 5' ' : / =

ISO 8FXQD 8\JXQGXU ISO &RPSDWLEOH ISO Kompatibel Wendeplatten.

.HVPH +HVDE× 6 Cutting Calculation / Schnittberechnung : P 429

ISO 8FXQD 8\JXQGXU ISO RPS DWWE OHKDOWHUSODWWHQ ISO Wendeschneidplatten.

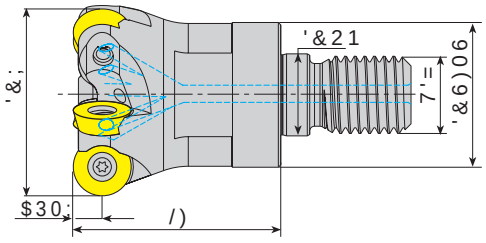

7DN×P .RGX Ordering Code *Bestell-Bezeichnung*	6WRN Stock *Lager*	7DN×P gOo•OHUL. HVPE Dimension (mm) *Abmessung (mm)* '&; =()3&)067'= /) '&21 $30;								<HGHN 3DUoDO Ersatzteile / Spare Parts: Insert *Wendeschneidplatte*	8o 6×NPD Screw *Schraube*	9LGDV×7RUN $Q Torx Key *Torx-Schlüssel*
$(05 5' ' 0 /	●	15	2	13	0	23				5'	0 [	
$(05 5' ' 0 /	●	16	2		0	23						
$(05 5' ' 0 /	●	20	4	18	0	30						
$(05 5' ' 0 /	●	25	5	21	0	35						
$(05 5' ' 0 /	●	30	5	29	0	42	17					
$(05 5' ' 0 /	●	32	5	29	0	43	17					
$(05 5' ' 0 /	●	35	6	29	0	42	17					
$(05 5' ' 0 /	●	42	5	29	0	43	17					
$(05 5' ' 0 /	●	42	7	29	0	43	17					
$(05 5' 7 ' 0 /	●	16	2	13	0	23		4		5' 7	0 [	7
$(05 5' 7 ' 0 /	●	16	2	13	0	23		4				
$(05 5' 7 ' 0 /	●	20	3	18	0	30		4				
$(05 5' 7 ' 0 /	●	25	4	21	0	35		4				
$(05 5' ' 0 /	●	16	2	13	0	23		4		5'	0 [	
$(05 5' ' 0 /	●	16	2	13	0	23		4				
$(05 5' ' 0 /	●	20	3	18	0	30		4		5'	0 [	
$(05 5' ' 0 /	●	25	4	21	0	35		4				
$(05 5' ' 0 /	●	20	2	18	0	30		5				
$(05 5' ' 0 /	●	25	2	21	0	35		5				
$(05 5' ' 0 /	●	25	3	21	0	35		5				
$(05 5' ' 0 /	●	30	4	29	0	43	17	5				
$(05 5' ' 0 /	●	32	4	29	0	43	17	5		5'	0 [	
$(05 5' ' 0 /	●	35	4	29	0	43	17	5				
$(05 5' ' 0 /	●	40	5	29	0	43	17	5				
$(05 5' ' 0 /	●	42	5	29	0	43	17	5				
$(05 5' 7 ' 0 /	●	25	3	21	0	35		5				
$(05 5' 7 ' 0 /	●	32	4	29	0	45	17	5				
$(05 5' 7 ' 0 /	●	35	4	29	0	43	17	5		5' 7	0 [	
$(05 5' 7 ' 0 /	●	42	5	29	0	43	17	5				
$(05 5' ' 0 /	●	25	3	21	0	35		5				7
$(05 5' ' 0 /	●	32	4	29	0	43	17	5		5'	0 [	
$(05 5' ' 0 /	●	42	5	29	0	43	17	5				
$(05 5' 7 ' 0 /	●	24	2	21	0	35		6				
$(05 5' 7 ' 0 /	●	25	2	21	0	35		6				
$(05 5' 7 ' 0 /	●	32	3	29	0	43	17	6				
$(05 5' 7 ' 0 /	●	35	3	29	0	43	17	6				
$(05 5' 7 ' 0 /	●	35	4	29	0	43	17	6		5' 7	0 [	
$(05 5' 7 ' 0 /	●	40	4	29	0	43	17	6				
$(05 5' 7 ' 0 /	●	42	5	29	0	43	17	6				
$(05 5' ' 0 /	●	25	2	21	0	35		6				
$(05 5' ' 0 /	●	32	3	29	0	43	17	6				
$(05 5' ' 0 /	●	40	4	29	0	43	17	6		5'		
$(05 5' ' 0 /	●	42	4	29	0	43	17	6				
$(05 5' ' 0 /	●	32	2	29	0	43	17	8				
$(05 5' ' 0 /	●	40	2	29	0	43	17	8		5'	0 [	
$(05 5' ' 0 /	●	42	3	29	0	43	17	8				

5 6Dù *Fetch* KW / 6RO *Links* / HIW

● 6WRNWDAuf *Lager* / 6WRFN *Stock* / <RN *Kein Lagerartikel, Lieferzeit auf Anfrage*

ISO 8FXQD 8\JXQGXU ISO RPS DWWE OHKDOWHUSODWWHQ ISO Wendeschneidplatten.

6LSDUüQHU *Zeichenerklärung* / DG sFFW $(05 5' ' 0 / =

.HVPH +HVDE× 6 Cutting *Schneidenradius* / *P 429*

6×NPD 7RUN 'HUHU 6 *Anziehmoment* / *P 428*

ISO 8FXQD 8\JXQGXU ISO RQ SHWWEO Kompaktfräser mit Wendeschneidplatten.

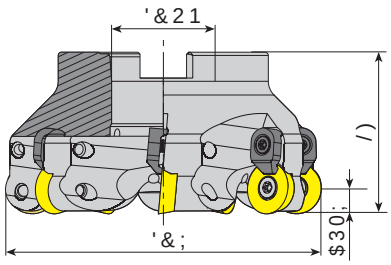

7DN×P .RGX
Ordering Code
Bestell-Bezeichnung

6WRN Stock *Lager*	7DN×P gOo•OHUHLVLFKH Dimension (mm) *Abmessung (mm)*					Insert *Wendeschneidplatte*	<HGHN 3DUoDODWWH *Ersatzteile/Spare Parts* / 6×NPD Screw *Schraube*	9LGDW×N× Wedge Clamp *Spannpratze*	3DU%DVN× Clamp Screw *Klemmschraube*	9LGDW×N× Torx Key *Torx-Schlüssel*	0RQWDJH Mounting Screw *%HIHVWLJX*
	'&;	=()	3&21/)	$30;							
$)05 5' ' $	50	6	22	40		5'	0 [	-	-	7	0 [
$)05 5' ' $	50	5	22	40	4	5'	0 [				
$)05& 5' ' $	40	4	16	40	5		0 [				0 [
$)05 5' ' $	40	5	16	40	5						
$)05& 5' ' $	50	5	22	50	5						0 [
$)05& 5' ' $	52	5	22	50	5	5'					
$)05& 5' ' $	63	6	22	50	5						
$)05& 5' ' $	66	7	27	50	5						0 ;
$)05& 5' ' $	80	7	27	50	5						0 [
$)05& 5' ' $	100	8	32	50	5						0 ;
$)05 5' ' $	63	6	22	50	5	5'	0 [				
new $)05& 5' ' $	80	8	27	50	5						0 [
$)05& 5' 7 ' $	40	5	16	40	5						0 ;
$)05& 5' 7 ' $	42	5	16	40	5						
$)05& 5' 7 ' $	50	5	22	50	5						0 ;
$)05& 5' 7 ' $	52	5	22	40	5	5' 7					
$)05& 5' 7 ' $	52	6	22	40	5						
$)05& 5' 7 ' $	63	6	22	50	5		0 [				
$)05 5' 7 ' $	66	6	22	50	50						0 ;
$)05& 5' 7 ' $	40	4	27	50	6						
$)05& 5' 7 ' $	50	5	16	40	6						
$)05& 5' 7 ' $	52	5	22	50	6		0 [	$&.	0 [	7	
$)05& 5' 7 ' $	63	6	22	50	6	5' 7					0 ;
$)05& 5' 7 ' $	80	7	22	50	6						0 ;
$)05& 5' 7 ' $	100	8	27	50	6						0 [
$)05& 5' 7 ' %	125	9	32	50	6						-
$)05& 5' ' $	40	4	40	40	6						
$)05& 5' ' $	42	4	16	40	6						0 ;
$)05& 5' ' $	50	5	16	40	6						
$)05& 5' ' $	52	5	22	50	6						0 ;
$)05& 5' ' $	63	6	22	50	6	5'					
new $)05& 5' ' $	63	7	22	50	6						0 [
$)05& 5' ' $	80	7	22	50	6						0 ;
$)05& 5' ' $	100	7	27	50	6						
$)05& 5' ' $	100	8	32	50	6						0 [
$)05& 5' ' $	50	4	32	50	6						
$)05& 5' ' $	52	4	22	50	8						0 [
$)05& 5' ' $	63	5	22	50	8						
$)05& 5' ' $	66	5	22	50	8						0 ;
$)05& 5' ' $	66	5	22	50	8	5'	0 [	$&.	0 [		
$)05& 5' ' $	80	6	27	50	8						0 ;
$)05& 5' ' $	100	7	27	50	8						
$)05& 5' ' %	125	7	32	50	8						0 [
$)05& 5' ' &	160	8	40	63	8						-
new $)05& 5' ' &	200	10	40	63	8						0 [

5 6Dù *Technik* W 6RO *Links* HIW

● *Stokta / In Stock / Auf Lager* *Stokta Yok / Non Stock Item / Kein Lagerartikel, Lieferzeit auf Anfrage*

ISO 8FXQD 8\JXQGXU ISO RQ SHWWEO Kompaktfräser mit Wendeschneidplatten.

.HVPH +HVDE× 6 Cutting Data Calculation / *Schnittdaten* P 428 / P 429

6LSDULü gUQHù LQ *Beispiel* QJ (DG sFFW $)05 5' ' $ = *Beispiel* 21 *Beispiel*

ISO 8FXQD 8\JXQGXU ISO RQ SDWWE OHKDOWHUQ ISO Wendeplatten.

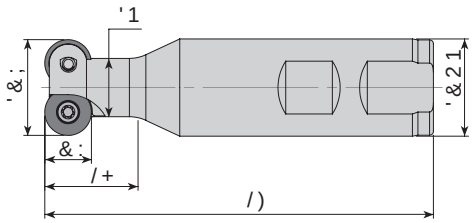

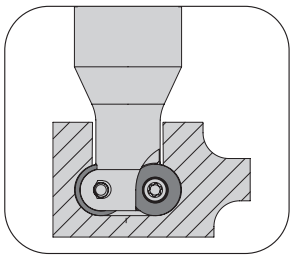

$7605 5' ' : /	●	=2	17	7	16	90	10	12				
$7605 5' ' : /	●	=3	25	7	16	90		12	5'	0 [	7	
$7605 5' ' : /	●	=5	35	7	25	100	20	20				
$7605 5' ' : /	●	=2	21	10	25	100	12	20	5'			
$7605 5' ' : /	●	=6	80	10	32	165		30		0 [		
new $7605 5' 7 ' : /	●	=2	25	12	25	100	15	24	5' 7		7	
new $7605 5' 7 ' : /	●	=3	40	12	32	100	20	28				
$7605 5' 7 ' : /	●	=6	80	12	32	165	30					
$7605 5' ' : /	●	=2	34	16	32	110	20	30	5'	0 [		

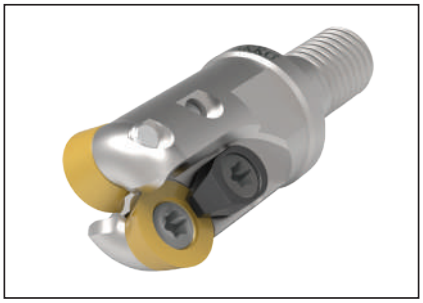

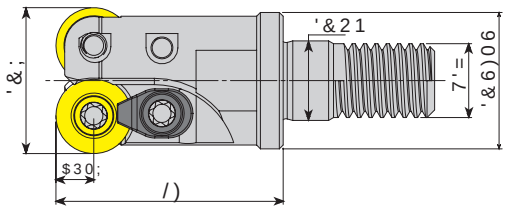

$(05& 5' 7 ' 0 /	●	=20	2	18	0	30		5					
new $(05& 5' 7 ' 0 /	●	=25	2	21	0	35		5	5' 7	0 [	$&.	0 [	7
$(05& 5' 7 ' 0 /	●	=32	3	29	0	43	17	5					

5 6Dù *Tech. Info* 6RO *Links* HIW

● 6WRNWDXf *Lager* 2Q 6WRFN RQ 6WRFN <RQ *Kein Lager* 2Q 5HTXHVW *Auf Anfrage*

ISO 8FXQD 8\JXQGXU ISO RQ SDWWE OHKDOWHUQ ISO Wendeplatten.

6LSDULü gUQHUL *Ersatzteile* 3DUW *Pièces de rechange* QJ

DG sHFW $7605 5' ' : / =

.HVPH +HVDE× 6 Cutting *Schneidstoffe* P 429

6×NPD 7RUN 'HùHUL 6 Tightening *Anzugsmoment* P 428 /

ISO 8FXQD 8\JXQGXU ISO RQVWUXFWLRQ Konstruktion

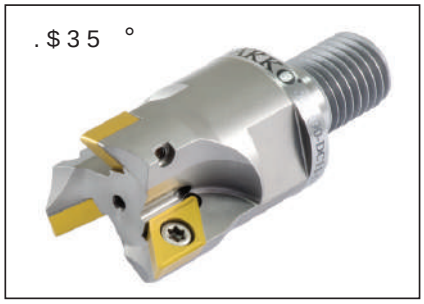

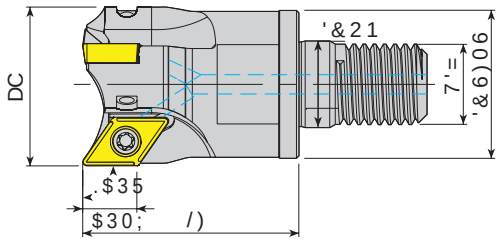

7DN×P .RGX Ordering Code Bestell-Bezeichnung	6WRN Stock Lager	DC	=()3&6)067'=	/)	'&21	$30;	OHUL.HVH Insert Wendeschneidplatte	8o 6×NPD Screw Schraube	9LGDV×7RUN $Q Torx Key Torx-Schlüssel
$(0 '& ' 0 /	●	20	2	18	0	30			7
$(0 '& ' 0 /	●	25	3	21	0	35			7
$(0 '& ' 0 /	●	32	4	29	0	43	17	7	
$(0 '& ' 0 /	●	40	5	29	0	43	17	7	
$(0 '& ' 0 / =	● +	)32	3	29	0	43	17	11	
$(0 '& ' 0 / =	● +	)40	3	29	0	43	17	11	
							'& 7	0 [	7
							'& 7 7	0 [	7

Ersatzteile Spare Parts

) (NVHQHO YH 5DG\DO 6DOJ× 'ùHUHL PP LoLQGHGLUH Axial and radial Grundausführung mit Kühlkanal

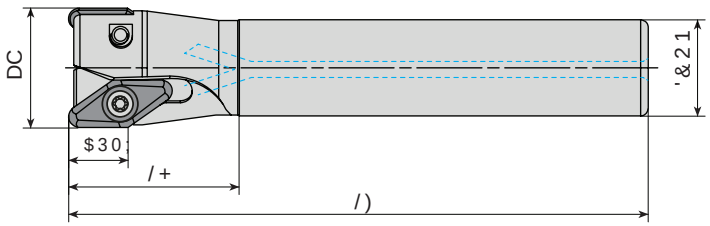

7DN×P .RGX Ordering Code Bestell-Bezeichnung	6WRN Stock Lager	DC	=()3'&21	/)	/+	$30;	OHUL.HVH Insert Wendeschneidplatte	8o 6×NPD Screw Schraube	9LGDV×7RUN $QDKWDU Torx Key Torx-Schlüssel
$(0 9& ' & /	● +	32	2	25	150	50	15		
$(0 9& ' & /	● +	40	3	32	150	50	15		
							9&.7	0 [	7

Ersatzteile Spare Parts /

5 6Dù Technik W 6RO Links HIW
● 6WRNWDXf Lager 6WRFNLHI Lieferzeit auf Anfrage

6LSDULü gUQHùLQVHUW Basic Insert DG sHFW $(0 '& ' 0 / =

ISO 8FXQD 8\JXQGXU ISO RQVWUXFWLRQ Konstruktion .HVPH +HVDE× 6 Cutting Calculation Seite/Page P 429

ISO 8FXQD 8\JXQGXU ISO RQ\DWWE OHKQDWWHQ

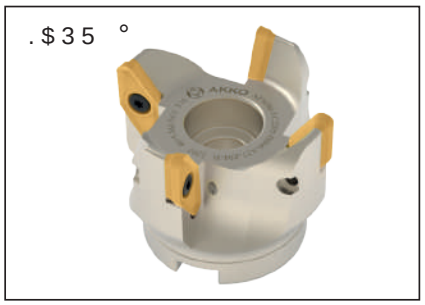

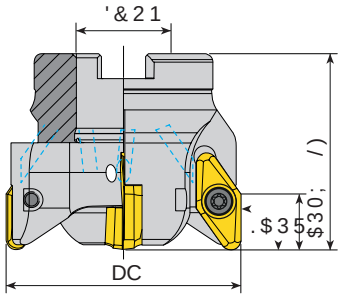

7DNxP .RGX Ordering Code *Bestell-Bezeichnung*	6WRN Stock *Lager*	7DNxP gOo•OHUL.HVPFL Dimension (mm) *Abmessung (mm)* DC	=()	3	&21	/)	$30;	Insert *Wendeschneidplatte*	Screw *Schraube*	Torx Key *Torx-Schlüssel*	Mounting Screw *%HIHVWÔJX*
$)0 9& ' $	●	50	3	22	55	15		9&.7	0 [	7	0 [
$)0 9& ' $	●	63	4	22	55	15					
$)0 9& ' $	●	66	4	27	55	15					0 [
$)0 9& ' $	●	80		27	60	15					

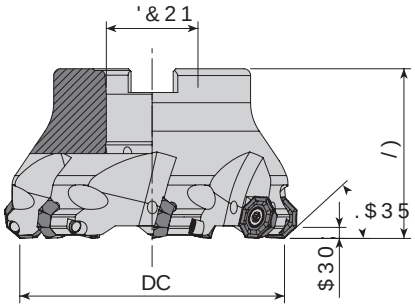

7DNxP .RGX Ordering Code *Bestell-Bezeichnung*	6WRN Stock *Lager*	7DNxP gOo•OHUL.HVPFL Dimension (mm) *Abmessung (mm)* DC	=()	3	&21	/)	$30;	Insert *Wendeschneidplatte*	Screw *Schraube*	Torx Key *Torx-Schlüssel*	Mounting Screw *%HIHVWÔJX*
$)0 2) 7 ' $	= ●	+50	5	22	40	3		2) 7	0 [	7	0 [
$)0 2) 7 ' $	= ●	+63	6	22	40	3			0 [		0 [
$)0 2) 7 ' $	= ●	+80	7	27	50	3					-
$)0 2) 7 ' %	●	= 125	9	40	63	3					

5 6Dù 6 RO 6 WRNWDXI/DJHU 6 WRN

● 6 WRNWDXI/DJHU 6 WRN <RN/ 6 WRN

ISO 8FXQD 8\JXQGXU ISO RQ\DWWE OHKQDWWHQ

6LSDUügUQHùLQVDW] 6 SDUHSDUW DG sFFW $)0 9& ' $ =

.HVPH +HVDE× 6 Cutting Schneidenecken P 429 / P 429

6×NPD 7RUN 'HùHU 6 Tightening Torque P 428 /

ISO 8FXQD 8\JXQGXU ISO 2RVWHQ\HUIUlVHU Kostenwendeplatten.

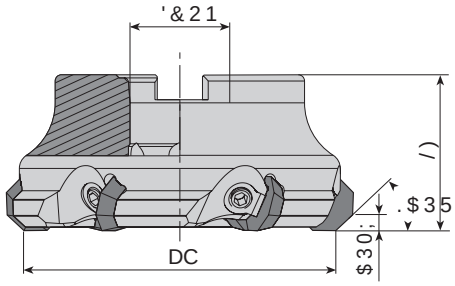

7DN×P .RGX
Ordering Code
Bestell-Bezeichnung

6WRN Stock *Lager*	7DN×P gOo•OHUL Dimension (mm) *Abmessung (mm)*					.HVPH Insert *Wendeschneidplatte*	<HGHN 3DUoDO Ersatzteile / Spare Parts / 8%DVN× 3DUoDOGDV× Wedge Clamp *Spannpratze*	9LGDV×QDKWDU Clamp Screw *Klemmschraube*	9LGDVSQDKWDU Allen Key *Innensechskantschlüssel*	6HHVDXoHQ Mounting Screw *%HIHVWLJXQJV*
	DC	=()3&21/)			$30;					
$)0 & 2) ' $	=	63	4	22	45	5	2)	$&.	$.90[[	$$/	0[
$)0 & 2) ' $	=	80	5	27	50	5					0[
$)0 & 2) ' $	=	100	6	32	50	5					0[
$)0 & 2) ' %	=	125	8	40	63	5					-
$)0 & 2) ' &	=	160	9	40	63	5					

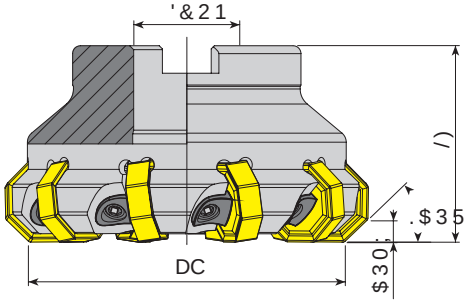

7DN×P .RGX
Ordering Code
Bestell-Bezeichnung

6WRN Stock *Lager*	7DN×P gOo•OHUL Dimension (mm) *Abmessung (mm)*					.HVPH Insert *Wendeschneidplatte*	<HGHN 3DUoDO Ersatzteile / Spare Parts / 8%DVN× 3DUoDOGDV× Wedge Clamp *Spannpratze*	9LGDV×QDKWDU Clamp Screw *Klemmschraube*	9LGDVSQDKWDU Allen Key *Innensechskantschlüssel*	6HHVDXoHQ Mounting Screw *%HIHVWLJXQJV*
	DC	=()3&21/)			$30;					
$)0 & 21 ' $	=	63	8	22	50	21	$&.	$.90[	[$$/	0[
$)0 & 21 ' $	=	80	10	27	50					0[
$)0 & 21 ' $	=	100	14	32	50					0[
$)0 & 21 ' %	=	125	18	40	63					-
$)0 & 21 ' &	=	160	22	40	63					

5 6Dù *Technik* 6RO *Links* HIW
● 6WRNWDXI *Lager* 6WDQGDUG *Standard* <RN/ *Kein Lagerartikel, Lieferzeit auf Anfrage*
ISO 8FXQD 8\JXQGXU ISO 2RVWHQ\HUIUlVHU Kostenwendeplatten.

6LSDUù gUQHù *Beispiel* (DG s•FN $)0 & 2) ' $ =
Cutting *Schnittdaten* P 429

.HVPH +HVDE× 6 P 429

ISO 8FXQD 8\JXQGXU ISO RQ'SWWE OHKDUWHQLSODWWHQ

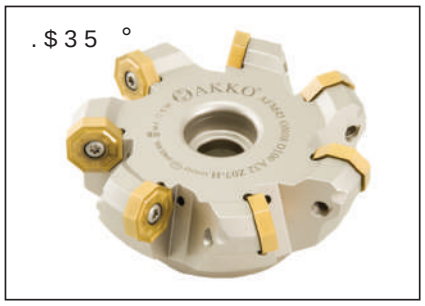

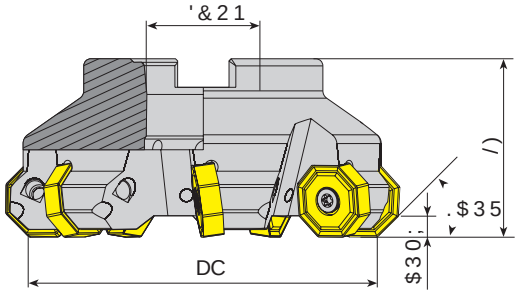

7DN×P .RGX Ordering Code *Bestell-Bezeichnung*	6WRN Stock *Lager*	7DN×P gOo•OHUL Dimension (mm) *Abmessung (mm)* DC	=()3'&21	/)	$30;	Insert *Wendeschneidplatte*	Screw *Schraube*	Torx Key *Torx-Schlüssel*	Mounting Screw *%HIHVWÔJX*
$)0 21 ' $ =	●	+50	4	22	40				-
$)0 21 ' $ =	●	+63	5	22	40				0 [
$)0 21 ' $ =	●	+63	6	22	40				0 0 ;
$)0 21 ' $ =	●	+63	7	22	40				0 [
$)0 21 ' $ =	●	+80	6	27	50				
$)0 21 ' $ =	●	+80	8	27	50				
$)0 21 ' $ =	●	+100	7	32	50				
$)0 21 ' $ =	●	100	10	32	50				
$)0 21 ' $ =	●	+100	10	32	50	21	0 [	7	0 [
$)0 / 21 ' $ =	●	+100	10	32	50				
$)0 21 ' % =	●	125	8	40	63				
$)0 / 21 ' % =	●	125	8	40	63				
$)0 21 ' % =	●	125	12	40	63				
$)0 21 ' & =	●	160	10	40	63				
$)0 21 ' & =	●	160	14	40	63				
$)0 21 ' & =	●	200	12	60	63				
$)0 21 ' ' =	●	315	16	60	63				

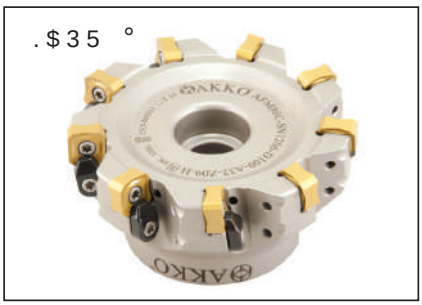

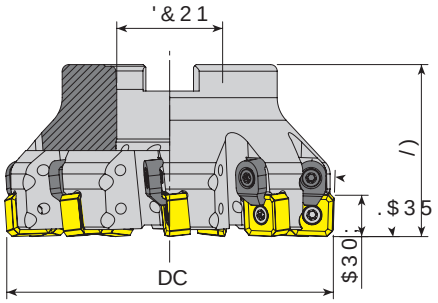

7DN×P .RGX Ordering Code *Bestell-Bezeichnung*	6WRN Stock *Lager*	7DN×P gOo•OHUL Dimension (mm) *Abmessung (mm)* DC	=()3'&21	/)	$30	Insert *Wendeschneidplatte*	Screw *Schraube*	Wedge Clamp *Spannpratze*	Clamp Screw *Klemmschraube*	Torx Key *Torx-Schlüssel*	Mounting Screw *%HIHVWÔJX*
$)0 & 61 ' $ =	●	50	5	22	40						0 [
$)0 & 61 ' $ =	●	63	6	22	40	61	0 [	$&.	0 [	7	0 [
$)0 & 61 ' $ =	●	80	7	27	50						0 [
$)0 & 61 ' $ =	●	100	9	32	52						

5 6Dù *Technik* KW 6R *Links* HIW

● *Stokta / In Stock / Auf Lager* *Stokta Yok / Non Stock Item / Kein Lagerartikel, Lieferzeit auf Anfrage*

ISO 8FXQD 8\JXQGXU ISO RQ'SWWE OHKDUWHQLSODWWHQ

6LSDUOü gUQHrOHLOHUL *Beispiel* QJ (
DG sHFWN $)0 21 ' $ =
.HVPH +HVDE× 6 Cutting *Schneidenecke* / *P 429* / *P 429*
0RQWDM gOo•OHUL 6 / Mounting *Montage* / *P 426* /

ISO 8FXQD 8\JXQGXU ISO RQ\SDWWE OHKDOWHU Kopierwendeplatten.

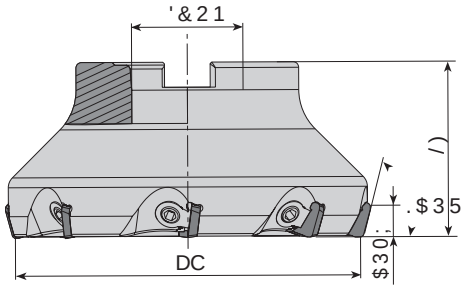

7DN×P .RGX
Ordering Code
Bestell-Bezeichnung

6WRN Stock *Lager*	7DN×P gOo•OHUL .HPVPLFL Dimension (mm) *Abmessung (mm)*					<HGHN 3DUoDODWWH *Ersatzteile* / Spare Parts /				
	DC	=()3&21/)	$30;			Wendeschneidplatte Insert *Wendeschneidplatte*	8%DVN× 3DUDOOHO Wedge Clamp *Spannpratze*	9LGDV 6FKUDXEH Clamp Screw *Klemmschraube*	Innensechskantschlüssel Allen Key	%HIHVWLJXQJ Mounting Screw
$)0 & 63 ' $	= 50	4	22	42	8	63.1	$&.	$.90 [[	$$/	0 [
$)0 & 63 ' $	= 63	5	22	40	8					0 [
$)0 & 63 ' $	= 80	6	27	50	8					0 [
$)0 & 63 ' $	=100	7	32	50	8			$.90 [[		0 [
$)0 & 63 ' %	=125	8	40	63	8					
$)0 & 63 ' &	=160	9	40	63	8					-
$)0 & 63 ' &	=200	12	60	63	8					

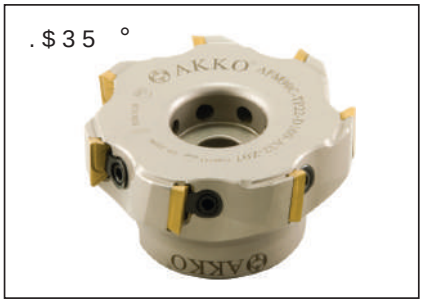

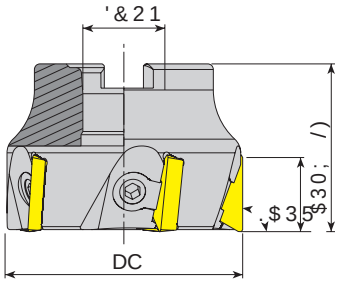

7DN×P .RGX
Ordering Code
Bestell-Bezeichnung

6WRN Stock *Lager*	7DN×P gOo•OHUL .HPVPLFL Dimension (mm) *Abmessung (mm)*					<HGHN 3DUoDODWWH *Ersatzteile* / Spare Parts /				
	DC	=()3&21/)	$30;			Wendeschneidplatte Insert *Wendeschneidplatte*	8%DVN× 3DUDOOHO Wedge Clamp *Spannpratze*	9LGDV 6FKUDXEH Clamp Screw *Klemmschraube*	Innensechskantschlüssel Allen Key	%HIHVWLJXQJ Mounting Screw
$)0 & 73 ' $	= 50	4	22	40	12	73	$&.	$.90 [[	$$/	0 [
$)0 & 73 ' $	= 63	6	22	45	12			$.90 [[		0 [
$)0 & 73 ' $	= 80	7	27	50	12					0 [
$)0 & 73 ' $	=100	8	32	50	12					0 [
$)0 & 73 ' %	=125	8	40	63	12					-
$)0 & 73 ' $	= 63	5	22	45	18	73	$&.	$.90 [[		0 [
$)0 & 73 ' $	= 80	6	27	50	18					0 [
$)0 & 73 ' $	=100	7	32	50	18					0 [
$)0 & 73 ' %	=125	8	40	63	18					-
$)0 & 73 ' &	=160	9	40	63	18					
$)0 & 73 ' &	=200	12	60	63	18					
$)0 & 73 ' &	=250	15	60	63	18					
$)0 & 73 ' '	= 315	18	60	63	18					

5 6Dù *Technik* 6RO *Links* HIW
6WRNWDX *Auf Lager* 6WRFN *Stock* <RN/ *Kein Lagerartikel, Lieferzeit auf Anfrage*

$&+7 8FXQD 8\JXQGXU $&RPSOHWH Komplettbeveiteln.

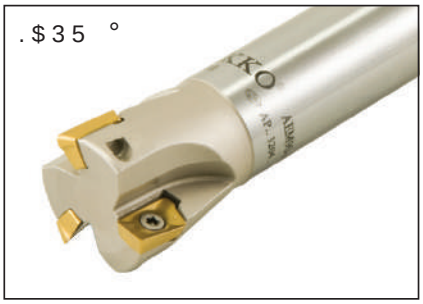

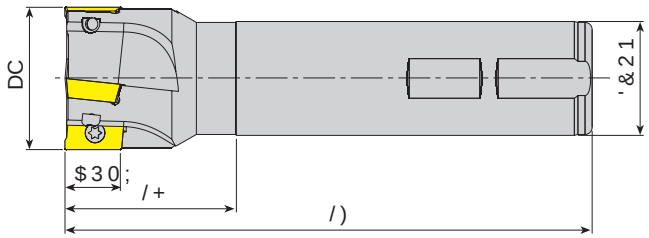

Ersatzteile Spare Parts

7DN×P .RGX Ordering Code *Bestell-Bezeichnung*	6WRN Stock *Lager*	7DN×P gOo• Dimension (mm) *Abmessung (mm)* DC	=()3'&21 /)	/+	$30;	OHUL.HPVP Insert *Wendeschneidplatte*	8 6×NPD Screw *Schraube*	9LGDV× 7RUN $Q Torx Key *Torx-Schlüssel*
$(0 $3 $'&/	=	14	1	16	150	40		
$(0 $3 $'&/	=	16	2	16	150	40		
$(0 $3 $'&/	=	16	2	16	200	100		
$(0 $3 $'&/	=	16	2	16	250	150	0 [	
$(0 $3 $'&/	=	17	2	16	180	30		7
$(0 $3 $'&/	=	20	3	20	150	50	$307	
$(0 $3 $'&/	=	20	2	20	200	100		
$(0 $3 $'&/	=	21	2	20	180	30	0 [	
$(0 $3 $'&/	=	25	3	25	200	100		
$(0 $3 $'&/	=	26	2	25	250	35		
$(0 $3 $'&/	=	33	2	32	250	35		

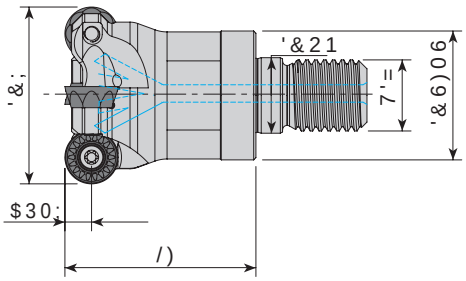

Ersatzteile Spare Parts

7DN×P .RGX Ordering Code *Bestell-Bezeichnung*	6WRN Stock *Lager*	7DN×P gOo• Dimension (mm) *Abmessung (mm)* '&;	=()3'&)06 7'=	/)	'&21	$30;	OHUL.HPVP Insert *Wendeschneidplatte*	8 6×NPD Screw *Schraube*	9LGDV× 7RUN $Q Torx Key *Torx-Schlüssel*
$(05 53 7$'0/	=	+32	4	29	0	43	17	5	530: 7	0 [	7
$(05 53 7$'0/	=	+42	5	29	0	43	17	5			

5 6Dù Technik W 6RO Links H I W
6WRNWDAuf Lage 6WRNWDRN <RN/ Kein Lagerartikel, Lieferzeit auf Anfrage
$&+7 8FXQD 8\JXQGXU $&RPSOHWH Komplettbeveiteln.

6LSDULü gUQHùL Bestellbeispiel Q J
DG sFW $(0 $3 $'&/
.HVPH +HVDE× 6 Cutting Schneidstoffe P 429 P 429

$&+7 8QD 8\JXGXU $&RPSDWHLEOH Kompatible Wendeplatten.

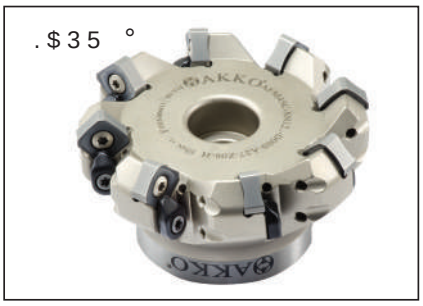

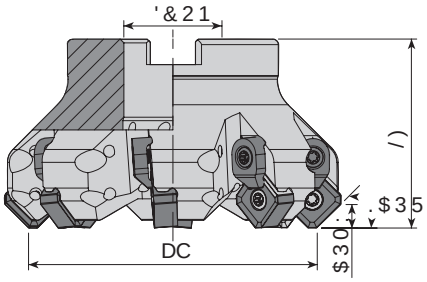

7DN×P .RGX Ordering Code Bestell-Bezeichnung	6WRN Stock Lager	7DN×P gOo•OHUHLVLFKH Dimension (mm) Abmessung (mm) DC	=()	3&	21	/)	$30;	<HGHN 3DUoDOHWWH Ersatzteile / Spare Parts / Insert Wendeschneidplatte	6×NPD Screw Schraube	9LGDV×N× Wedge Clamp Spannpratze	3DU%DW×N× Clamp Screw Klemmschraube	9L7RUDW×$QDKWDU Torx Key Torx-Schlüssel	0RQWDJH Mounting Screw %HIHVWÕJXQJVVFKU
$)0 & 61 ' $	●	50	4	22	42	6							
$)0 & 61 ' $	●	50	5	22	42	6							
$)0 & 61 ' $	●	63	6	22	42	6							0 ;
$)0 & 61 ' $	●	63	7	22	42	6							
$)0 &/ 61 ' $	●	63	7	22	42	6							
$)0 & 61 ' $	●	80	7	27	52	6							
$)0 & 61 ' $	●	80	8	27	52	6							0 [
$)0 &/ 61 ' $	●	80	8	27	52	6							
$)0 & 61 ' $	●	100	8	32	52	6	61	0 [	$&.	0 [	7		
$)0 & 61 ' $	●	100	10	32	52	6							0 [
$)0 &/ 61 ' $	●	100	10	32	52	6							
$)0 & 61 ' %	●	125	11	40	65	6							
$)0 &/ 61 ' %	●	125	11	40	65	6							
$)0 & 61 ' &	●	160	12	40	65	6							-
$)0 & 61 ' &	●	200	14	60	65	6							
$)0 &/ 61 ' &	●	200	14	60	65	6							

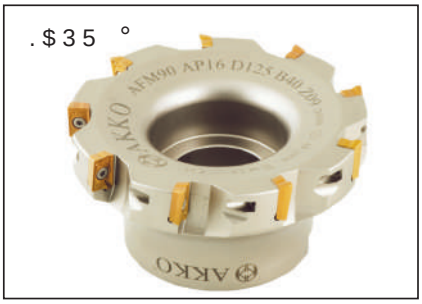

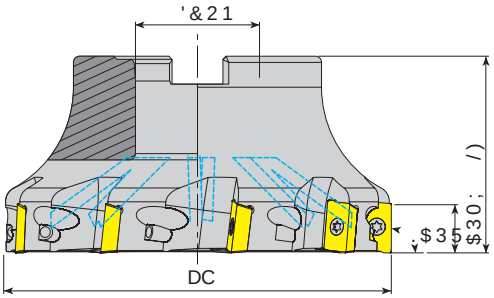

7DN×P .RGX Ordering Code Bestell-Bezeichnung	6WRN Stock Lager	7DN×P gOo•OHUL.HV Dimension (mm) Abmessung (mm) DC	=()	3&	21	/)	$30;	<HGHN 3DUoDOHWWH Ersatzteile / Spare Parts / Insert Wendeschneidplatte	8o 6×NPD Screw Schraube	9LGDV×RUN Torx Key Torx-Schlüssel	$QDKWDU0RQWDJH Mounting Screw %HIHVWÕJXQJVVFKU	9LGD
new $)0 $3 $ ' $	●	40	+ 4	16	40	15					0 [	
$)0 $3 $ ' $	●	50	+ 5	22	40	15					0 [	
$)0 $3 $ ' $	●	63	+ 6	22	40	15	$3	0 [	7		0 [	
$)0 $3 $ ' $	●	80	+ 7	27	50	15						
$)0 $3 $ ' $	●	100	+ 8	32	50	15					0 [	
$)0 $3 $ ' %	●	125	9	40	63	15					-	

5 6Dù Technik W 6RO Links HIW
● 6WRNWDUWLDXI Lager 6WRFNLWHP Keine Lagerhaltung, Lieferzeit auf Anfrage
$&+7 8QD 8\JXGXU $&RPSDWHLEOH Kompatible Wendeplatten.

6LSDUÜgUQHùLQVHUW Beispiel
DG sFrW $)0 & 61 ' $ =
.HVPH +HVDEx 6 Cutting Schneidstoff / P 429

% + /8FXQD 8\JXQGXU %&RPSDWWLEOH Kompatible Wendeplatten.

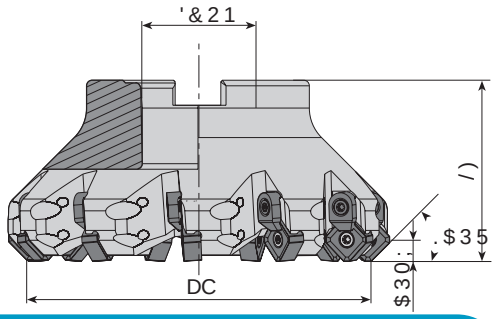

7DN×P .RGX Ordering Code *Bestell-Bezeichnung*	6WRN Stock *Lager*	7DN×P gOo•OHUL.HPP Dimension (mm) *Abmessung (mm)*					<HGHN 3DUoDO Ersatzteile / Spare Parts /				
		DC	=()3	'&21	/)	$30;	OHUL.HPP Insert *Wendeschneidplatte*	8o6NPD Screw *Schraube*	9LGDV× Wedge Clamp *Spannpratze*	3UoDV× Clamp Screw *Klemmschraube*	9LGDV× Torx Key *Torx-Schlüssel*	6DKOVFKUDXE Mounting Screw *%HIHVWLJX*
$)0 &61 '$=		50	4	22	42	6						
$)0 &/61 '$=		+50	5	22	42	6						
$)0 &61 '$=		50	5	22	42	6						
$)0 &61 '$=		63	6	22	42	6						0 [
$)0 &61 '$=		63	7	22	42	6						
$)0 &/61 '$=		+63	7	22	42	6						
$)0 &61 '$=		80	7	27	52	6						
$)0 &61 '$=		80	8	27	52	6						0 [
$)0 &/61 '$=		+80	8	27	52	6						
$)0 &61 '$=		100	8	32	52	6	61	0 [	$&.	0 [	7	
$)0 &61 '$=		100	10	32	52	6						0 [
$)0 &/61 '$=		+100	10	32	52	6						
$)0 &61 '%=		125	11	40	65	6						
$)0 &/61 '%=		+125	11	40	65	6						
$)0 &61 '&=		160	12	40	65	6						
$)0 &/61 '&=		+160	12	40	65	6		0 [				
$)0 &61 '&=		200	14	60	65	6						-
$)0 &/61 '&=		+200	14	60	65	6						

2.(8FXQD 8\JXQGXU 2&RPSDWLEOH Kompatible Wendeplatten.

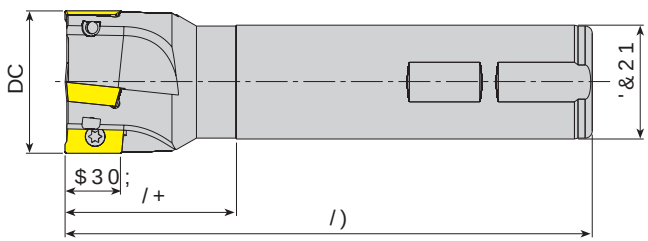

7DN×P .RGX Ordering Code *Bestell-Bezeichnung*	6WRN Stock *Lager*	7DN×P gOo•OHUL.HPP Dimension (mm) *Abmessung (mm)*						<HGHN 3DUoDO Ersatzteile / Spare Parts		
		DC	=()3	'&21	/)	/+	$30;	OHUL.HPP Insert *Wendeschneidplatte*	8o6NPD Screw *Schraube*	9LGDV× 7RUN $C Torx Key *Torx-Schlüssel*
$(0 $32 '&/		16	2	15	150	30	10		0 [	
$(0 $32 '&/		21	3	20	150	30	10	$3		
$(0 $32 '&/		26	4	25	150	35	10		0 [	
$(0 $32 '&/		33	5	32	200	50	10		0 [	7
$(0 $32 '&/		16	2	5	150	30	11		0 [	
$(0 $32 '&/		21	3	20	150	30	11			
$(0 $32 '&/		26	4	25	150	35	11	$3		
$(0 $32 '&/		33	5	32	200	50	11		0 [	

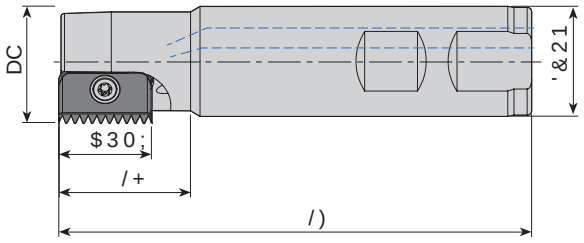

7DN×P .RGX Ordering Code Bestell-Bezeichnung	6WRN Stock Lager	DC	=()3 '&21 /)	/+	$30;	OHUL.HPVHL Insert Wendeschneidplatte	8o 6×NPD 9LGDV× Screw Schraube	7RUN $C Torx Key Torx-Schlüssel
$70 & ' : /	●	+14	1	20	100	25	14	&	0 [	7
$70 & ' : /	●	+18	1	20	100	30	21		0 [	
$70 & ' : /	●	+21	1	25	125	40	21			
$70 & ' : /	●	+25	1	20	125	30	21			
$70 & ' : /	●	28	1	25	90	30	21	&	0 [	7
$70 & ' : /	●	38	3	32	90	30	21			
$70 & ' : /	●	+38	3	32	120	40	21			
$70 & ' : /	●	43	3	32	90	30	21			
$70 & ' : /	●	+29	1	25	150	50	30	&	0 [	7

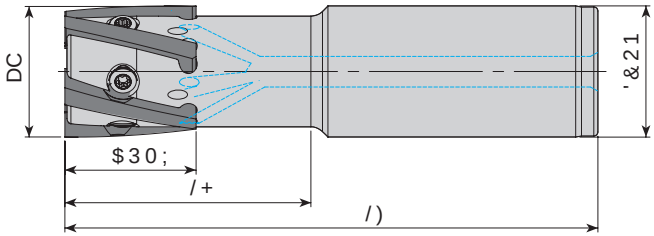

7DN×P .RGX Ordering Code Bestell-Bezeichnung	6WRN Stock Lager	DC	=()3 '&21 /)	/+	$30;	OHUL.HPVHL Insert Wendeschneidplatte	8o 6×NPD 9LGDV× Screw Schraube	7RUN $C Torx Key Torx-Schlüssel
$70 + ' & / =	●+	23	2	25	100	30	27	+	0 [	7
$70 + ' & / =	●+	32	5	32	130	35	32	+	8 [	7

5 6Dü Rech1K W 6R QLinks HIW
● 6WRNWDAuf Lage 6WRNNWD <RN/Keine Lagerhaltung, Lieferzeit auf Anfrage

6LSDULü gUQHùL Beispiel QJ (
DG sFFW $70 & ' : / =

.HVPH +HVDE× 6 Cutting Calculation Fräsen / P 429

& 5 7 = 8 F X Q D 8 \ J X Q G X U & & 5 R P = S Q D W H L E W H H K o k p k b e i d e p l a t t e n .

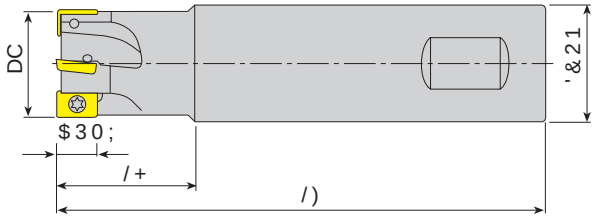

7DN×P .RGX Ordering Code *Bestell-Bezeichnung*	6WRN Stock *Lager*	7DN×P gOo•OHUL.HVPLFL Dimension (mm) *Abmessung (mm)*						<HGHN 3DUoDODH Ersatzteile / Spare Parts Insert *Wendeschneidplatte*	8o 6×NPD 9LGDV× Screw *Schraube*	7RUN $C Torx Key *Torx-Schlüssel*
		DC	=()3'&21	/)	/+	$30;				
$(0 ;' 7 ' : /	=●	16	2	16	150	30	10		0 [	
$(0 ;' 7 ' & /	●	17	2	16	150	30	10			
$(0 ;' 7 ' : /	=●	20	3	20	150	50	10			
$(0 ;' 7 ' & / =	●+	21	3	20	80	25	10			
$(0 ;' 7 ' & /	●	21	3	20	150	30	10	;' 7 7	0 [	7
$(0 ;' 7 ' : /	=●	25	4	25	150	50	10			
$(0 ;' 7 ' : /	=●	30	4	25	120	30	10			
$(0 ;' 7 ' : /	=●	32	4	32	150	50	10			
$(0 ;' 7 ' & / =	●+	33	4	20	80	30	10			

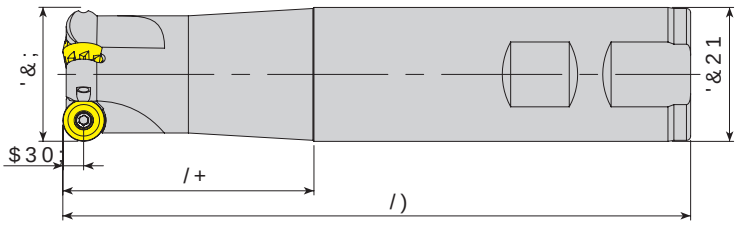

7DN×P .RGX Ordering Code *Bestell-Bezeichnung*	6WRN Stock *Lager*	7DN×P gOo•OHULHVPLFL Dimension (mm) *Abmessung (mm)*						<HGHN 3DUoDODH Ersatzteile / Spare Parts Insert *Wendeschneidplatte*	6×NPD Screw *Schraube*	9LGDVNN× Wedge Clamp *Spannpratze*	3DUoDVN× Clamp Screw *Schraube*	7RUN $C Torx Key *Torx-Schlüssel*
		'&;	=()3&21/)		/+	$30						
$(05 53 7 ' : /	●	25	2	25	125	60	5					
$(05 53 7 ' : /	●	25	2	25	150	60	5	531; 7	0 [	-	-	7
$(05 53 7 ' : /	●	32	3	32	150	60	5					

5 6Dù *Technik* 6RO *Links* H I W
● 6WRNWDXI *Auf Lager* 6WRFN *Stock* <RQ *Kein Lagerartikel, Lieferzeit auf Anfrage*

& 5 7 = 8 F 7 XQ D 8 \ JXQGXU & & 5 7 = 5 P = 5 QDWHULDO H Kombi-Wendeplatten.

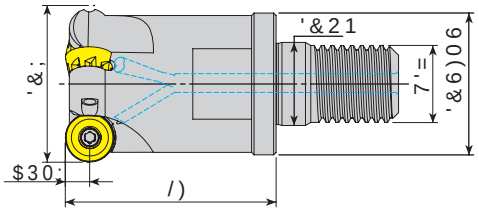

7DN×P .RGX
Ordering Code
Bestell-Bezeichnung

<HGHN 3DUoDO Ersatzteile / Spare Parts

6WRN Stock *Lager*	7DN×P gOo• Dimension (mm) *Abmessung (mm)* '&;	=()	3&6)06	7'=	/)	'&21	$30;	OHUL.HV Insert *Wendeschneidplatte*	8o 6×NPD Screw *Schraube*	9LGDV×7RUN $Q Torx Key *Torx-Schlüssel*
$(05 53 7 ' 0 /	●	25	2	21	0	35	5	531; 7	0 [	7
$(05 53 7 ' 0 /	●	32	3	29	0	43	17	5	531; 7	0 [	7
$(05 53 ' 0 /	●	32	3	29	0	43	17	6	531;	0 [	7

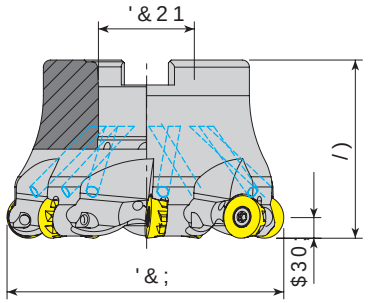

7DN×P .RGX
Ordering Code
Bestell-Bezeichnung

<HGHN 3DUoDO Ersatzteile / Spare Parts /

6WRN Stock *Lager*	7DN×P gOo• Dimension (mm) *Abmessung (mm)* '&;	=()	3&21/)	$30;	OHUL.HV Insert *Wendeschneidplatte*	8o 6×NPD Screw *Schraube*	9LGDV×7RUN $QDKWDU0RQWDM Torx Key / Mounting Screw *%HIHVWÕJXQJVVFKU*
$)05 53 7 ' $	●	63	6	22	40	5	531; 7	0 [	7	0 [
$)05 53 7 ' $	●	80	7	27	50	5				0 [
$)05 53 ' $	●	40	4	16	40	6	531;	0 [	7	0 [
new $)05 53 ' $	●	50	5	22	40	6				0 [
$)05 53 ' $	●	80	7	27	50	6				0 [

5 6Dù *Technische Änderungen vorbehalten / Subject to technical modifications*
● 6WRNWDU *Auf Lager / Stock item* 6WRNWD <RN *Kein Lagerartikel, Lieferzeit auf Anfrage / Not stock item, delivery time on request*

6LSDULü gUQHù L *Best.-Beispiel / Ordering example* DG sHFW $(05 53 7 ' 0 / =

& 5 7 = 7 XQD 8 \ JXQGXU & 5 P SQ WLEO H Kompaktfräserplatten.

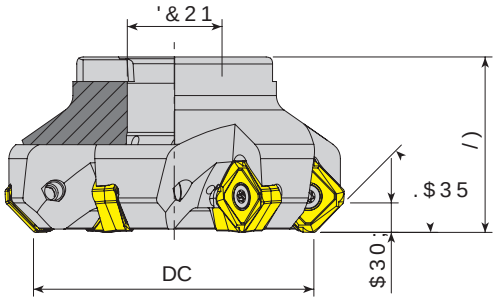

7DN×P .RGX Ordering Code *Bestell-Bezeichnung*	6WRN Stock *Lager*	7DN×P gOo•OHUL Dimension (mm) *Abmessung (mm)* DC	=()3'&21	/)	$30;	Insert *Wendeschneidplatte*	Screw *Schraube*	Torx Key *Torx-Schlüssel*	Mounting Screw *Befestigungsschraube*
$)0 6$ ' $	●	80	6	27	50	6$.8	0 [	7	0 [
$)0 6$ ' $	●	100	7	32	50				0 [
$)0 6$ ' %	●	125	9	40	63				-

Ersatzteile / Spare Parts

& 5 7 = 7 XQD 8 \ JXQGXU & 5 P SQ WLEO H Kompaktfräserplatten.

' - 7 8 FXQD 8 \ JXQGXU ' - & R P SQ WLEO H Kompaktfräserplatten.

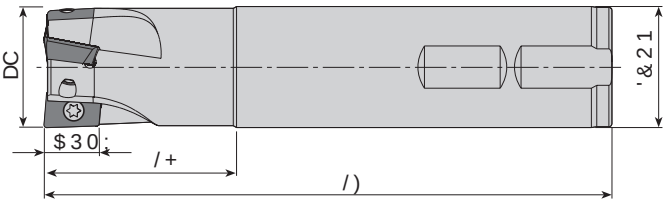

7DN×P .RGX Ordering Code *Bestell-Bezeichnung*	6WRN Stock *Lager*	7DN×P gOo•OHUL Dimension (mm) *Abmessung (mm)* DC	=()3'&21	/)	/+	$30;	Insert *Wendeschneidplatte*	Screw *Schraube*	Torx Key *Torx-Schlüssel*
$(0 $' ' & /	●	16	2	16	150	30	8	$'07	0 [	7
$(0 $' ' & /	●	17	2	16	150	25	8			
$(0 $' ' & /	●	20	3	20	200	50	8		0 [	
$(0 $' ' & /	●	21	3	20	150	25	8			
$(0 $' ' & /	●	21	3	20	200	25	8			
$(0 $' ' & /	●	25	3	25	200	50	8			
$(0 $' ' & /	●	26	3	25	150	30	8			
$(0 $' ' & /	●	26	3	25	200	30	8			
$(0 $' ' ' : / =	●	25	2	25	150	50		$'.7	0 [	7
$(0 $' ' ' : / =	●	32	3	32	150	50			0 [	

Ersatzteile / Spare Parts

5 6Dù Technik / Tech. Info 6 RO Links / Hints

● *Stokta / In Stock / Auf Lager* *Stokta Yok / Non Stock Item / Kein Lagerartikel, Lieferzeit auf Anfrage*

' - 7 8 FXQD 8 \ JXQGXU ' - & R P SQ WLEO H Kompaktfräserplatten.

6 LSDULü gUQHüL Beispiel / Example
DG sFFW $)0 6$ ' $ =
.HVPH +HVDE× 6 Cutting Data Calculation / Schnittdatenberechnung P. 429
0RQWDM gOo•OHUL 6 / Mounting Reference / Montagehinweise P. 426

'-78FXQD 8\JXQGXU '-7RPSHWWEOH'-7Wendeplatten.

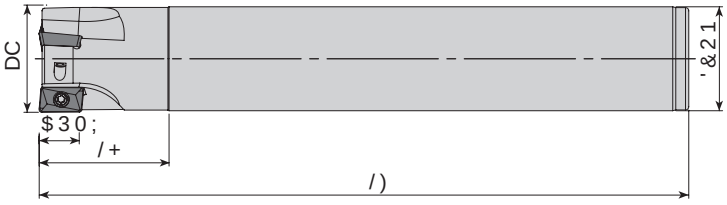

7DN×P .RGX Ordering Code *Bestell-Bezeichnung*	6WRN Stock *Lager*	7DN×P gOo•OHUL.HVP Dimension (mm) *Abmessung (mm)*						<HGHN 3DUoDOD Ersatzteile Spare Parts HVPLFL 8o 6×NPD 9LGDV× 7RUN $Q Insert *Wendeschneidplatte*	Screw *Schraube*	Torx Key *Torx-Schlüssel*
		DC	=()3'&21	/)	/+	$30;				
$(0 =37 ' & /	● =	26	2	25	200	35	13	=307 7	0 [	7
$(0 =37 ' & /	● =	26	3	25	200	35	13			
$(0 =37 ' & /	● =	26	2	25	250	35	13			
$(0 =37 ' & /	● =	33	3	32	200	40	13			
$(0 =37 ' & /	● =	33	3	32	250	40	13			

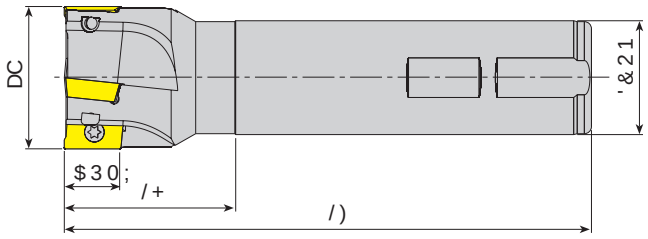

7DN×P .RGX Ordering Code *Bestell-Bezeichnung*	6WRN Stock *Lager*	7DN×P gOo•OHUL.HVP Dimension (mm) *Abmessung (mm)*						<HGHN 3DUoDOD Ersatzteile Spare Parts HVPLFL 8o 6×NPD 9LGDV× 7RUN $QDKWD Insert *Wendeschneidplatte*	Screw *Schraube*	Torx Key *Torx-Schlüssel*
		DC	=()3'&21	/)	/+	$30;				
$(0 $3 ' ' : /	● =	16	2	16	150	50	10	$3	0 [	7
$(0 $3 ' ' : /	● =	20	3	20	150	50	10		0 [	
$(0 $3 ' ' : /	● =	25	3	20	150	30	10		0 [	
$(0 $3 '- ' : /	● =	25	2	25	150	50	16	$3	0 [	80-7
$(0 $3 '- ' & /	● =	25	2	25	200	50	16			
$(0 $3 '- ' : /	● =	32	3	32	150	50	16			
$(0 $3 '- ' & /	● =	32	3	32	180	50	16			
$(0 $3 '- ' & /	● =	32	3	32	200	50	16			

5 6Dù Rechts/ 6RO Links/ HIW
● 6WRNWD Auf Lager 6WRNWD <RN/ Keine Lagerartikel, Lieferzeit auf Anfrage
'-78FXQD 8\JXQGXU '-7RPSHWWEOH'-7Wendeplatten.

6LSDULü gUQHùL Bestellbeispiel QJ (
DG sFW $(0 =37 ' & /
.HVPH +HVDE× 6 Cutting Calculation Prog. Schnittberechnung: P 429

' - 7 8 F X Q D 8 \ J X Q G X U ' &/R, Q S D W WE O H Kozpanwedeiplatten.

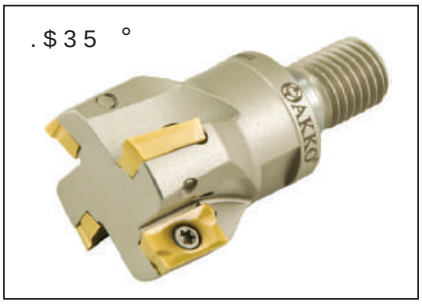

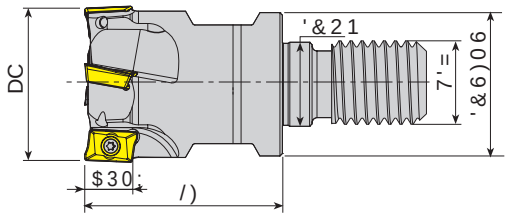

< H G H N 3 D U oD O D Ersatzteile/Spare Parts

7DN×P .RGX Ordering Code *Bestell-Bezeichnung*	6WRN Stock *Lager*	7DN×P gOo•OHUL. HVPL Dimension (mm) *Abmessung (mm)*							Wendeschneidplatte Insert *Wendeschneidplatte*	8o 6×NPD Screw *Schraube*	9LGDV×7RUN $Q Torx Key *Torx-Schlüssel*
		DC	=()3'&6)067'=/)			'&21		$30;			
$(0 $3 ' ' 0 /	= ●	+ 16	2		0	30		10	$3	0 [	7
$(0 $3 ' ' 0 /	= ●	+ 20	3	18	0	30		10			
$(0 $3 ' ' 0 /	= ●	+ 25	3	21	0	35		10			
$(0 $3 '- ' 0 /	= ●	+ 25	2	21	0	43		16	$3	0 [	7
$(0 $3 '- ' 0 /	= ●	+ 32	3	29	0	43	17	16			
$(0 $3 '- ' 0 /	= ●	+ 40	4	29	0	43	17	16			

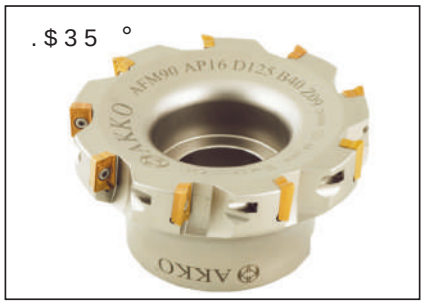

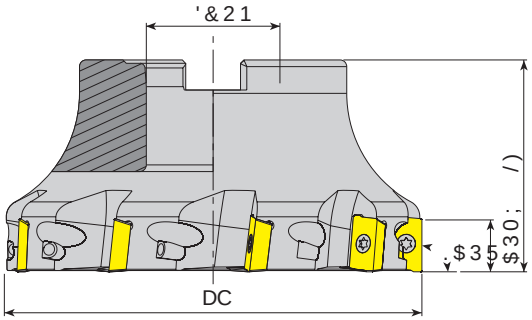

< H G H N 3 D U oD O D Ersatzteile/Spare Parts /

7DN×P .RGX Ordering Code *Bestell-Bezeichnung*	6WRN Stock *Lager*	7DN×P gOo•OHUL. HVPL Dimension (mm) *Abmessung (mm)*					Wendeschneidplatte Insert *Wendeschneidplatte*	8o 6×NPD Screw *Schraube*	9LGDV×7RUN $QDKWDU0RQWDM Torx Key *Torx-Schlüssel* / Mounting Screw *%HHVWÕJXQJ*
		DC	=()3&21/)			$30;			
$)0 $3 '- ' $	●	50	5	22	40	16	$3	0 [	7 0 [
$)0 $3 '- ' $	●	63	6	22	40	16			
$)0 $3 '- ' $	●	80	7	27	50	16			0 [

● *Stokta / In Stock / Auf Lager* *Stokta Yok / Non Stock Item / Kein Lagerartikel, Lieferzeit auf Anfrage*

' - 7 8 F X Q D 8 \ J X Q G X U ' &/R, Q S D W WE O H Kozpanwedeiplatten.

6 L S D U L ü g U Q H ù L Beispiel/Example Q J (
D G s F W \ $ (0 $ 3 ' ' 0 / =

.HVPH +HVDE× 6 Cutting Schneidplatten/Inserts *P 429*
0 R Q W D M g O o • O H U L 6 / Mounting Befestigung *P 426*

P 429
P 426

' - 78FXQD 8\JXQGXU ' &RSVDWWHO Kompaktfräser mit Wendeplatten.

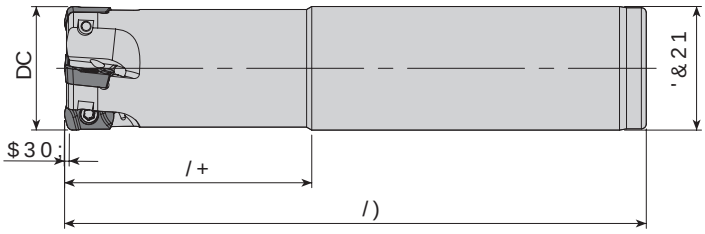

<HGHN 3DUoDODWWH Ersatzteile/Spare Parts

7DN×P .RGX Ordering Code *Bestell-Bezeichnung*	6WRN Stock *Lager*	7DN×P gOo•OHUL.HVH Dimension (mm) *Abmessung (mm)*						Wendeschneidplatte Insert	8o 6×NPD 9LGDV× Schraube Screw	7RUN $Q Torx Key *Torx-Schlüssel*
		DC	=()3'&21	/)	/+	$30;				
$+)0<3 ' & / =●	)	16	2	15	150	20	1			
$+)0<3 ' & / =●	)	16	2	15	200	20	1			
$+)0<3 ' & / =●	)	16	2	16	150	50	1			
$+)0<3 ' & / =●	)	17	2	16	150	20	1			
$+)0<3 ' & / =●	)	17	2	16	200	20	1			
$+)0<3 ' & / =●	)	20	3	18	150	25	1			
$+)0<3 ' & / =●	)	20	3	18	200	25	1			
$+)0<3 ' & / =●	)	20	3	20	150	50	1			
$+)0<3 ' & / =●	)	21	3	20	150	20	1			
$+)0<3 ' & / =●	+	21	3	20	150	20	1			
$+)0<3 ' & / =●	)	21	4	20	150	20	1	(3		
$+)0<3 ' & / =●	=	21	3	20	200	20	1	<3+:	0 [	7
$+)0<3 ' & / =●	)	21	3	20	200	20	1	=307		
$+)0<3 ' & / =●	)	25	4	20	150	25	1			
$+)0<3 ' & / =●	)	25	4	20	200	25	1			
$+)0<3 ' & / =●	)	25	4	25	150	50	1			
$+)0<3 ' & / =●	=	26	4	25	150	30	1			
$+)0<3 ' & / =●	+	25	4	25	150	50	1			
$+)0<3 ' & / =●	)	26	4	25	150	30	1			
$+)0<3 ' & / =●	)	26	4	25	250	30	1			
$+)0<3 ' & / =●	)	26	3	25	200	30	1			
$+)0<3 ' & / =●	)	26	4	25	200	30	1			
$+)0<3 ' & / =●	)	33	4	32	200	30	1			
$+)0<3 ' & / =●	)	33	4	32	250	30	1			
$+)0<3 ' & / =●	)	33	4	32	300	30	1			

5 6Dù Technik 6RO Links HIW 6LSDULü gUQHùL Präzision

● 6WRNWDXf Lager 6WRFN <RN/ Kein Lager 1DFKOLHIHU]HLW Lieferzeit auf Anfrage DG sHFWN $+)0<3 ' & /

' - 78FXQD 8\JXQGXU ' &RSVDWWHO Kompaktfräser mit Wendeplatten. .HVPH +HVDE× 6 Cutting Calculation

dDS gOo•V• PP 2ODUDN •UHWLOL\RU) " PP 'HPHNWLU gU ' 7DN×P " PP \DQL PP PP 2OPDO×

'LDPHWHU 6L]H LV SURGXFHG DV PP) PHDQV " PP)RU H[DPSOH ' WRRO " PP LW PHDQV WKDW LW VKRXOG

Durchmesser - Es wird mit -0,02 mm hergestellt. Das heißt F: ± 0,02 mm. Zum Beispiel: Der Ø16-Satz sollte 15,98 ± 0,02 mm, 16,00 mm - 15,96 mm betragen.

' - 7 8 F X Q D 8 \ J X Q G X U ' &/ R Q S H W WE O H Kompaktfräser mit Wendeschneidplatten.

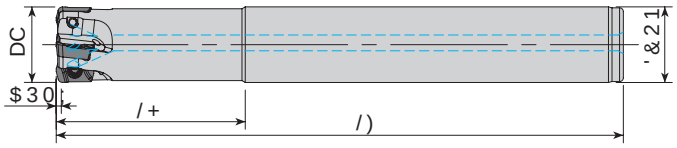

7DN×P .RGX
Ordering Code
Bestell-Bezeichnung

6WRN Stock *Lager*	DC	=()3'&21	/)	/+	$30;	7DN×P gOo•OHUL.HVPL Dimension (mm) *Abmessung (mm)*	6HFK 3DUoDO Ersatzteile / Spare Parts	
						Insert *Wendeschneidplatte*	Screw *Schraube*	Torx Key *Torx-Schlüssel*
$+)0(3 '&/	=● + 16	2	16	80	20	1	(3 =307 <3+:	0 [	7
$+)0(3 '&/	=● + 16	2	16	150	50	1			
$+)0(3 '&/	=● + 17	2	16	150	20	1			
$+)0(3 '&/	=● + 20	4	20	150	50	1			
$+)0(3 '&/	=● + 21	4	20	150	20	1			
$+)0(3 '&/	=● + 25	4	25	200	100	1		0 [	
$+)0(3 '&/	=● + 25	4	25	250	100	1			

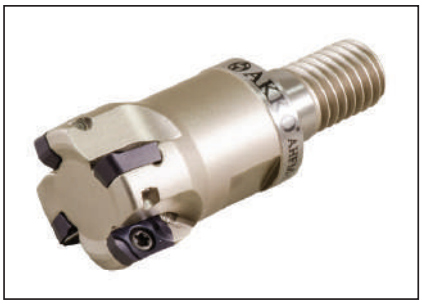

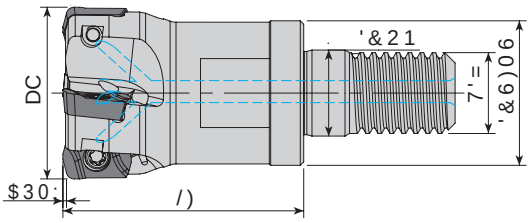

7DN×P .RGX
Ordering Code
Bestell-Bezeichnung

6WRN Stock *Lager*	DC	=()3&)067'=	/)	'&21	$30;	7DN×P gOo•OHUL.HVPL Dimension (mm) *Abmessung (mm)*	6HFK 3DUoDO Ersatzteile / Spare Parts	
						Insert *Wendeschneidplatte*	Screw *Schraube*	Torx Key *Torx-Schlüssel*
$+)0(3 '0/ ●	=16	2		0	23		1	(3 =307 <3+:	0 [	7
$+)0(3 '0/ =●	16	2		0	23		1			
$+)0(3 '0/ ●	=20	3	18	0	30		1			
$+)0(3 '0/ =●	20	4	18	0	30		1			
$+)0(3 '0/ =●	25	4	21	0	35		1		0 [	
$+)0(3 '0/ =●	32	5	29	0	43	17	1			
$+)0(3 '0/ =●	35	5	29	0	43	17	1			
$+)0(3 '0/ =●	42	6	29	0	43	17	1			

5 6Dù Technik / 6RO Links / HIW
● 6WRNWDUWLDXI Lager / 6WRFN RQ VWRFN / <RN Kein Lagerartikel, Lieferzeit auf Anfrage

' - 7 8 F X Q D 8 \ J X Q G X U ' &/ R Q S H W WE O H Kompaktfräser mit Wendeschneidplatten.

6LSDULü gUQHù Lieferzeit / Delivery time

DG sFFW $+)0(3 ' & / =

.HVPH +HVDE× 6 Cutting Data Calculation / Schnittdatenberechnung P 429
6×NPD 7RUN 'Hù HUL 6 Tightening Torque / Anziehdrehmoment P 428

'-78FXQD 8\JXQGXU '-7RSVDWWE OHKonplettwerkzeuge mit Wendeschneidplatten.

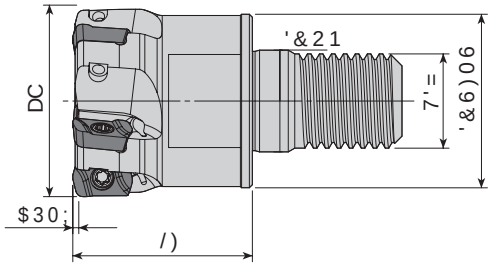

7DN×P .RGX Ordering Code *Bestell-Bezeichnung*	6WRN Stock *Lager*	7DN×P gOo•OHUL .HPV LF L6 8NPD 9 L'GDVN× 8DU%DVN× 97 FDVN $ Dimension (mm) *Abmessung (mm)*							<HGHN 3DUoDO DE Insert *Wendeschneidplatte*	Screw *Schraube*	Wedge Clamp *Spannpratze*	Clamp Screw *Schraube*	Torx Key *Torx-Schlüss*
		DC	=()	3	&	6	)06	7'=	/)	'&21	$30;					
$+)0<3 '0/	●	16	2		0	23		1	(3 =307 <3+:	0 [	-	-	7
$+)0<3 '0/=	●+	16	2		0	23		1					
$+)0<3 '0/	●	17	2		0	23		1					
$+)0<3 '0/=	●+	17	2		0	23		1					
$+)0<3 '0/	●	20	3	18	0	30		1					
$+)0<3 '0/=	●+	20	3	18	0	30		1					
$+)0<3 '0/	●	20	4	18	0	30		1					
$+)0<3 '0/	●	20	4	18	0	30		1					
$+)0<3 '0/	●	21	3	18	0	30		1					
$+)0<3 '0/=	●+	21	3	18	0	30		1					
$+)0<3 '0/	●	25	4	21	0	35		1					
$+)0<3 '0/	●	25	4	21	0	35		1					
$+)0<3 '0/=	●+	25	4	21	0	35		1					
$+)0<3 '0/=	●+	26	4	21	0	35		1					
$+)0<3 '0/	●	32	5	29	0	30	17	1		0 [			
$+)0<3 '0/=	●+	32	5	29	0	43	17	1					
$+)0<3 '0/=	●+	40	6	29	0	43	17	1					
$+)0<3 '0/=	●+	42	6	29	0	43	17	1					

5 6Dù *Technik* 6RO *Links* HIW
● 6WRNWDA *Auf Lage* 6WRFN RNWD <RN *Keine Lagerhaltung, Lieferzeit auf Anfrage*

'-78FXQD 8\JXQGXU '-7RSVDWWE OHKonplettwerkzeuge mit Wendeschneidplatten.

dDS gOo•V• PP 2ODUDN •UHWLOL\RU) " PP 'HPHNWLU gU ' 7DN×P PP \DQL PP PP 2OPDUGXU
'LDPHWHU 6L]H LV SURGXFHG DV PP) PHDQV " PP)RU H[DPSOH ' WRRO " PP LW PHDQV WKDW LW VKRXOG E

Durchmesser - Es wird mit -0,02 mm hergestellt. Das heißt F: ± 0,02 mm. Zum Beispiel: Der Ø16-Satz sollte 15,98 ± 0,02 mm, 16,00 mm - 15,96 mm betragen.

6LSDULü gUQHùL *Ersatzteile* *Spare Parts*
DG sFFW $+)0<3 ' 0 /
.HVPH +HVDE× 6 Cutting *Schneiden* *Inserts* *P 429* *P 4*
6×NPD 7RUN 'HùHUL 6 *Tightening* *Torque* *P 42*

' - 7 8 F X Q D 8 \ J X Q G X U ' - &7 R Q S H W WE O H K Z p Wendeplatten.

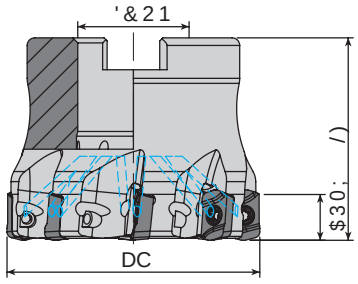

7DN×P .RGX Ordering Code *Bestell-Bezeichnung*	6WRN Stock *Lager*	7DN×P gOo•OHUL. Dimension (mm) *Abmessung (mm)*					<HGHN 3DUoDO Ersatzteile / Spare Parts / HPVPLFL 8o 6×NPD Insert *Wendeschneidplatte*	9LGDV Screw *Schraube*	7RUN $QDKWDU Torx Key *Torx-Schlüssel*	0RQWDM Mounting Screw *%HIHVWLJXQ*
		DC	=()3&21/)			$30				
$+)0(3 '$	=	50+	8	22	40	1	(3 =307 <3+:	0 ;	7	0 [
$+)0(3 '$	=	63+	8	22	40	1				

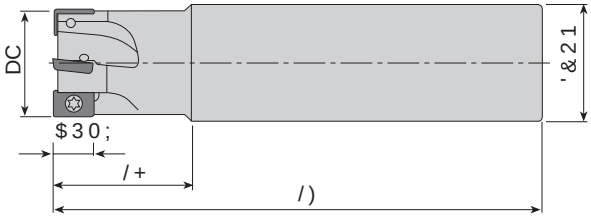

7DN×P .RGX Ordering Code *Bestell-Bezeichnung*	6WRN Stock *Lager*	7DN×P gOo•OHUL. Dimension (mm) *Abmessung (mm)*						<HGHN 3DUoDO Ersatzteile / Spare Parts HPVPLFL 8o 6×NPD Insert *Wendeschneidplatte*	9LGDV Screw *Schraube*	7RUN $Q Torx Key *Torx-Schlüssel*
		DC	=()3'&21		/)	/+	$30;			
$(0 =& '& /	=	16	2	14	150	25	9			
$(0 =& '& /	=	16	2	14	200	25	9			
$(0 =& '& /	=	16	2	15	150	25	9			
$(0 =& '& /	=	16	2	16	150	25	9			
$(0 =& '& /	=	16	2	16	200	50	9			
$(0 =& '& /	=	17	2	16	150	25	9			
$(0 =& '& /	=	17	2	16	200	25	9			
$(0 =& '& /	=	20	3	18	150	25	9			
$(0 =& '& /	=	20	2	18	200	25	9			
$(0 =& '& /	=	20	3	20	150	40	9			
$(0 =& '& /	=	20	3	18	200	25	9	=&07	5 0 [	7
$(0 =& '& /	=	21	2	20	150	30	9			
$(0 =& '& /	=	21	3	20	150	30	9			
$(0 =& '& /	=	21	3	20	200	30	9			
$(0 =& '& /	=	25	3	20	150	30	9			
$(0 =& '& /	=	25	3	20	200	30	9			
$(0 =& '& /	=	25	3	25	150	40	9			
$(0 =& '& /	=	26	3	25	170	25	9			
$(0 =& '& /	=	26	3	25	200	25	9			
$(0 =& '& /	=	32	4	25	180	30	9			
$(0 =& '& /	=	33	4	32	200	25	9			

5 6Dù *Technik* W 6RO *Links* HIW
6WRNWDXf *Lager* 6WRFN *Keine Lagerhaltung, Lieferzeit auf Anfrage*
6LSDULù gUQHù *Beschleifen* QJ
DG sHFW $+)0(3 '$ =
' - 7 8 F X Q D 8 \ J X Q G X U ' - &7 R Q S H W WE O H K Z p Wendeplatten.
.HVPH +HVDE× 6 Cutting *Schneidstoff* P 429 P 429

' - 7 8 F X Q D 8 \ J X Q G X U ' -&R,QSDWWE O H Kompaktwendeplatten.

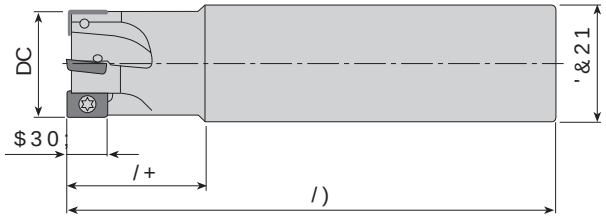

< H G H N 3 D U o D O D Ersatzteile Spare Parts

7 D N × P . R G X Ordering Code *Bestell-Bezeichnung*	6 W R N Stock *Lager*	7 D N × P gOo•O H U L . H V R F L Dimension (mm) *Abmessung (mm)*					Insert *Wendeschneidplatte*	8o 6×N P D 9 L G D V× Screw *Schraube*	7 R U Q $ Q Torx Key *Torx-Schlüssel*
		DC	=()3'&21	/)	/+	$30;			
$+)0 (2 ' & /	●=	10	2	10	80	20	(2 =207	0 [	7
$+)0 (2 ' & /	●=	10	2	9	120	15			
$+)0 (2 ' & /	●=	10	2	10	120	60			
$+)0 (2 ' & /	●=	12	2	12	80	20			
$+)0 (2 ' & /	●=	12	3	12	80	20			
$+)0 (2 ' & /	●=	12	2	11	120	15			
$+)0 (2 ' & /	●=	12	3	11	120	15			
$+)0 (2 ' & /	●=	12	2	12	120	60			
$+)0 (2 ' & /	●=	12	3	12	120	60			
$+)0 (2 ' & /	●=	16	4	16	150	60			

5 6 D ù *Technik* W 6 R O *Links* H I W 6 L S D U L ü g U Q H ù L *Bestellbeispiel* Q J ([

● 6 W R N W D *Auf Lager* 6 W R N W D < R N / *Keine Lagerhaltung, Lieferzeit auf Anfrage* D G s F W $+)0 (2 ' & / =

' - 7 8 F X Q D 8 \ J X Q G X U ' -&R,QSDWWE O H Kompaktwendeplatten. . H V P H + H V D E × 6 Cutting *Schneidstoff* P 429 P 429

' - 7 8 F X Q D 8 \ J X Q G X U ' &7 R Q S V D W WE O H Kozpanwendeplatten.

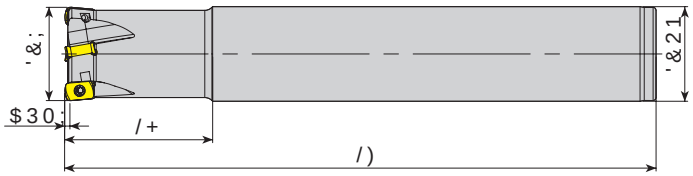

<HGHN 3DUoDO Ersatzteile Spare Parts

7DN×P .RGX Ordering Code *Bestell-Bezeichnung*	6WRN Stock *Lager*	7DN×P gOo• Dimension (mm) *Abmessung (mm)*						OHUL.HRVF Insert *Wendeschneidplatte*	8o 6×NPD Screw *Schraube*	9LGDV× 7RUN $Q Torx Key *Torx-Schlüssel*
		'&;	=()3'&21	/)	/+	$30;				
$+)0 (1 ' & /	●	16	2	15	150	25	1			
$+)0 (1 ' & /	●	16	2	16	150	25	1			
$+)0 (1 ' & /	●	16	2	16	250	70	1			
$+)0 (1 ' & /	= ● +	17	2	16	150	25	1			
$+)0 (1 ' & /	●	17	2	16	150	25	1			
$+)0 (1 ' & /	●	17	2	16	200	25	1			
$+)0 (1 ' & /	●	18	2	16	150	25	1			
$+)0 (1 ' & /	●	20	3	20	150	40	1			
$+)0 (1 ' & /	●	20	3	20	250	70	1			
$+)0 (1 ' & /	●	21	2	20	150	30	1			
$+)0 (1 ' & /	●	21	3	20	150	30	1			
$+)0 (1 ' & /	= ● +	21	3	20	150	30	1	(108	0 [	7
$+)0 (1 ' & /	●	21	3	20	200	30	1			
$+)0 (1 ' & /	●	22	3	20	150	30	1			
$+)0 (1 ' & /	●	25	3	25	150	40	1			
$+)0 (1 ' & /	●	25	4	25	150	40	1			
$+)0 (1 ' & /	●	26	3	25	150	30	1			
$+)0 (1 ' & /	●	26	4	25	150	30	1			
$+)0 (1 ' & /	●	26	3	25	200	30	1			
$+)0 (1 ' & /	= ● +	26	3	25	200	30	1			
$+)0 (1 ' & /	= ● +	26	3	25	250	30	1			
$+)0 (1 ' & /	●	28	4	25	200	30	1			
$+)0 (1 ' & /	●	32	4	32	200	50	1			
$+)0 (1 ' & /	●	33	4	32	200	30	1			
$+)0 (1 ' & /	= ● +	33	4	32	200	30	1			

5 6Dù *Technik* W 6RO *Links* HIW
● 6WRNWDX *Auf Lage* 6WRFN RNWD <RN *Kein Lager* 1DFKIHUWLJXQJ *Nachfertigung* 6LSDULügUQHùL *Sonderlänge* DG sFFW $+)0 (1 ' & /
' - 7 8 F X Q D 8 \ J X Q G X U ' &7 R Q S V D W WE O H Kozpanwendeplatten.

'-7 8FXQD 8\JXQGXU '-&RQSWWE OHKozpawWeidenplatten.

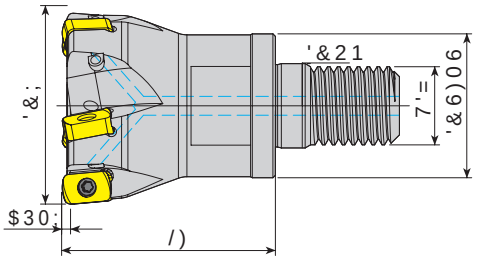

7DN×P .RGX Ordering Code Bestell-Bezeichnung	6WRN Stock Lager	7DN×P gOo•OHUL .HPVLFL Dimension (mm) Abmessung (mm) '&; =() 3'&)06 7'=/) '&21 $30;	<HGHN 3DUoDO Ersatzteile / Spare Parts Insert Wendeschneidplatte	8PD Screw Schraube	9LGDV Wedge Clamp Spannpratze	3U%DV Clamp Screw Schraube	97RUN $ Torx Key Torx-Schlüssel
$+)0(1 '0/=●	●	16 2 0 23 1	(108	0[	-	-	7
$+)0(1 '0/=●	●	20 3 18 0 30 1					
$+)0(1 '0/=●	●	25 3 21 0 35 1					
$+)0(1 '0/=●	●	25 4 21 0 35 1					
$+)0(1 '0/=●	●	32 5 29 0 43 17 1					
$+)0(1 '0/=●	●	35 5 29 0 43 17 1					
$+)0(1 '0/=●	●	40 5 29 0 43 17 1					
$+)0(1 '0/=●	●	42 5 29 0 43 17 1					

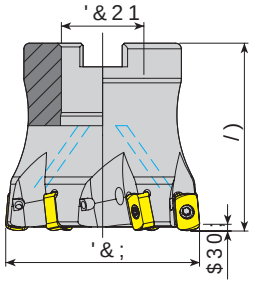

7DN×P .RGX Ordering Code Bestell-Bezeichnung	6WRN Stock Lager	7DN×P gOo•OHUL .HPVLFL Dimension (mm) Abmessung (mm) '&; =() 3&21/) $30;	<HGHN 3DUoDO Ersatzteile / Spare Parts / Insert Wendeschneidplatte	8PD 6×NPD Screw Schraube	9LGDV 7RUN Torx Key Torx-Schlüssel	9LGD 0RQWDM Mounting Screw %HIHVWLJXQJVVFKU
$+)0(1 '$=●	●	+50 5 22 50 1	(108	0;	7	0[
$+)0(1 '$=●	●	+50 6 22 50 1				
$+)0(1 '$=●	●	+52 6 22 50 1				
$+)0(1 '$=●	●	+63 6 22 50 1				

5 6Dù Technik 6RO Links HIW

● Stokta / In Stock / Auf Lager Stokta Yok / Non Stock Item / Kein Lagerartikel, Lieferzeit auf Anfrage

'-7 8FXQD 8\JXQGXU '-&RQSWWE OHKozpawWeidenplatten.

6LSDULü gUQHùL Bestellbeispiel
DG sFW $+)0(1 '0/=
.HVPH +HVDE× 6 Cutting Calculations / P 429
6×NPD 7RUN 'HùHU 6 Tightening Torque / P 428

'-7 8FXQD 8\JXQGXU '-7 &RQSDWLEOH Kompatibel mit Wendeplatten.

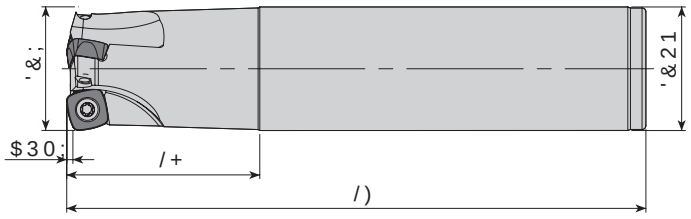

7DN×P .RGX Ordering Code *Bestell-Bezeichnung*	6WRN Stock *Lager*	7DN×P gOo•OHUL.HPVLFL 8o 6×NPD 9LGDV× 7RUN $0 Dimension (mm) *Abmessung (mm)*						<HGHN 3DUoDODEs Ersatzteile Spare Parts Insert *Wendeschneidplatte*	Screw *Schraube*	Torx Key *Torx-Schlüssel*
		'&;	=()3	'&21	/)	/+	$30;			
$+)0 63 ' & /	● =	25	2	25	150	50		631:	0 [	7
$+)0 63 ' & /	● =	32	3	32	150	50				

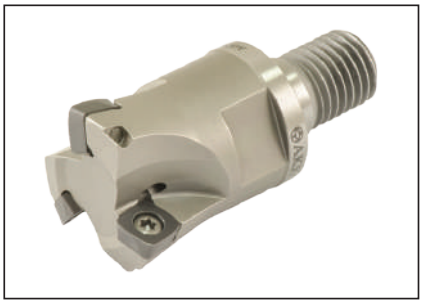

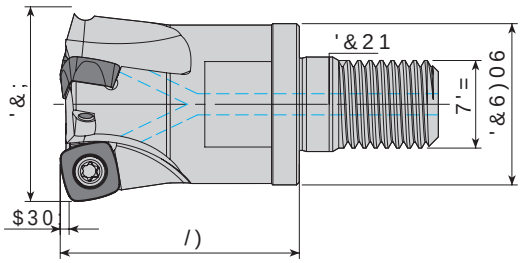

7DN×P .RGX Ordering Code *Bestell-Bezeichnung*	6WRN Stock *Lager*	7DN×P gOo•OHUL .HPVLFL 8o 6×NPD 9LGDV× 3DUoDVN× 9LGDV× 7RUN $0 Dimension (mm) *Abmessung (mm)*							<HGHN 3DUoDODEs Ersatzteile Spare Parts Insert *Wendeschneidplatte*	Screw *Schraube*	Wedge Clamp *Spannpratze*	Clamp Screw *Schraube*	Torx Key *Torx-Schlüssel*
		'&;	=()3	&6)06	7'=/)	'&21	$30;						
$+)0 63 ' 0 /	= ●	25	2	21	0	35		1	631:	0 [	-	-	7
$+)0 63 ' 0 /	= ●	32	3	29	0	43	17						
$+)0 63 ' 0 /	= ●	35	3	29	0	43	17						
$+)0 63 ' 0 /	= ●	42	4	29	0	43	17						

5 6Dù Rechts 5 6RQ Links HIW
● *Stokta / In Stock / Auf Lager* *Stokta Yok / Non Stock Item / Kein Lagerartikel, Lieferzeit auf Anfrage*
'-7 8FXQD 8\JXQGXU '-7 &RQSDWLEOH Kompatibel mit Wendeplatten.

6LSDULü gUQHùLQJ Bestellbeispiel
DG s•FW $+)0 63 ' & /
.HVPH +HVDE× 6 Cutting Schnittbeschreibung: *P 429*
0RQWDM gOo•OHUL 6 / Montage Reference: *P 426*

' - 7 8 F X Q D 8 \ J X Q G X U ' - 7 R R O W H F K Kompaktfräser

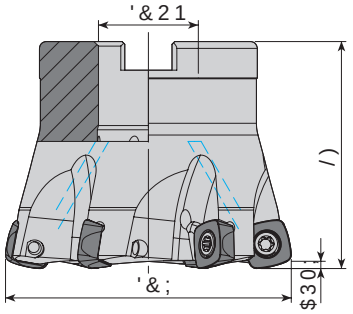

7DN×P .RGX Ordering Code Bestell-Bezeichnung	6WRN Stock Lager	7DN×P gOo•OHUL.HVPFL Dimension (mm) Abmessung (mm)					Insert Wendeschneidplatte	<HGHN 3DUoDO Ersatzteile/Spare Parts / 8o 6×NPD Screw Schraube	9LGDV7RUN Torx Key Torx-Schlüssel	$QDKWDU0RQWDM Mounting Screw %HIHVWÕJXQ
		'&;	=()3&21/)			$30;				
$+)063'$	=●	50	5	22	50		631:	0[	7	0[
$+)063'$	=●	52	5	22	50					
$+)063'$	=●	63	6	22	50					

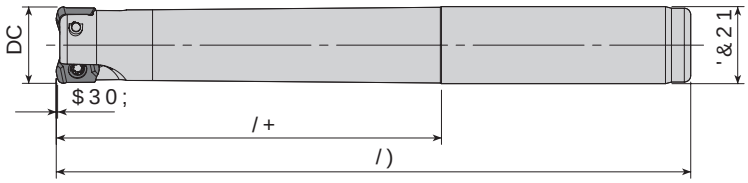

7DN×P .RGX Ordering Code Bestell-Bezeichnung	6WRN Stock Lager	7DN×P gOo•OHUL.HVPFL Dimension (mm) Abmessung (mm)						Insert Wendeschneidplatte	<HGHN 3DUoDO Ersatzteile/Spare Parts 8o 6×NPD Screw Schraube	9LGDV×
		DC	=()3'&21	/)	/+	$30;				
$+)0<2'&/	=●	)10	2	9	120	15		<2+:	0;	7
$+)0<2'&/	=●	)10	2	10	80	20				
$+)0<2'&/	=●	)10	2	10	120	60				
$+)0<2'&/	=●+	)10	2	10	120	60				
$+)0<2'&/	=●	+10	2	10	120	60				
$+)0<2'&/	=●	)12	2	11	120	15				
$+)0<2'&/	=●+	)12	2	11	120	15				
$+)0<2'&/	=●	+12	2	11	120	15				
$+)0<2'&/	=●	)12	3	11	120	15				
$+)0<2'&/	=●	)12	2	12	80	20				
$+)0<2'&/	=●	)12	3	12	80	20				
$+)0<2'&/	=●	)12	2	12	120	60				
$+)0<2'&/	=●	+12	2	12	120	60				
$+)0<2'&/	=●	)12	3	12	120	60				
$+)0<2'&/	=●	+12	3	12	120	60				

5 6Dù Technik/Links/ H I W

● 6WRNWDUWLDXI/DJHU6WRFNRQG<RN/Keine/Lagerhaltung/Enquire/Sur/Anfrage

' - 7 8 F X Q D 8 \ J X Q G X U ' - 7 R R O W H F K Kompaktfräser

) (NVHQHO YH 5DG\DO 6DOJ× 'HUHL PP LoLQGHGLU) $ [LDO YH UDG\DO GHYLU UHOX WROHUDQVODUÕ PP / F: Der axiale und radiale Rundlaufwert liegt innerhalb von 0,02 mm.

6LSDULü gUQHùL Beispiel Q J ([DG sFFW $+)063 ' $ =

. HVPH +HVDE× 6 Cutting Schneidenecke P 429 / P 429

'-78FXQD 8\JXQGXU '&RQSHWWE OHKoZpaWeldeplatten.

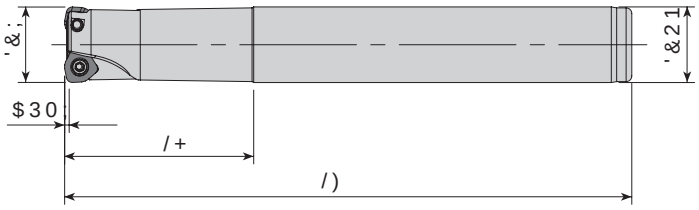

7DN×P .RGX Ordering Code *Bestell-Bezeichnung*	6WRN Stock *Lager*	7DN×P gOo•OHUHLVFLFHL Dimension (mm) *Abmessung (mm)*						<HGHN 3DUoDOD Ersatzteile / Spare Parts /				
		'&;	=()	3&21	/)	/+	$30;	Insert *Wendeschneidplatte*	Screw *Schraube*	Wedge Clamp *Spannpratze*	Clamp Screw *Schraube*	Torx Key *Torx-Schlüssel*
$+)0 :' ' ' & /	=●	20	2	20	150	50		:' :	0 [	-	-	7
$+)0 :' ' ' & /	=●	21	2	20	150	30						
$+)0& :' 7 ' ' & /	=●	26	2	25	200	30		:' : 7	0 [	$&.	0 [	7
$+)0& :' 7 ' ' & /	=●	33	3	32	200	32						

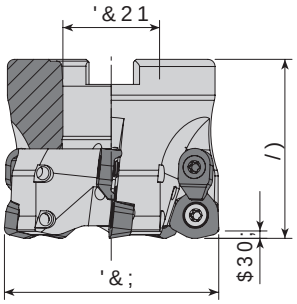

7DN×P .RGX Ordering Code *Bestell-Bezeichnung*	6WRN Stock *Lager*	7DN×P gOo•OHUHLVFLFHL Dimension (mm) *Abmessung (mm)*					<HGHN 3DUoDOD Ersatzteile / Spare Parts /					
		'&;	=()	3&21	/)	$30	Insert *Wendeschneidplatte*	Screw *Schraube*	Wedge Clamp *Spannpratze*	Clamp Screw *Klemmschraube*	Torx Key *Torx-Schlüssel*	Mounting Screw *%HIHVWLJXQJV*
$+)0& :' 7 ' ' $	=●	42	4	16	45							0 [
$+)0& :' 7 ' ' $	=●	50	5	22	50							
$+)0& :' 7 ' ' $	=●	52	5	22	50		:' : 7	0 [	$&.	0 [	7	
new $+)0& :' 7 ' ' $	=●	63	6	22	50							0 [
$+)0& :' ' ' $	=●	52	4	22	50	2						
$+)0& :' ' ' $	=●	63	5	22	50	2						
$+)0& :' ' ' $	=●	63	5	27	50	2	:' :	0 [	$&.	0 [	7	
$+)0& :' ' ' $	=●	66	5	27	50	2						0 [
$+)0& :' ' $	●=	80	5	27	50	2						
$+)0& :' ' $	●=	100	6	32	50	2						0 [
$+)0& :' ; ' %	●=	125	6	40	63		:' : ;					-
$+)0& :' ; ' &	●=	160	7	40	63							

5 6Dù *Technik* 6RO *Links* HIW
● 6WRNWDXf *Lager* 6RFN *Kein Lagerartikel, Lieferzeit auf Anfrage*
'-78FXQD 8\JXQGXU '&RQSHWWE OHKoZpaWeldeplatten.

6LSDUIügUQHLQVDW] *Steckbeispiel*
DG sSFW $+)0 :' ' ' & /
.HVPH +HVDE× 6 Cutting *Schneiden* *Page 429* / *P 429*

' - 78FXQD 8\JXQGXU ' &RSVDWWHO Kompaktfräser mit Wendeplatten.

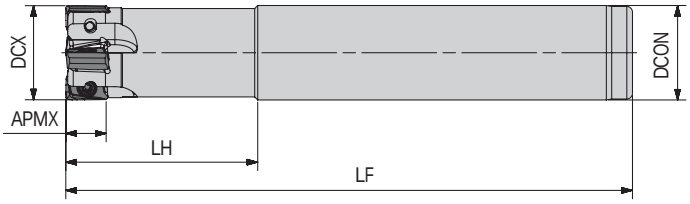

<HGHQ 3DUoDO Ersatzteile / Spare Parts /

7DN×P .RGX Ordering Code / Bestell-Bezeichnung	6WRN Stock / Lager	7DN×P gOo•OHUL Dimension (mm) / Abmessung (mm)						Insert / Wendeschneidplatte	8×NPD Screw / Schraube	9LGDV× Wedge Clamp / Spannpratze	3DU% Clamp Screw / Schraube	9LGDV× Torx Key / Torx-Schlüssel
		'&;	=()3&21	/)	/+	$30;						
$+)0 =1 ' & / =	●	21	3	20	150	30	-	=1	0 [	-	-	7
$+)0 =1 ' & / =	●	21	3	20	200	30	-					
$+)0 =1 ' & / =	●	25	4	25	150	50	-					

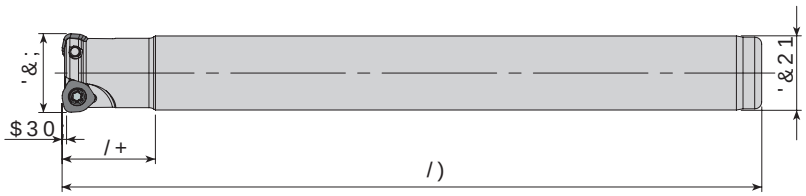

<HGHQ 3DUoDO Ersatzteile / Spare Parts /

7DN×P .RGX Ordering Code / Bestell-Bezeichnung	6WRN Stock / Lager	7DN×P gOo•OHUL Dimension (mm) / Abmessung (mm)						Insert / Wendeschneidplatte	8o 6×NPD Screw / Schraube	9LGDV× 7RUN Torx Key / Torx-Schlüssel
		'&;	=()3'&21	/)	/+	$30;				
$+)0 :2 7 ' ' & /	●	16	2	16	150	20		:20: 7	0 [	7
$+)0 :2 7 ' ' & /	●	17	2	16	150	20				

5 6Dù Technik / Technology 6RO Links / Liens / Enlaces

● 6WRNWDXI Lager / Stock / Stock 6WRN RQ Keine Lagerhaltung / Not in stock / Pas en stock / Sin existencias 'DXI Anfrage / On request / Sur demande / Bajo pedido

' - 78FXQD 8\JXQGXU ' &RSVDWWHO Kompaktfräser mit Wendeplatten.

6LSDUù gUQHùL Zusatzblatt / Additional sheet / Feuille supplémentaire / Hoja adicional

DG sFFW $+)0 =1 ' & / =

.HVPH +HVDE× 6 Cutting Schneiden / Arêtes / Filos P. 429

6×NPD 7RUN 'HùHUL 6 Tightening Torque / Anziehmoment / Couple de serrage / Par de apriete P. 428

' - 7 8 F X Q D 8 \ J X Q G X U ' &/R Q S H W WE O H Kompaktwendeplatten.

. $ 3 5 °

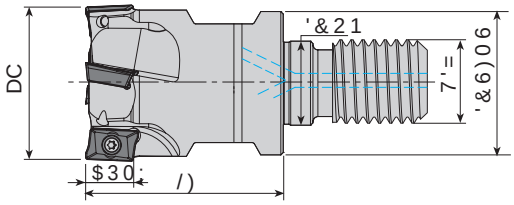

7DN×P .RGX Ordering Code *Bestell-Bezeichnung*	6WRN Stock *Lager*	DC	=()3'&6)067'=	/)	'&21	$30;	Insert *Wendeschneidplatte*	Screw *Schraube*	Torx Key *Torx-Schlüssel*
$(0 $' ' ' 0 / =	●	25	2	21	0	43		$'.7	0 [	7
$(0 $' ' ' 0 / =	●	32	3	29	0	43	17		0 [	

. $ 3 5 °

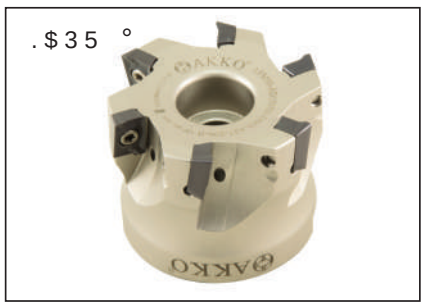

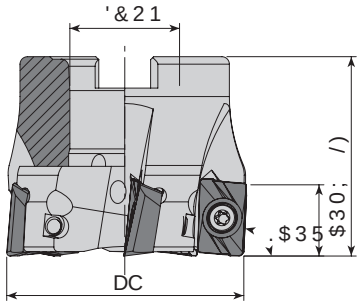

7DN×P .RGX Ordering Code *Bestell-Bezeichnung*	6WRN Stock *Lager*	DC	=()3&21/)	$30;	Insert *Wendeschneidplatte*	Screw *Schraube*	Torx Key *Torx-Schlüssel*	Mounting Screw *%HVWÔJXQJVVFKUDXEH*
$)0 $' ' ' $ =	●	+50	5	22	40				0 [
$)0 $' ' ' $ =	●	+63	6	27	50				0 [
$)0 $' ' ' $ =	●	+80	8	27	50		$'.7	0 [	7	
$)0 $' ' ' $ =	●	+100	8	32	50				0 [
$)0 $' ' ' %	●	= 125	9	40	63				-

5 6Dù *Technik* 6RO *Links* 6WDQGDUG *Standard* ● 6WRNWDXI *Auf Lager* 6WRFNLWHP *Kein Lagerartikel, Lieferzeit auf Anfrage*

' - 7 8 F X Q D 8 \ J X Q G X U ' &/R Q S H W WE O H Kompaktwendeplatten.

6 L S D U L ü g U Q H ù L *Ersatzteile* *Spare Parts* DG sH F W $ (0 $' ' ' 0 / =

. H V P H + H V D E × 6 Cutting *Schneidenschraube* *P 429* / *P 429*

6 × N P D 7 R U N ' H ù H U 6 *Tightening Torque* *P 428*

' - 7 8 F X Q D 8 \ J X Q G X U ' -&R, Q S E W W E O H K Z D W W H O D W W H Q

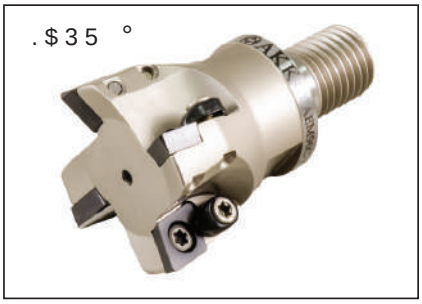

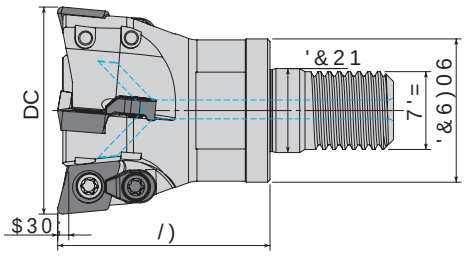

< H G H Q 3 D U o D O D Ersatzteile Spare Parts

7 D N × P . R G X
Ordering Code
Bestell-Bezeichnung

6 W R N Stock *Lager*	7 D N × P gOo • O H U L Dimension (mm) *Abmessung (mm)*							. H H V L F L 6 8 N P D Insert *Wendeschneidplatte*	6 L 6 8 N P D Screw *Schraube*	9 L % D W × N × Wedge Clamp *Spannpratze*	3 D U % D W × N × Clamp Screw *Schraube*	9 7 R G D W × 6 Torx Key *Torx-Schlüssel*
	DC	=()	3'&6)06	7'=/)	'&21	$30						
$(0 ;' ' 0 / = ●	16	2		0	23		1	;'+:	0 [	-	-	7
$(0 ;' ' 0 / = ●	16	2		0	23		1					
$(0 ;' ' 0 / = ●	20	3	18	0	30		1					
$(0 ;' ' 0 / = ●	20	3	18	0	30		1		0 [			
$(0 ;' ' 0 / = ●	25	3	21	0	35		1					
$(0 ;' ' 0 / = ●	25	3	21	0	35		1					
$(0 &;' ' 0 / = ●	35	3	29	0	43	17		;'+:	0 ;	$&.	0 [	7
$(0 &;' ' 0 / = ●	35	3	29	0	43	17						
$(0 &;' ' 0 / = ●	42	4	29	0	43	17						
$(0 &;' ' 0 / = ●	42	4	29	0	43	17						

dDS gOo•V• PP 2ODUDN •UHWLOL\RU) " PP 'HPHNWLU gU ' 7DN×P " PP \DQL PP PP 2OPDO×G×U
'LDPHWHU 6L]H LV SURGXFHG DV PP) PHDQV " PP)RU H[DPSOH ' WRRO " PP LW PHDQV WKDW LW VKRXOG EH
Durchmesser - Es wird mit -0,02 mm hergestellt. Das heißt F: ± 0,02 mm. Zum Beispiel: Der Ø16-Satz sollte 15,98 ± 0,02 mm, 16,00 mm - 15,96 mm betragen.

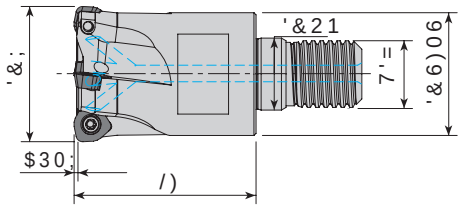

< H G H Q 3 D U o D O D Ersatzteile Spare Parts

7 D N × P . R G X
Ordering Code
Bestell-Bezeichnung

6 W R N Stock *Lager*	7 D N × P gOo • O H U L Dimension (mm) *Abmessung (mm)*								. H H V L F L 6 8 N P D Insert *Wendeschneidplatte*	6 L 6 8 N P D Screw *Schraube*	9 L % D W × N × Wedge Clamp *Spannpratze*	3 D U % D W × N × Clamp Screw *Schraube*	9 7 R G D W × 6 Torx Key *Torx-Schlüssel*
	'&;	=()	3'&6)06	7'=/)	'&21	$30;							
$+)0 :' ' ' 0 / = ●	+20	2	18	0	30				:'07	0 [			
$+)0 :' ' ' 0 / = ●	+25	3	21	0	35					0 [	-	-	7
$+)0 :' ' ' 0 / = ●	+32	4	29	0	43	17							
$+)0 :' ' ' 0 / = ●	+40	5	29	0	43	17							
$+)0& :' 7 ' ' 0 / = ●	+35	3	29	0	43	17			:'+: 7	0 [	$&.	0 [	7
$+)0& :' ' ' 0 / = ●	+32	2	29	0	43	17	2		:'+:	0 [	$&.	0 [	

5 6 D ù *Technik* W 6 R *Links* H I W 6 L S D U L ü g U Q H ù L *Beschichtung* Q J ([
● 6 W R N W D *Auf Lager* 6 W R N W D < R N / *Kein Lager* D Q *Artikel* E L W W H *Bitte anfragen* *Anfrage*
' - 7 8 F X Q D 8 \ J X Q G X U ' -&R, Q S E W W E O H K Z D W W H O D W W H Q
DG s • F W $ (0 ; ' ' 0 / =
. H V P H + H V D E × 6 Cutting *Schneidenecken* *P 429* / *P 429*
6 × N P D 7 R U N ' H ù H U 6 *Tightening Torque* *P 428* /

' - 7 8 F X Q D 8 \ J X Q G X U ' &/R, QS V H W WE O H Kozpanwelen platten.

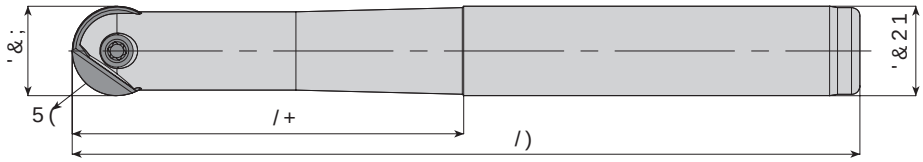

Ersatzteile Spare Parts

7DN×P .RGX Ordering Code *Bestell-Bezeichnung*	6WRN Stock *Lager*	7DN×P gOo•OHUL PP .HVLFL Dimension (mm) *Abmessung (mm)* '&;	5(	'&21	/)	/+	Wendeschneidplatte Insert	8o 6×NPD 9LGDV× Screw *Schraube*	7RUN $ Torx Key *Torx-Schlüssel*
$305 %10 ' &	●	12	6	12	130	32	%10 6	0 [	7
$305 %10 ' &	●	16	8	16	175	70	%10 6	0 [	7
$305 %10 ' &	●	16	8	16	200	100			
$305 %10 ' &	●	20	10	20	160	70			
$305 %10 ' &	●	20	10	20	200	100	%10 6	0 [[	7
$305 %10 ' &	●	20	10	20	250	150			
$305 %10 ' &	●	25		25	160	70			
$305 %10 ' &	●	25		25	200	100	%10 6	0 [[	
$305 %10 ' &	●	25		25	250	150			

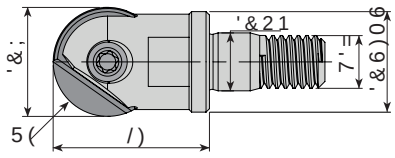

Ersatzteile Spare Parts

7DN×P .RGX Ordering Code *Bestell-Bezeichnung*	6WRN Stock *Lager*	7DN×P gOo•OHUL PP .HVLFL Dimension (mm) *Abmessung (mm)* '&;	5(	'&6)067'=	/)	'&21	Wendeschneidplatte Insert	8o 6×NPD 9LGDV× Screw *Schraube*	7RUN $ Torx Key *Torx-Schlüssel*
$305 %10 ' 0	●/	12	6	11	0	20	%10 6	0 [	7
$305 %10 ' 0	●/	16	8		0	23	%10 6	0 [	7
$305 %10 ' 0	●/	20	10	18	0	30	%10 6	0 [[	7

5 6Dù *Fe:1*K W 6RO *Links/* H I W
● 6WRNWDU *Auf Lag* 6WRNWDU <RN *Kein Lag Nicht Lie Auf Anfrage*

' - 7 8 F X Q D 8 \ J X Q G X U ' &/R, QS V H W WE O H Kozpanwelen platten.

6LSDUIü gUQHùL *Ersatzteile* Q ([
DG sFW $305 %10 ' & /
.HVPH +HVDE× 6 Cutting *Schneiden* P 429
6×NPD 7RUN 'HùHU 6 *Anzugsmoment* P 428 /

' - 78FXQD 8\JXQGXU ' -&RQSEHWWOHOHKRZPaWendeplatten.

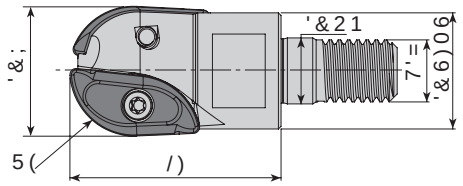

7DN×P .RGX
Ordering Code
Bestell-Bezeichnung

< H G H N 3 D U o D O D Ersatzteile/pare Parts

7DN×P .RGX	6WRN Stock Lager	7DN×P gOo•OHUL.HVPL Dimension (mm) Abmessung (mm)						Insert Wendeschneidplatte	8o6×NPD Screw Schraube	9LGDV× 7RUN $ Torx Key Torx-Schlüssel
		'&;	5(	'&6)067'=		/)	'&21			
$305 6:% ' 0	/●	25			0	35		6:% +0 +6	0 [	7
$305 6:% ' 0	/●	30	15	28	0	43	17	6:% +0 +6	0 [	7
$305 6:% ' 0	/●	32	16	30	0	43	17	6:% +0 +6		

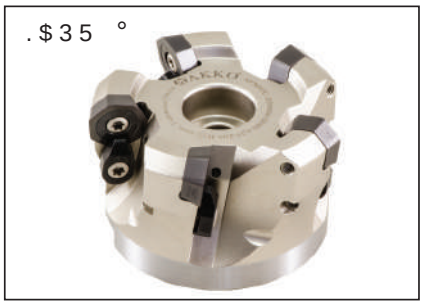

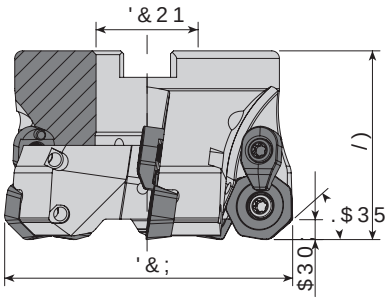

7DN×P .RGX
Ordering Code
Bestell-Bezeichnung

< H G H N 3 D U o D O D Ersatzteile/pare Parts /

7DN×P .RGX	6WRN Stock Lager	7DN×P gOo•OHUHLVLFPL Dimension (mm) Abmessung (mm)					Insert Wendeschneidplatte	8oNPD Screw Schraube	9LGDW× Wedge Clamp Spannpratze	3DU% Clamp Screw Klemmschraube	9 7RUDW× Torx Key Torx-Schlüssel	0RQWDQW Mounting Screw %HIHVWLJXQJVVFK
		'&;	=()	3&21/)	$30							
$)0 &;' ' $	=●	63	4	27	50	12						
$)0 &;' ' $	=●	80	5	27	50	12						0 [
$)0 &;' ' $	=●	100	6	32	63	12	;'0:	0 [	$&.	0 [	7	0 [
$)0 &;' ' %	●	125	7	40	63	12						-
$)0 &;' ' &	●	160	8	40	63	12						
$)0 &;' ' &	●	200	9	60	63	12						

5 6Dù Rechts/W 6RO Links/HIW
● 6WRNWDA Auf Lage/6WRFN Nnwd <RN/ Keine Lagerhaltung/Nicht Lieferbar/Auf Anfrage

' - 78FXQD 8\JXQGXU ' -&RQSEHWWOHOHKRZPaWendeplatten.

6LSDUHù gUQHùL Ersatzteile/Spare Parts (
DG sFW $305 6:% ' 0 /

.HVPH +HVDE× 6 Cutting Schneidstoff/P 429
6×NPD 7RUN 'HùHU 6 Tightening Torque/P 428 /

' - 7 8 F X Q D 8 \ J X Q G X U ' - &/R, QS DW WE O H Kompaktfräser mit Wendeplatten.

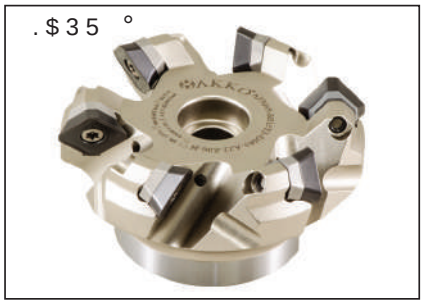

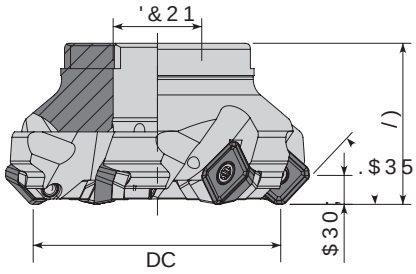

7DN×P .RGX Ordering Code *Bestell-Bezeichnung*	6WRN Stock *Lager*	7DN×P gOo• Dimension (mm) *Abmessung (mm)*					O HUHLVLFFH Insert *Wendeschneidplatte*	<HGHN 3DUoDO Ersatzteile / Spare Parts / 8o Screw *Unterlage*	$OWO×%ND Wedge Clamp *Spannpratze*	96×GNDPV Screw *Schraube*	7RUN Torx Key *Torx-Schlüssel*	$QDK WRQ Mounting Screw *%HIHVWLJX*
		DC	=()	3&	21/)	$30;						
$)0 6(' $	●	50	+ 4	22	40	6	6(07 7	-	-	0 [	7	0 [
$)0 6(' $	●	63	+ 5	22	40	6						0 [
$)0 6(' $	●	80	+ 6	27	50	6						0 [
$)0 6 6(' $	●	50	+ 5	22	40	6		$$6(	$$9 0	[0 [		0 [
$)0 6 6(' $	●	63	+ 6	22	40	6						0 [
$)0 6 6(' $	●	80	+ 8	27	50	6						0 [
$)0 6 6(' $	●	100	+ 10	32	50	6						0 [
$)0 6 6('	% ●	125	12	40	63	6						-

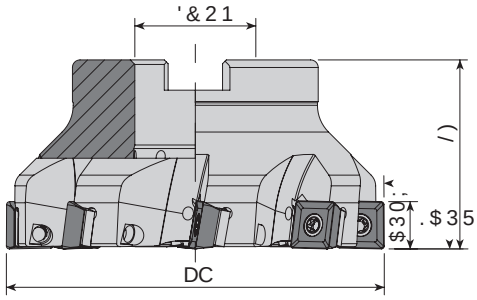

7DN×P .RGX Ordering Code *Bestell-Bezeichnung*	6WRN Stock *Lager*	7DN×P gOo• Dimension (mm) *Abmessung (mm)*					O HUHLVLFFH Insert *Wendeschneidplatte*	<HGHN 3DUoDO Ersatzteile / Spare Parts / 8o Screw *Unterlage*	$OWO×%ND Wedge Clamp *Spannpratze*	96×GNDPV Screw *Schraube*	7RUN Torx Key *Torx-Schlüssel*	$QDK WRQ Mounting Screw *%HIHVWLJX*
		DC	=()	3&	21/)	$30;						
$)0 6 6' ' $	●	50	4	22	40	11	6'07	$$6'	$$9 0	[0 [	7	0 [
$)0 6 6' ' $	●	63	5	22	40	11						0 [
$)0 6 6' ' $	●	80	6	27	50	11						0 [
$)0 6 6' ' $	●	100	8	32	50	11						0 [
$)0 6 6' '	% ●	125	10	40	63	11						-
$)0 6 6' ' &	●	160	12	40	63	11						

5 6Dù *Technik* W 6RO *Links* H I W
● 6WRNWDXI *Auf Lager* 6WRFN *Stock* RQ WDQ <RN *Kein Lagerartikel, Lieferzeit auf Anfrage*

' - 7 8 F X Q D 8 \ J X Q G X U ' - &/R, QS DW WE O H Kompaktfräser mit Wendeplatten.

6 L S D U Ü g U Q H Ù L *Ersatzteile* Q J
D G s•FW $)0 6(' $ =

. H V P H +HVDE× 6 Cutting Schneidenschrauben *P. 429*
6×NPD 7RUN 'HÙHUL 6 Adjusting Torque *P. 428*

' - 78FXQD 8\JXQGXU ' &RQSDWWE OHKoZpWeWeplatten.

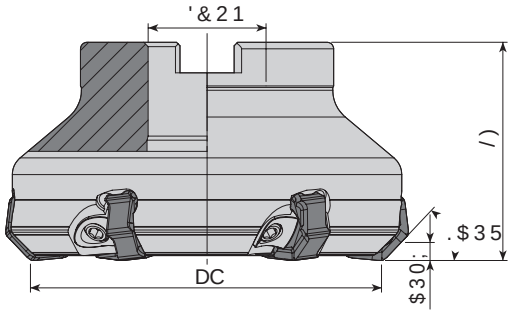

7DN×P .RGX Ordering Code *Bestell-Bezeichnung*	6WRN Stock *Lager*	7DN×P gOo•OHUL .HPVLFL Dimension (mm) *Abmessung (mm)*					Insert *Wendeschneidplatte*	8DVN× Wedge Clamp *Spannpratze*	3DUoDOOHQ× Clamp Screw *Klemmschraube*	9LGDV× Allen Key *Innensechskantschlüssel*	DUQWDM Mounting Screw *%HIHVWÔJXQJVVFKU*
		DC	=()	3&21/)	$30;						
$)0 &;1 ' $	●	63	5	22	50		;108	$&.	$.9 0[	[$$/	0[
$)0 &;1 ' $	●	80	6	27	50						0[
$)0 &;1 ' $	●	100	8	32	50						0[
$)0 &;1 ' %	●	125	8	40	63						
$)0 &;1 ' &	●	160	10	40	63						-
$)0 &;1 ' &	●	200	12	60	63						

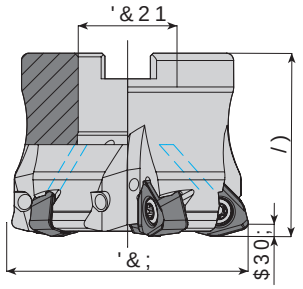

7DN×P .RGX Ordering Code *Bestell-Bezeichnung*	6WRN Stock *Lager*	7DN×P gOo•OHUL .HPVLFL Dimension (mm) *Abmessung (mm)*					Insert *Wendeschneidplatte*	8o 6×NPD Screw *Schraube*	9LGDV7RUN Torx Key *Torx-Schlüssel*	DUQWDM Mounting Screw *%HIHVWÔJXQJVVFKU*	9LGD
		'&;	=()	3&21/)	$30;						
$+)0 :1 ' $ =	●	+50	5	22	50	2	:108	0[	7	0[	
$+)0 :1 ' $ =	●	+	6	22	50	2					
$+)0 :1 ' $ =	●	+ 50	4	22	50	3					
$+)0 :1 ' $ =	●	+ 52	4	22	50	3					
$+)0 :1 ' $ =	●	+ 63	5	22	50	3					
$+)0 :1 ' $ =	●	+ 66	5	27	50	3	:108	0[	7	0[	
$+)0 :1 ' $ =	●	+ 80	6	27	50	3					
$+)0 :1 ' $ =	●	+100	7	32	50	3					

5 6Dù *Technik* 6RO *Links* HIW

● 6WRNWDU *Auf Lager* 6WRFN *Kein Lagerartikel, Lieferzeit auf Anfrage* <RN/ *Keine Lagerartikel, Lieferzeit auf Anfrage*

' - 78FXQD 8\JXQGXU ' &RQSDWWE OHKoZpWeWeplatten.

6LSDUù gUQHùL *Beispiel* QJ (
DG sHFW $)0 &;1 ' $ =

.HVPH +HVDE× 6 Cutting Data *Schnittdaten P 429*
0RQWDM gOo•OHUL 6 / Mounting Elements *Montageelemente P 426 /*

+7&8HFXQD 8\JXQGXU +&RPSDWLEOH Kompatible Wendeplatten.

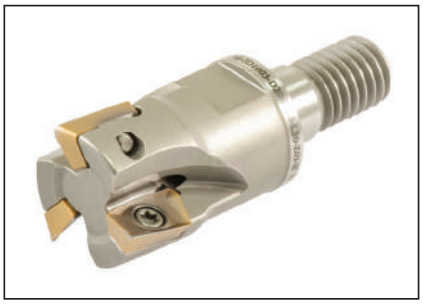

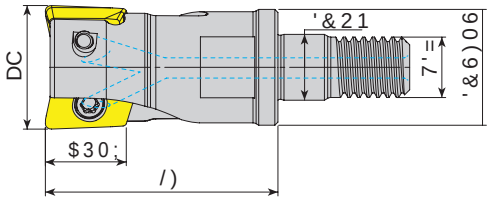

7DN×P .RGX Ordering Code *Bestell-Bezeichnung*	6WRN Stock *Lager*	7DN×P gOo•OHUL.HVPFL Dimension (mm) *Abmessung (mm)*								<HGHN 3DUoDO Ersatzteile / Spare Parts		
		DC	=()3&6)067'=/)					'&21	$30;	Insert *Wendeschneidplatte*	Screw *Schraube*	Torx Key *Torx-Schlüssel*
$+)0 -' ' 0 / = ● +16	2		0	30		9	-'07	0 [	7
$+)0 -' ' 0 / = ● +20	3	18	0	30		9			

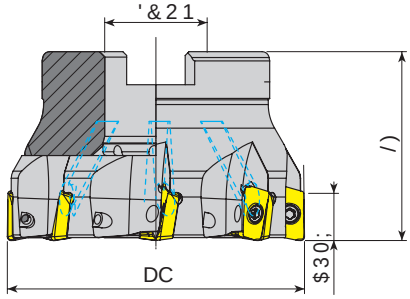

7DN×P .RGX Ordering Code *Bestell-Bezeichnung*	6WRN Stock *Lager*	7DN×P gOo•OHUL.HVPFL Dimension (mm) *Abmessung (mm)*						<HGHN 3DUoDO Ersatzteile / Spare Parts /			
		DC	=()3&21/)			$30;		8o 6×NPD Screw *Schraube*	9LGDV×7RUN Torx Key *Torx-Schlüssel*	6DWODPDOWDU Mounting Screw *%HIHVWLJXQ*	
$+)0 -' ' $ = ● +40	6	16	40	9	-'07	0 [	7	0 [
$+)0 -' ' $ = ● +63	8	22	40	9				0 [

5 6Dù Technik / Technique / 6RO Lieferzeit auf Anfrage
● 6WRNWDAuf Lager / 6WRN Keine Lagerhaltung, Lieferzeit auf Anfrage
+7&8HFXQD 8\JXQGXU +&RPSDWLEOH Kompatible Wendeplatten.

6LSDUL gUQHùL Beispiel / Example
DG sFFW $+)0 -' ' 0 / =
.HVPH +HVDE× 6 Cutting Schneidstoffe / P 429

+7 &8HFXQD 8\JXQGXU +&RPSDWLEOH Kompatibel mit HTCH Wendeplatten.

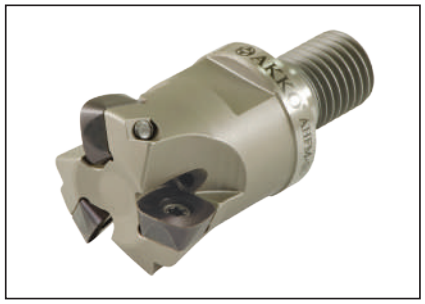

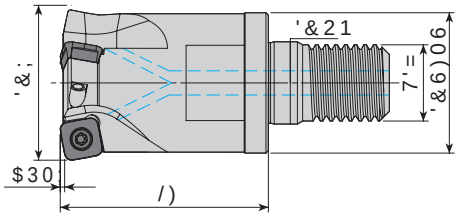

7DN×P .RGX Ordering Code Bestell-Bezeichnung	6WRN Stock Lager	7DN×P gOo•OHUL.HVP Dimension (mm) Abmessung (mm) '&; =()3&6)067'= /) '&21$30;	<HGHN 3DUoDO Ersatzteile / Spare Parts: Insert Wendeschneidplatte	8o 6×NPD Screw Schraube	9LGDV× 7RUN $ Torx Key Torx-Schlüssel
$+)0 6' ' 0 / =	●	32 3 29 0 40 17 2	6'	0 [	7
$+)0 6' ' 0 / =	●	35 3 29 0 40 17 2			
$+)0 6' ' 0 / =	●	40 3 29 0 43 17 2			
$+)0 6' ' 0 / =	●	42 3 29 0 43 17 2			

atibel mit HTCH Wendeplatten.

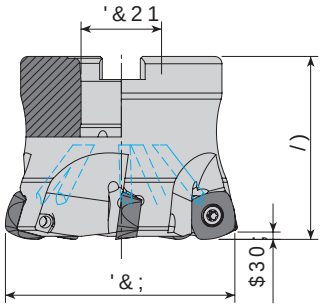

7DN×P .RGX Ordering Code Bestell-Bezeichnung	6WRN Stock Lager	7DN×P gOo•OHUL.HVP Dimension (mm) Abmessung (mm) '&; =()3&21/) $30;	<HGHN 3DUoDO Ersatzteile / Spare Parts / Insert Wendeschneidplatte	8o 6×NPD Screw Schraube	9LGDV× 7RUN $QDKWDU Torx Key Torx-Schlüssel	0RQWDM 9LGD Mounting Screw %HIHVWÕJXQJVVFKU
$+)0 6' ' $ = ●		+52 4 22 50 2	6'	0 [	7	0 [
$+)0 6' ' $ = ●		+52 5 22 50 2				
$+)0 6' ' $ = ●		+63 5 22 50 2				
$+)0 6' ' $ = ●		+66 5 22 50 2				
$+)0 6' ' $ = ●		+66 6 22 50 2				
$+)0 6' ' $ = ●		+80 6 27 70 2				0 [
new $+)0 6' ' $ = ●		+100 8 32 70 2				0 [

5 6Dù Technik/ Technique 6RO Links/ Gauche HIW Rechts/ Droit

● 6WRNWDXI Lager/ Stock 6WRN Keine Lagerhaltung/ Not in stock DXI Anfrage/ On request

+7 &8HFXQD 8\JXQGXU +&RPSDWLEOH Kompatibel mit HTCH Wendeplatten.

6LSDULü gQHùL Bestellbeispiel/ Ordering example: DG sIFW $+)0 6' ' 0 / =

.HVPH +HVDE× 6 Cutting Schneidkanten/ P 429 / P 429

0RQWDM gOo•OHUL 6 / Montage Reference/ P 426 / P 426

+ 7 &8HFXQD 8\JXQGXU + &7&RPSDWLEOH KDUGPHWDO Zerspanungswendeplatten.

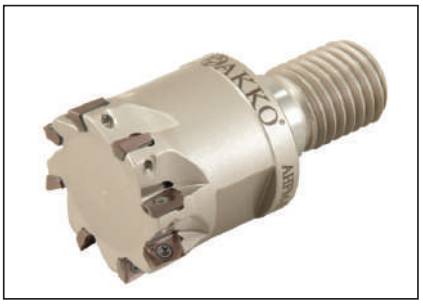

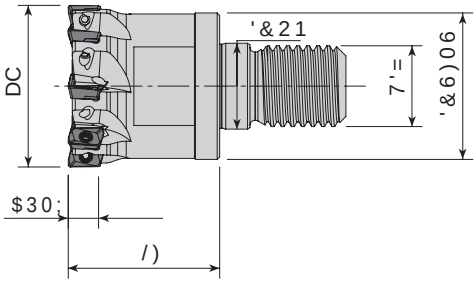

7DN×P .RGX
Ordering Code
Bestell-Bezeichnung

<HGHN 3DUoDO Ersatzteile Spare Parts

6WRN Stock Lager	7DN×P gOo•OHUL.HVPLF Dimension (mm) Abmessung (mm)							OHUL.HVPLF Insert Wendeschneidplatte	8o 6×NPD Screw Schraube	9LGDV×7RUN $Q Torx Key Torx-Schlüssel
	DC	=()3	&6)06	7'=	/)	'&21	$30;			
$+)0 (' ' 0 /	12	3	10	0	20		6	('07 -'07	0 [	7
$+)0 (' ' 0 /	16	4		0	25		6			
$+)0 (' ' 0 /	20	5	18	0	30		6			
$+)0 (' ' 0 /	25	6	21	0	30		6			
$+)0 (' ' 0 /	32	8	29	0	30	17	6			

+ 7 &8HFXQD 8\JXQGXU + &7&RPSDWLEOH KDUGPHWDO Zerspanungswendeplatten.

, 6 &5FXQD 8\JXQGXU , &7&RPSDWLEOH KDUGPHWDO Zerspanungswendeplatten.

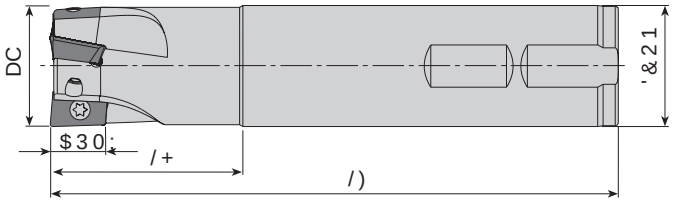

7DN×P .RGX
Ordering Code
Bestell-Bezeichnung

<HGHN 3DUoDO Ersatzteile Spare Parts

6WRN Stock Lager	7DN×P gOo•OHUL.HVPLF Dimension (mm) Abmessung (mm)						OHUL.HVPLF Insert Wendeschneidplatte	8o 6×NPD Screw Schraube	9LGDV×7RUN $Q Torx Key Torx-Schlüssel
	DC	=()3	'&21	/)	/+	$30;			
$(0 $' ' : /	25	2	25	150	50		$'	0 [	7
$(0 $' ' : /	30	3	25	150	40				
$(0 $' ' : /	32	3	32	150	50				

5 6Dü Technik W 6RO Links HIW
6WRNWDXuf Lager 6WRFNRWD <RN/ Keine Lagerhaltung, Lieferzeit auf Anfrage
, 6 &5FXQD 8\JXQGXU , &7&RPSDWLEOH KDUGPHWDO Zerspanungswendeplatten.

6LSDULü gUQHùLQ Beispiel
DG sFW $+)0 (' ' 0 /
. HVPH +HVDE× 6 Cutting Schneidenecken P 429 / P 429
6×NPD 7RUN 'HüHUL 6 Tightening Torque Anziehdrehmoment P 428

, 6 & 8 5 F X Q D 8 \ J X Q G X U , & & 5 S D W U R H U W H O H K U Z H U N] H X J H Z e c h s e l s c h n e i d p l a t t e n .

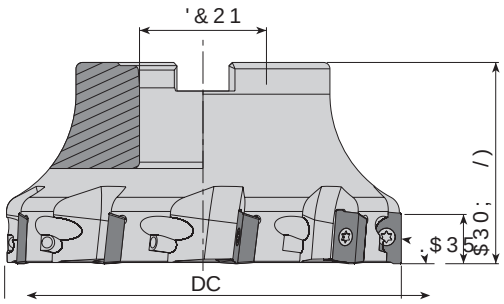

7DNxP .RGX Ordering Code *Bestell-Bezeichnung*	6WRN Stock *Lager*	7DNxP gOo•OHUL.HPPFL Dimension (mm) *Abmessung (mm)* DC	=()3&21/)	$30;	Insert *Wendeschneidplatte*	86xNPD 9LGDVx Screw *Schraube*	7RUN $QDKWDU Torx Key *Torx-Schlüssel*	<HGHN 3DUoDO Ersatzteile / Spare Parts / Mounting Screw *%HIHVWÔJXQJ*
$)0 $' ' $	=	40	4	16	40	$'	0 [	7	0 [
$)0 $' ' $	=	50	5	22	40				0 [
$)0 $' ' $	=	63	6	22	40				0 [
$)0 $' ' $	=	80	7	27	50				0 [
$)0 $' ' $	=	100	8	32	50				0 [
$)0 $' ' %	● =	125	9	40	63				-

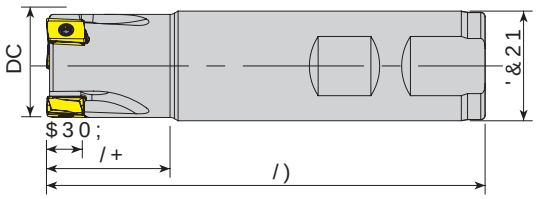

7DNxP .RGX Ordering Code *Bestell-Bezeichnung*	6WRN Stock *Lager*	7DNxP gOo•OHUL.HPPFL Dimension (mm) *Abmessung (mm)* DC	=()3'&21/)	/+	$30;	Insert *Wendeschneidplatte*	8o 6xNPD 9LGDVx Screw *Schraube*	7RUN $QDKWD Torx Key *Torx-Schlüssel*	<HGHN 3DUoDO Ersatzteile / Spare Parts /
$(0 /1 ' : / =	●+	16	2	16	100	28	8	/107	8 [	7	
$(0 /1 ' : /	●	16	2	16	150	40	8				
$(0 /1 ' : / =	●+	20	3	20	100	28	8		8 [		
$(0 /1 ' : / =	●+	25	3	25	100	30	8				
$(0 /1 ' : / =	●+	32	5	32	110	30	8		8 [		
$(0 /1 ' : / =	●	32	3	32	150	50		/107	0 [	7	
$(0 /1 ' & / =	●+	32	3	32	110	40					
new $(0 /1 ' : / =	●	40	4	32	150	35					

5 6Dù *Technik* W 6RO *Links* HIW

● 6WRNWDU *Auf Lage* 6WRNWDU <RN/ *Kein Lagerartikel, Lieferzeit auf Anfrage*

6LSDULü gUQHù *Ersatzteile* QJ (

DG sHFW $)0 $' ' $ =

.HVPH +HVDEx 6 &XWWLQJ &DOFXODWLF

, 6 &5 8FXQD 8\JXQGXU , & & 5 ,QSDHUWLEOH Kompatibel mit ISCAR Wendeplatten.

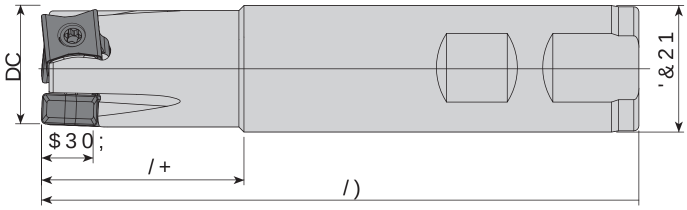

7DN×P .RGX Ordering Code *Bestell-Bezeichnung*	6WRN Stock *Lager*	7DN×P gOo•OHUL.HVLFL Dimension (mm) *Abmessung (mm)*						<HGHN 3DUoDODU Spare Parts *Ersatzteile*		
								Insert *Wendeschneidplatte*	8o 6×NPD 9LGDV× Screw *Schraube*	7RUN $D Torx Key *Torx-Schlüssel*
		DC	=()3'&21	/)	/+	$30;			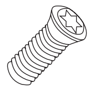	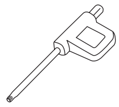
$(0 /1 ' : /	=●	25	3	25	150	40	10	/107	0 [	7
$(0 /1 ' : /	=●	32	4	32	150	40	10			
$(0 /1 ' : /	=●	40	5	32	150	40	10			

, 6 &5 8FXQD 8\JXQGXU , & & 5 ,QSDHUWLEOH Kompatibel mit ISCAR Wendeplatten.

, 6 & 5 F X Q D 8 \ J X Q G X U , & & P S D W L E O H K D Z L Q G P L

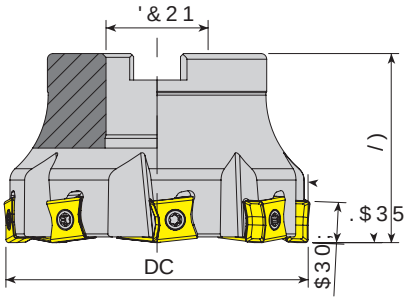

7DN×P .RGX Ordering Code *Bestell-Bezeichnung*	RN6WRN Stock *Lager*	7DN×P gOo•OHUL.HVPFL Dimension (mm) *Abmessung (mm)*					<HGHN 3DUoDO Ersatzteile / Spare Parts /			
		DC	=()3&21/)			$30	Insert *Wendeschneidplatte*	Screw *Schraube*	Torx Key *Torx-Schlüssel*	8o 6×NPD 9LGDV7RUN $QDKWDU0RQWDM Mounting Screw *%HIHVWÕJXQ*
$)0 /1 ' $	●	=40	6	16	40	10				0 [
$)0 /1 ' $	●	=50	5	22	40	10				0 [
$)0 /1 ' $	●	=63	6	22	40	10				
$)0 /1 ' $	●	=80	8	27	50	10	/107	0 [		0 [
$)0 / /1 ' $	●	=80	8	27	50	10				
$)0 /1 ' $	●	100	9	32	50	10				0 [
$)0 / /1 ' $	●	=100	9	32	50	10				
$)0 /1 ' %	●	125	10	40	63	10				-
$)0 /1 ' $	●	40	4	16	40					0 [
$)0 /1 ' $	●	50	5	22	40		7 /107	0 [	7	0 [
$)0 /1 ' $	●	63	6	22	40					
$)0 /1 ' $	●	80	7	27	50					0 [
$)0 /1 ' $	●	100	8	32	50					0 [
$)0 / /1 ' $	●	=40	4	16	40	14				
$)0 /1 ' $	○	=40	4	16	40	14	/107	0 [		0 [
$)0 /1 ' $	○	=50	5	22	40	14				
$)0 /1 ' $	○	=63	6	22	40	14				0 [
$)0 /1 ' $	○	=80	7	27	50	14				0 [
$)0 /1 ' $	●	50	3	22	40	16				
$)0 /1 ' $	○	63	4	22	40	16	7 /1+7	0 [	7	0 [
$)0 /1 ' $	●	63	6	22	40	16				
$)0 /1 ' $	●	80	5	27	50	16				0 [
$)0 /1 ' $	●	100	6	32	50	16				0 [

5 6Dù *Technik* 6RO *Links* HIW

● *Stokta / In Stock / Auf Lager* *Stokta Yok / Non Stock Item / Kein Lagerartikel, Lieferzeit auf Anfrage*

, 6 & 5 F X Q D 8 \ J X Q G X U , & & P S D W L E O H K D Z L Q G P L

6LSDUL gUQHùL *Zusatzblätter* DG sFFW $)0 /1 ' $ =

.HVPH +HVDE× 6 Cutting *Schneidstoff* *P 429*

0RQWDM gOo•OHUL 6 / Mounting *Montage* *P 426*

, 6 & 5 8 F X Q D 8 \ J X Q G X U , 6 & 5 , 6 & 5 Kompakte Wendeplatten.

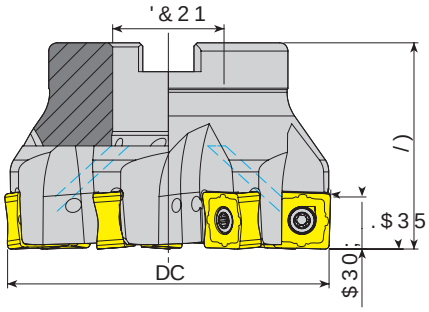

7DN×P .RGX Ordering Code *Bestell-Bezeichnung*	6WRN Stock *Lager*	7DN×P gOo•OHUL.HVLFL Dimension (mm) *Abmessung (mm)*					HVLFL Insert *Wendeschneidplatte*	<HGHN 3DUoDODU Ersatzteile / Spare Parts / 8×NPD Screw *Schraube*	9LGDVN× Wedge Clamp *Spannpratze*	3DUoDVN× Clamp Screw *Klemmschraube*	9LGDVN× Torx Key *Torx-Schlüssel*	0RQWDM Mounting Screw *%HIHVWÕJX*
		DC	=()	3&	21/)	$30						
$)0 61 , ' $	●	40	4	16	40	10	6108	0 [	-	-	7	0 [
$)0 61 , ' $	●	50	5	22	40	10						
$)0 61 , ' $	●	63	6	22	40	10	6108					0 [
$)0 61 , ' $	●	63	7	22	40	10	2;07					
$)0 61 , ' $	●	80	8	27	50	10						0 [
$)0 61 , ' $	●	100	10	32	50	10						0 [

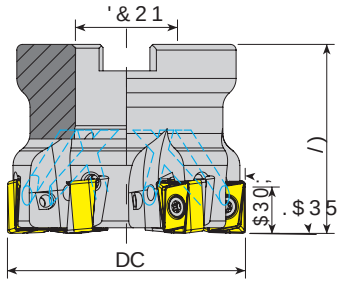

7DN×P .RGX Ordering Code *Bestell-Bezeichnung*	6WRN Stock *Lager*	7DN×P gOo•OHUL.HVLFL Dimension (mm) *Abmessung (mm)*					HVLFL Insert *Wendeschneidplatte*	<HGHN 3DUoDODU Ersatzteile / Spare Parts / 8o 6×NPD Screw *Schraube*	9LGDVN× Torx Key *Torx-Schlüssel*	0RQWDM Mounting Screw *%HIHVWÕJX*
		DC	=()	3&	21/)	$30;				
$)0 $1 ' $ = +	●	40	4	16	40	12	$1.;	0 [	7	0 [
$)0 $1 ' $ = +	●	50	5	22	40	12				0 [
$)0 $1 ' $ = +	●	63	6	27	50	12				0 [

5 6Dù Rechts / 6RO Links / HIW
● 6WRNWD Auf Lager / 6WRFN Kein Lagerartikel, Lieferzeit auf Anfrage
, 6 & 5 8 F X Q D 8 \ J X Q G X U , 6 & 5 , 6 & 5 Kompakte Wendeplatten.

6LSDULü gUQHùLDG sFW $)0 61 , ' $ = .HVPH +HVDE× 6 Cutting Calculation: P 429 Bestellbeispiel / Ordering Code: P 429

,6&5FXQD 8\JXQGXU ,&&5SWHULEOHKDOWHU Zylindrische Wendeplatten.

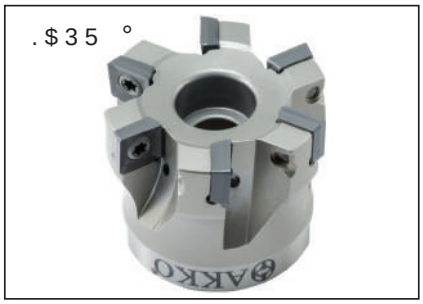

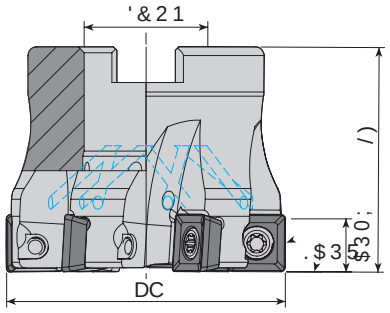

7DNxP .RGX Ordering Code *Bestell-Bezeichnung*	6WRN Stock *Lager*	7DNxP gOo•OHUL.HVPFL Dimension (mm) *Abmessung (mm)*					Wendeschneidplatte Insert	<HGHQ 3DUoDO Ersatzteile / Spare Parts / 8o 6xNPD Screw *Schraube*	9LGDVx 7RUN Torx Key *Torx-Schlüssel*	$QDKWDU0RQWDM Mounting Screw *%HIHVWLJXQ*
		DC	=()3&21/)			$30;				
$)0 63 ' $	●	40	4	16	40		6307	0[	7	0[
$)0 63 ' $	●	50	4	22	40		;307			0[
$)0 63 ' $	●	50	6	22	40		4305			
$)0 63 ' $	●	63	5	22	40		4307			0[
$)0 63 ' $	●	80	7	27	50					0[
$)0 63 ' $	●	100	8	32	50					0[

,6&5FXQD 8\JXQGXU ,&&5SWHULEOHKDOWHU Zylindrische Wendeplatten.

.107/FXQD 8\JXQGXU .&&5$QWULEOHKDOWHU Zylindrische Wendeplatten.

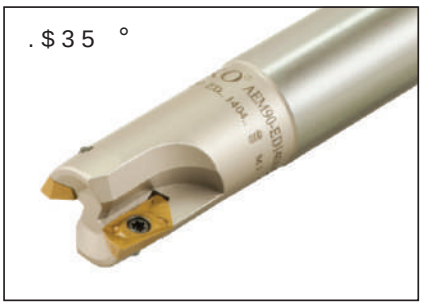

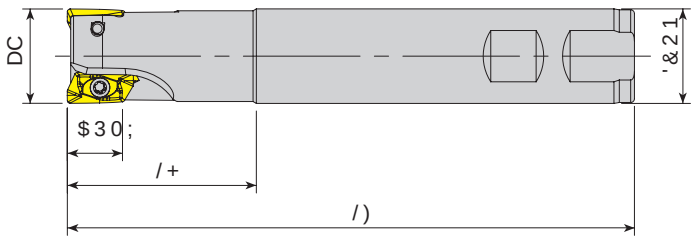

7DNxP .RGX Ordering Code *Bestell-Bezeichnung*	6WRN Stock *Lager*	7DNxP gOo•OHUL.HVPFL Dimension (mm) *Abmessung (mm)*						Wendeschneidplatte Insert	<HGHQ 3DUoDO Ersatzteile / 8o 6xNPD Screw *Schraube*	9LGDVx 7RUN $Q Torx Key *Torx-Schlüssel*
		DC	=()3'&21	/)	/+	$30;				
$(0 (' 7 ' : /	=●	16	2	16	120	30	10	('37 7	0[	7
$(0 (' 7 ' : /	=●	20	2	20	120	30	10		0[	
$(0 (' ' : /	=●	20	2	20	150	50		('37	0[	
$(0 (' ' : /	=●	25	2	25	150	50				
$(0 (' ' & /	=●	30	3	25	150	50				

5 6Dù Fe.ch.K W 6RO Links/HIW
● 6WRNWD Auf Lag. 6WRNWD <RN/ Kein Lag. 6WRNWD Nicht Lagerartikel, Lieferzeit auf Anfrage
.107/FXQD 8\JXQGXU .&&5$QWULEOHKDOWHU Zylindrische Wendeplatten.

6LSDULü gUQHùL Bestellbeispiel
DG sFFW $)0 63 ' $ =
.HVPH +HVDE× 6 Cutting Schneidstoff P429 P 429

.107 8FXQD 8\JXQGXU . &RPSOHWH ZHQGHSODWWHQ Complete Inserted Tools

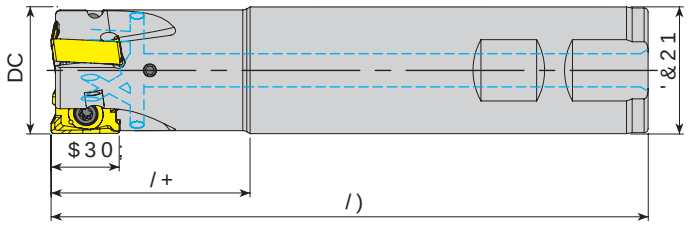

7DN×P .RGX Ordering Code *Bestell-Bezeichnung*	6WRN Stock *Lager*	7DN×P gOo• Dimension (mm) *Abmessung (mm)* DC	=()3	'&21	/)	/+	$30;	OHUL.HVV Insert *Wendeschneidplatte*	8o 6×NPD Screw *Schraube*	9LGDV× Torx Key *Torx-Schlüssel*
$(0 /1 7 ' : / =	●	25	2	25	150	50		/1*8 7	0 [	7
$(0 /1 7 ' : / =	●	32	3	32	150	50				
$(0 /1 7 ' : / =	●	40	3	32	150	40				

<HGHN 3DUoDO Ersatzteile Spare Parts

.107 8FXQD 8\JXQGXU . &RPSOHWH ZHQGHSODWWHQ Complete Inserted Tools

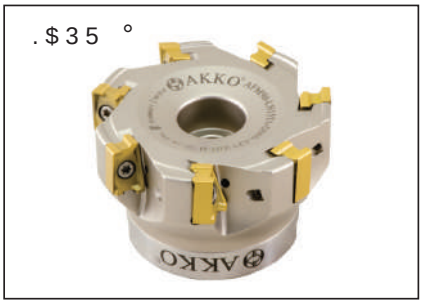

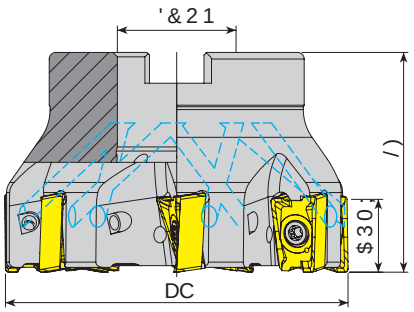

7DN×P .RGX Ordering Code *Bestell-Bezeichnung*	6WRN Stock *Lager*	7DN×P gOo• Dimension (mm) *Abmessung (mm)* DC	=()3	&21	/)	$30;	OHUL.HVV Insert *Wendeschneidplatte*	8o 6×NPD Screw *Schraube*	9LGDV× Torx Key *Torx-Schlüssel*	0RQWDM Mounting Screw *%HIHVWLJXQ*
$)0 /1 7 ' $ =	●+	50	5	22	40		/1*8 7	0 [	7	0 [
$)0 /1 7 ' $ =	●+	63	6	22	40					
$)0 /1 7 ' $ =	●+	80	7	27	50					0 [

<HGHN 3DUoDO Ersatzteile Spare Parts /

5 6Dù *Technik* 6RO *Lieferzeit* HIW
● 6WRNWDU *Auf Lager* 6WRFN *Stock* <RN/ *Kein Lagerartikel, Lieferzeit auf Anfrage*

.107 8FXQD 8\JXQGXU . &RPSOHWH ZHQGHSODWWHQ Complete Inserted Tools

6LSDULü gUQHùL *Ersatzteile* DG sHFWV $(0 /1 7 ' : / =
.HVPH +HVDE× 6 Cutting *Schneidstoffe* *P429*

Spare Parts / *P 429*

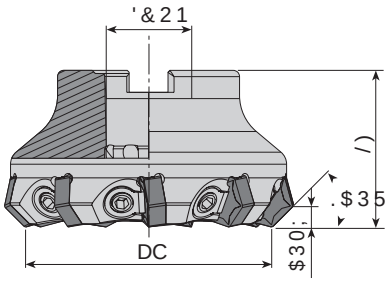

7DN×P .RGX Ordering Code Bestell-Bezeichnung	6WRN Stock Lager	7DN×P gOo•OHUL Dimension (mm) Abmessung (mm) DC	=()	3&	21	/)	$30;	Wendeschneidplatte Insert	<HGHN 3DUoDO Ersatzteile / Spare Parts / 8DVN× Wedge Clamp Spannpratze	9LGDV Clamp Screw Klemmschraube	Allen Key Innensechskantschlüssel	Mounting Screw % H I H V W Ô J X
$)0 & +1 ' $	●	63	7	22	40							0 [
$)0 & +1 ' $	●	80	9	27	50							0 [
$)0 & +1 ' $	●	100	11	32	50			+1	$&.	$.9 0 [[	$$/	0 [
$)0 & +1 ' %	●	125	13	40	63							
$)0 &/ +1 ' %	●	125	10	40	63							-
$)0 & +1 ' &	●	160	15	40	63							

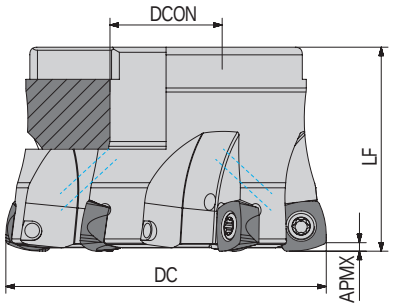

7DN×P .RGX Ordering Code Bestell-Bezeichnung	6WRN Stock Lager	7DN×P gOo•OHUL.HVP Dimension (mm) Abmessung (mm) '&	=()	3&	21	/)	$30;	Wendeschneidplatte Insert	<HGHN 3DUoDO Ersatzteile / Spare Parts / 8o Screw Schraube	6×NPD Torx Key Torx-Schlüssel	9LGDV7RUN Mounting Screw % H I H V W Ô J X
$+)0 ;' ' $ =	●	+50	5	22	40			;'	0 [	7	0 ;
$+)0 ;' ' $ =	●	+63	6	22	40						

5 6Dù Technik / Technique 6RO Links / Liens 6WRN Auf Lager / En Stock 6WRN Auf Anfrage / Sur Demande

.HVPH +HVDE× 6 Cutting Schneidstoffe / P 429

.37 8FXQD 8\JXQGXU . & R P S D W L E O H K a r t m e t a l l - W e n d e p l a t t e n . 37 Carbide Inserts

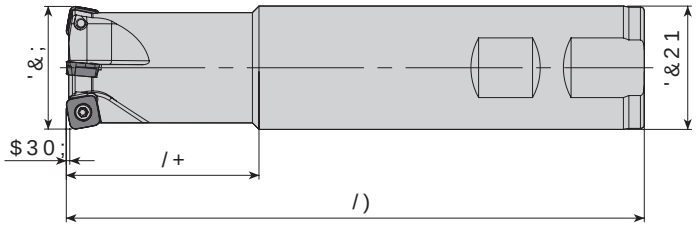

Ersatzteile/Spare Parts

7DN×P .RGX Ordering Code *Bestell-Bezeichnung*	6WRN Stock *Lager*	7DN×P gOo•OHUL. Dimension (mm) *Abmessung (mm)* '&;	=()3'&21 /)	/+	$30;	HVPL Insert *Wendeschneidplatte*	6×NPD Screw *Schraube*	9LGDV× 7RUN $C Torx Key *Torx-Schlüssel*
$+)062 ' : /	●	20	2	20	150	50	1	620:	0 [	7
$+)062 ' : /	●	25	3	25	150	50	1			
$+)062 ' : /	●	32	4	32	150	50	1			
new $+)062 ' : /	●	35	4	32	160	50	1			

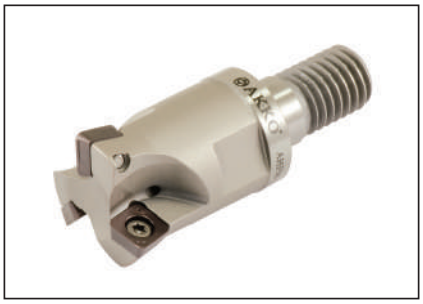

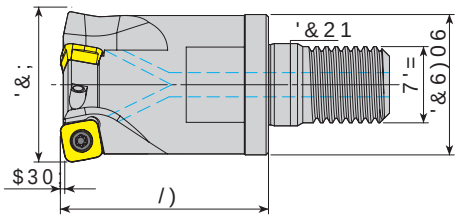

Ersatzteile/Spare Parts

7DN×P .RGX Ordering Code *Bestell-Bezeichnung*	6WRN Stock *Lager*	7DN×P gOo•OHUL Dimension (mm) *Abmessung (mm)* '&;	=()3&6)06	7'=/)	'&21	$30;	.HVPL Insert *Wendeschneidplatte*	6×NPD Screw *Schraube*	9LGDV× Wedge Clamp *Spannpratze*	3DU%DV× Clamp Screw *Schraube*	97LGDV$ Torx Key *Torx-Schlüssel*
$+)062 ' 0 / =	●	20	2	18	0	30		1						
$+)062 ' 0 / =	●	25	3	22	0	35		1						
$+)062 ' 0 / =	●	32	3	29	0	43	17	1	620:	0 ;	-	-	7
$+)062 ' 0 / =	●	32	4	29	0	43	17	1					
$+)062 ' 0 / =	●	40	4	29	0	43	17	1					
new $+)062 ' 0 / =	●	40	5	29	0	43	17	1					

5 6Dù Technik W 6RO Links HIW

● 6WRNWDAuf Lage: 6WRNWDAuf Lager 6WRNWD <RN/ Keine Lagerhaltung, Lieferzeit auf Anfrage

6LSDUL ü gUQHùL Beispiel Q J

DG sHFW $+)062 ' : /

.HVPH +HVDE× 6 Cutting Schneidenecken P 429 / P 429

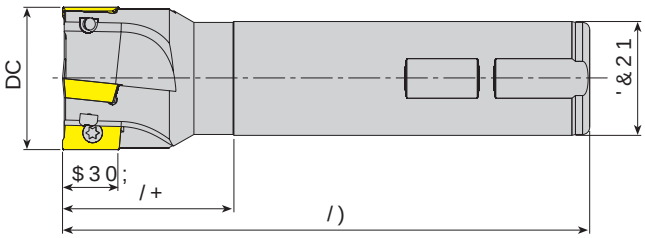

7DN×P .RGX
Ordering Code
Bestell-Bezeichnung

7DN×P .RGX	6WRN Stock *Lager*	7DN×P gOo•OHUL.HPP Dimension (mm) *Abmessung (mm)* DC	=()3	'&21	/)	/+	$30;	Insert *Wendeschneidplatte*	Screw *Schraube*	Torx Key *Torx-Schlüssel*
$(0 $3 ' & /	● =	10	2	10	120	20		$307	0 [	7
$(0 $3 ' & /	● =	12	2	12	120	20				
$(0 $3 ' & /	= ● +	12	1	16	80	30	9	$307	0 [	
$(0 $3 ' & /	● =	16	2	16	90	30	9			
$(0 $3 ' & /	● =	16	2	16	150	30	9			
$(0 $3 ' & /	● =	17	2	16	150	30	9			
$(0 $3 ' & /	= ● +	18	2	16	90	30	9			
$(0 $3 ' & /	● =	20	3	20	110	30	9			
$(0 $3 ' & /	● =	20	2	20	150	30	9			
$(0 $3 ' & /	● =	20	2	20	200	100	9		0 [	
$(0 $3 ' & /	● =	21	2	20	150	30	9			
$(0 $3 ' & /	● =	25	3	25	120	30	9			
$(0 $3 ' & /	● =	25	3	25	150	30	9			
$(0 $3 ' & /	● =	25	2	25	200	100	9			

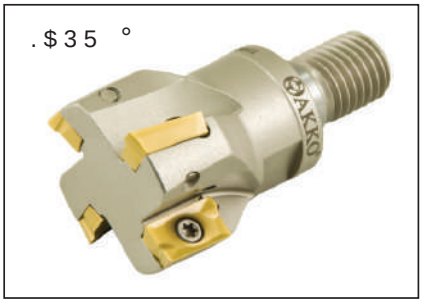

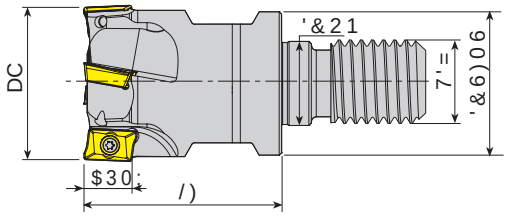

7DN×P .RGX
Ordering Code
Bestell-Bezeichnung

7DN×P .RGX	6WRN Stock *Lager*	7DN×P gOo•OHUL.HPP Dimension (mm) *Abmessung (mm)* DC	=()3	'&)06	7'=	/)	'&21	$30;	Insert *Wendeschneidplatte*	Screw *Schraube*	Torx Key *Torx-Schlüssel*
$(0 $3 ' 0 /	● =	20	3	18	0	35		9	$307	0 [	7
$(0 $3 ' 0 /	● =	25	3	21	0	35		9			

5 6Dù *Technik* 6RO *Links* HIW
● 6WRNWDXI *Auf Lager* 6WRFN *Kein Lagerartikel, Lieferzeit auf Anfrage*
. 5 / < 8 F X Q D 8 \ J X Q G X U . & R P S D W L E O H K Z D U W H Z H Q G H S O D W W H Compatible inserts

. H V P H +HVDE× 6 Cutting Calculation *Schnittberechnung: P 429*

6 L S D U L ü g U Q H ù L Z H L Q *Ersatzteile/Spare Parts* ([
D G s•FW $(0 $3 ' & / =

.5/<8FXQD 8\JXQGXU .&RPSDFW 7\SH Kompakt-Wendeplatten.

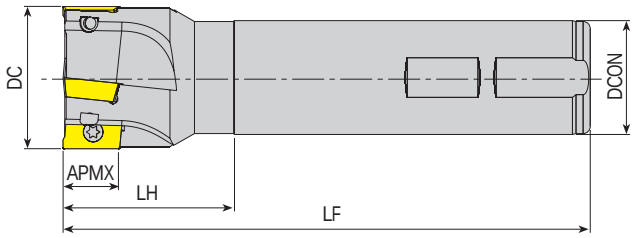

Ersatzteile / Spare Parts

7DN×P .RGX Ordering Code Bestell-Bezeichnung	6WRN Stock Lager	7DN×P gOo• Dimension (mm) Abmessung (mm) DC	=()3'&21 /)	/+	$30;	OHUL.HVP Insert Wendeschneidplatte	8o 6×NPD Screw Schraube	9LGDV× 7RUN $Q Torx Key Torx-Schlüssel
$(0 $3 .5 ' & / =	●	25	4	25	180	50	11	$3 7	[	7
$(0 $3 .5 ' : / =	●+	25	3	25	115	35	11			
$(0 $3 .5 ' : / =	●+	32	4	32	125	40	11			

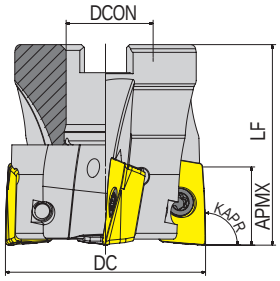

Ersatzteile / Spare Parts /

7DN×P .RGX Ordering Code Bestell-Bezeichnung	6WRN Stock Lager	7DN×P gOo• Dimension (mm) Abmessung (mm) DC	=()3&21 /)	$30;	OHUL.HVP Insert Wendeschneidplatte	86×NPD Screw Schraube	9LGDV× 7RUN $QDKWDU Torx Key Torx-Schlüssel	0RQWDM Mounting Screw %HIHVWÕJXQJ
$)0 $3 .5 ' $	●	40	4	16	40	16	$3	0 [	7	0 [
$)0 $3 .5 ' $	●	50	5	22	40	16				0 [
$)0 $3 .5 ' $	●	63	6	22	40	16				0 [
$)0 $3 .5 ' $	●	80	7	27	50	16				0 [
$)0 $3 .5 ' $	●	100	8	32	50	16				0 [
$)0 $3 .5 ' %	●	125	10	40	63	16				-

5 6Dù Technik W 6RO Links HIW
● 6WRNWDXI Lager 6WRFN 6WRFN <RN Kein Lagerartikel, Lieferzeit auf Anfrage
DG sFFW $(0 $3 .5 ' & /

.5/<8FXQD 8\JXQGXU .5/<SDHULE OH Kompatible Wendeplatten.

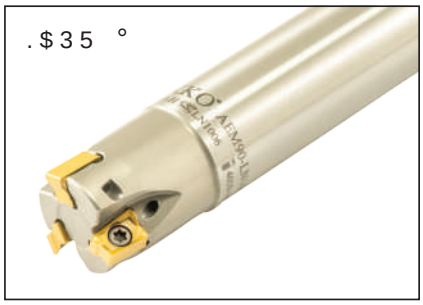

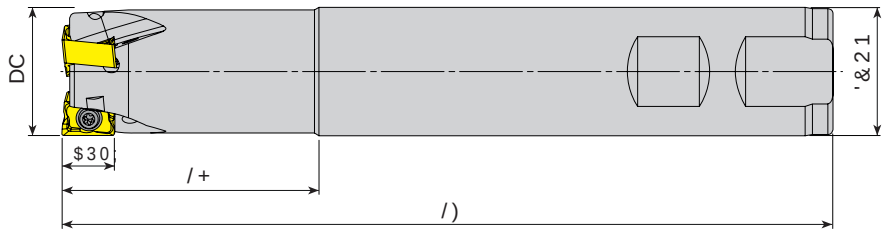

7DN×P .RGX
Ordering Code
Bestell-Bezeichnung

<HGHN 3DUoDODDsatzteile / Spare Parts

	6WRN Stock *Lager*	7DN×P gOo•OHUL .HPP Dimension (mm) *Abmessung (mm)*						HPLFL 8o Insert *Wendeschneidplatte*	6×NPD 9LGDV×7RUN $(Screw *Schraube*	Torx Key *Torx-Schlüsse*
		DC	=()3'&21		/)	/+	$30;			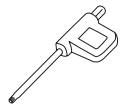
$(0 /1 ' : / =	●	16	1	16	120	30	9	/1 ;	0 [	7
$(0 /1 ' : / =	●	16	1	16	150	50	9			
$(0 /1 ' : / =	●	18	2	16	120	30	9			
$(0 /1 ' : / =	●	20	2	20	120	30	9			
$(0 /1 ' : / =	●	20	2	20	150	50	9			
$(0 /1 ' : / =	●	25	3	25	120	30	9			
$(0 /1 ' : / =	●	25	3	25	150	50	9			
$(0 /1 ' : / =	●	32	4	32	120	30	9			
$(0 /1 ' : / =	●	32	4	32	150	50	9			

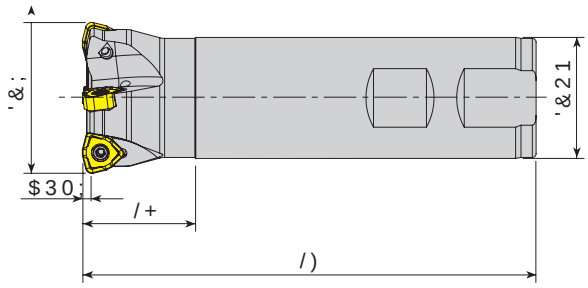

7DN×P .RGX
Ordering Code
Bestell-Bezeichnung

<HGHN 3DUoDODDsatzteile / Spare Parts

	6WRN Stock *Lager*	7DN×P gOo•OHUL.HPP Dimension (mm) *Abmessung (mm)*						HPLFL 8o Insert *Wendeschneidplatte*	6×NPD 9LGDV×7RUN $(Screw *Schraube*	Torx Key *Torx-Schlüsse*
		'&;	=()3'&21		/)	/+	$30;			
$+)0 :1 ' & / =	●+	16	2	16	110	30	1	:10;	0 [	7
$+)0 :1 ' & / =	●+	16	2	16	150	70	1			
$+)0 :1 ' & / =	●+	17	2	16	150	20	1			
$+)0 :1 ' & / =	●+	20	2	20	150	70	1			
$+)0 :1 ' & / =	●+	20	2	20	200	100	1			
$+)0 :1 ' & / =	●+	21	2	20	150	20	1			
$+)0 :1 7 ' : / =	●+	25	2	25	120	40		:10; 7	0 [	7
$+)0/ :1 7 ' : / =	+●	25	2	25	120	40				
$+)0 :1 7 ' & /	●=	25	2	25	200	120				
$+)0 :1 7 ' : / =	●+	32	3	32	120	30				
$+)0 :1 7 ' : / =	○+	32	3	32	200	100				
$+)0 :1 7 ' : / =	●+	35	4	32	200	50				
$+)0 :1 7 ' : / =	●+	40	4	32	120	30				
$+)0 :1 7 ' & /	●=	40	4	32	200	30				
$+)0 :1 ' & / =	○+	32	2	32	150	70	2	:10;	0 [	7
$+)0 :1 ' & / =	●+	32	2	32	200	120	2			
$+)0 :1 ' & / =	●+	40	3	32	200	30	2			

.5/<8FXQD 8\JXQGXU . &RPSDNW WZ O H Kompakt-Wendeplatten.

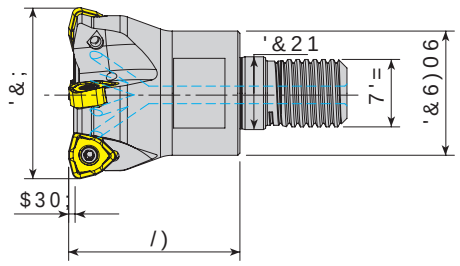

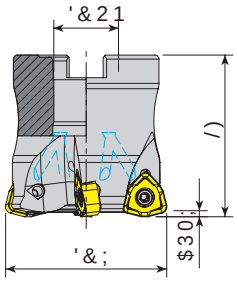

7DN×P .RGX
Ordering Code
Bestell-Bezeichnung

<HGHN 3DUoDO Ersatzteile / Spare Parts

6WRN Stock *Lager*	7DN×P gOo•OHUL. Dimension (mm) *Abmessung (mm)*							Insert *Wendeschneidplatte*	Screw *Schraube*	Torx Key *Torx-Schlüssel*
	'&;	=()3	'&6)06	7'=	/)	'&21	$30;			
$+)0 :1 7 ' 0 / = ● +	32	3	29	0	40	17		:10; 7	0 [	7
$+)0 :1 7 ' 0 / = ● +	35	4	26	0	40	17				
$+)0 :1 7 ' 0 / = ● +	40	4	29	0	40	17				

7DN×P .RGX
Ordering Code
Bestell-Bezeichnung

<HGHN 3DUoDO Ersatzteile / Spare Parts /

6WRN Stock *Lager*	7DN×P gOo•OHUL. Dimension (mm) *Abmessung (mm)*					Insert *Wendeschneidplatte*	Screw *Schraube*	Torx Key *Torx-Schlüssel*	Mounting Screw *%HIHVWÔJXQJV*
	'&;	=()3	'&21	/)	$30;				
$+)0 :1 7 ' $ = ● +	40	4	16	40		:10; 7	0 [	7	0 [
$+)0/ :1 7 ' $ = ● +	40	4	16	40					
$+)0 :1 7 ' $ = ● +	50	5	22	40					0 [
$+)0/ :1 7 ' $ = ● +	50	5	22	40					
$+)0 :1 7 ' $ = ● +	63	6	22	40					

5 6Dù Technik / 6RO Links / HIW
● 6WRNWDuf Lager / 6WRFN Keine Lagerhaltung, Lieferzeit auf Anfrage / <RQ Delivery time on request

6LSDUIü gUQHLL Beispiel / Example
DG sHFW $+)0 :1 7 ' 0 / =

.HVPH +HVDE× 6 Cutting Data Schnittdaten P 429
6×NPD 7RUN 'Hù HUL 6 Tightening Torque Anziehdrehmoment P 428

. 5 / < 8 F X Q D 8 \ J X Q G X U . & R P S O H W W H O H K U I U l V H U P H V V H U Zerspanwerkzeuge

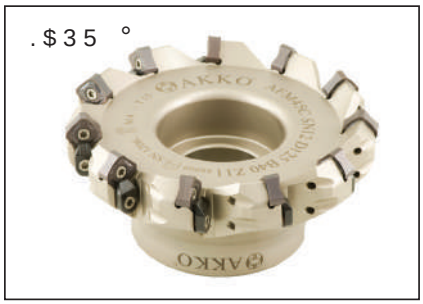

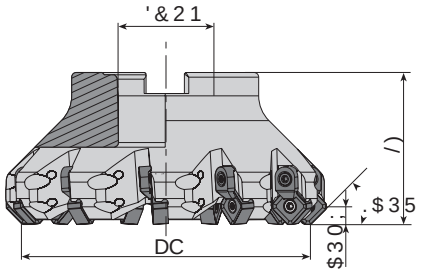

7DN×P .RGX
Ordering Code
Bestell-Bezeichnung

6WRN Stock *Lager*	7DN×P gOo•OHUHLVLFKH Dimension (mm) *Abmessung (mm)*					OHUHLVLFKH Insert *Wendeschneidplatte*	<HGHN 3DUoDO Ersatzteile / Spare Parts / 6×NPD Screw *Schraube*	9LGLDW×N× Wedge Clamp *Spannpratze*	3DU%DW×N× Clamp Screw *Klemmschraube*	9LGRDW×$QDKWRQW Torx Key *Torx-Schlüssel*	WRQWDO Mounting Screw *%HIHVWÔJX*
	DC	=()	3&	21	/)	$30	;				
$)0 & 61 ' $ =	50	4	22	42	6						
$)0 &/ 61 ' $ =	50	5	22	42	6						
$)0 & 61 ' $ =	50	5	22	42	6						
$)0 & 61 ' $ =	63	6	22	42	6						0 [
$)0 & 61 ' $ =	63	7	22	42	6						
$)0 &/ 61 ' $ =	63	7	22	42	6						
$)0 & 61 ' $ =	80	7	27	52	6						
$)0 & 61 ' $ =	80	8	27	52	6						
$)0 &/ 61 ' $ =	80	8	27	52	6	61	0 [	$&.	0 [	7	0 [
$)0 & 61 ' $ =	100	8	32	52	6						
$)0 & 61 ' $ =	100	10	32	52	6						0 [
$)0 &/ 61 ' $ =	100	10	32	52	6						
$)0 & 61 ' % =	125	11	40	65	6						
$)0 &/ 61 ' % =	125	11	40	65	6						
$)0 & 61 ' & =	160	12	40	65	6						
$)0 &/ 61 ' & =	160	12	40	65	6		0 [				-
$)0 & 61 ' & =	200	14	60	65	6						
$)0 &/ 61 ' & =	200	14	60	65	6						

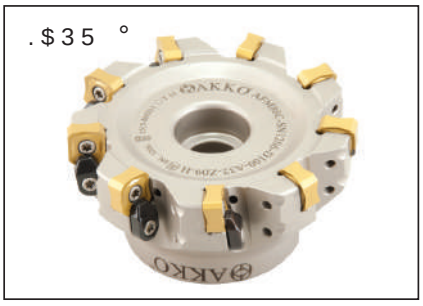

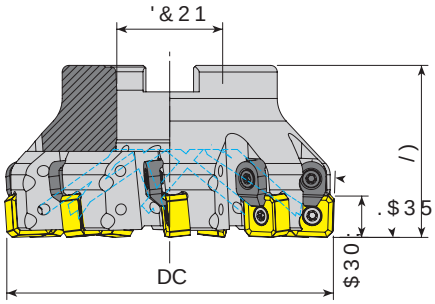

7DN×P .RGX
Ordering Code
Bestell-Bezeichnung

6WRN Stock *Lager*	7DN×P gOo•OHUHLVLFKH Dimension (mm) *Abmessung (mm)*					OHUHLVLFKH Insert *Wendeschneidplatte*	<HGHN 3DUoDO Ersatzteile / Spare Parts / 6×NPD Screw *Schraube*	9LGLDW×N× Wedge Clamp *Spannpratze*	3DU%DW×N× Clamp Screw *Klemmschraube*	9LGRDW×$QDKWRQW Torx Key *Torx-Schlüssel*	WRQWDO Mounting Screw *%HIHVWÔJX*	9LGH 7VVFKU
	DC	=()	3&	21	/)	$30	;					
$)0 & 61 ' $ =	40	4	16	40					0 [		$.9 0 [	
$)0 & 61 ' $ =	50	5	22	40					0 [			
$)0 & 61 ' $ =	63	6	22	40							0 [	
$)0 & 61 ' $ =	80	7	27	50		61	0 [	$&.	0 [	7	0 [	
$)0 & 61 ' $ =	100	9	32	52							0 [	
$)0 & 61 ' % =	125	10	40	63			0 [				0 [	

.5/<8FXQD 8\JXQGXU .&RPSDFW 7\SH Kompakt-Wendeplatten

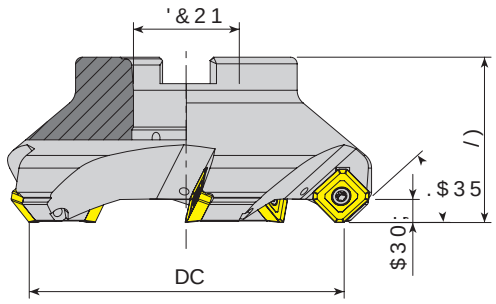

7DNxP .RGX Ordering Code Bestell-Bezeichnung	6WRN Stock Lager	7DNxP gOo•OHULHV Dimension (mm) Abmessung (mm)					<HGHN 3DUoDO Ersatzteile Spare Parts 6xNPD 9LGDV Insert Wendeschneidplatte	6xNPD Screw Schraube	7RUN $QDKWDUoQWDM Torx Key Torx-Schlüssel	Mounting Screw %HIHVWÔJX
		DC	=()3'&21/)			$30;				
$)0 6(0'$	=●	+ 63	4	22	40	7	6(0	0[	7	0[
$)0 6(0'$	=●	+ 80	5	27	50	7				0[
$)0 6(0'$	=●	+ 100	5	32	50	7				0[
$)0 6(0'%	● =	125	6	40	63	7				-
$)0 6(0'&	● =	160	7	40	63	7				

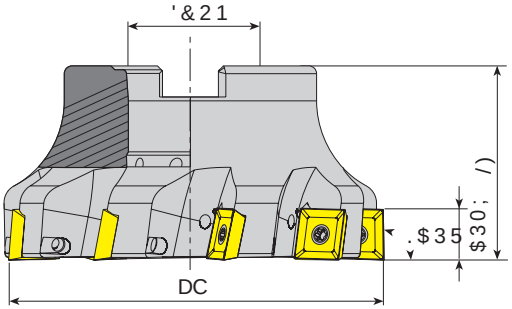

7DNxP .RGX Ordering Code Bestell-Bezeichnung	6WRN Stock Lager	7DNxP gOo• Dimension (mm) Abmessung (mm)					<HGHN 3DUoDO Ersatzteile Spare Parts / 6xNPD 9LGDV Insert Wendeschneidplatte	6xNPD Screw Schraube	7RUN $QDKWDUoQWDM Torx Key Torx-Schlüssel	Mounting Screw %HIHVWÔJXQ
		DC	=()3&21/)			$30;				
$)0 6'0'$	=● +	40	4	16	40	9	6'0	0[	7	0[
$)0 6'0'$	=● +	50	5	22	40	9				0[
$)0 6'0'$	=● +	63	6	22	40	9				0[
$)0 6'0'$	=● +	80	7	27	50	9				0[
$)0 6''$	=● +	50	4	22	40	13	6'	0[	7	0[
$)0 6''$	=● +	63	5	22	50	13				0[
$)0 6''$	=● +	80	6	27	50	13				0[
$)0 6''$	=● +	100	7	32	50	13				0[
$)0 6''%	● =	125	8	40	63	13				-
$)0 6''&	● =	160	10	40	63	13				

5 6Dü Technische Daten 6RO Lieferzeit
● 6WRNWDUW Auf Lager 6RQ Lieferzeit <RN Kein Lagerartikel, Lieferzeit auf Anfrage

6LSDULü gUQHù Ersatzteile Spare Parts
DG sökHU $)0 6(0'$ =
.HVPH +HVDE× 6 Cutting Screwdriver Schraubendreher P. 429
6×NPD 7RUN 'HùHUL 6 Tightening Torque Anzugsmoment P. 428

.5/< 8FXQD 8\JXQGXU .5/< &RPSDWLEOH Kompatible Wendeplatten.

new

.$35 °

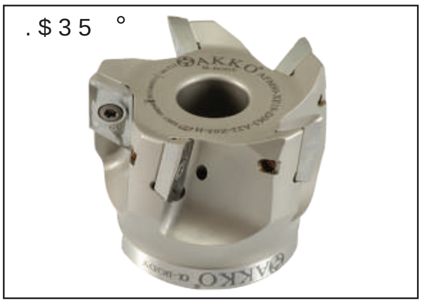

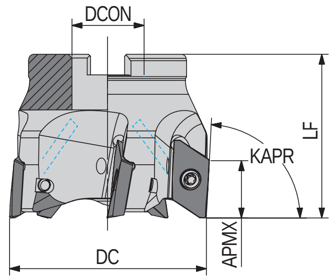

7DN×P .RGX Ordering Code *Bestell-Bezeichnung*	6WRN Stock *Lager*	7DN×P gOo•OHUL Dimension (mm) *Abmessung (mm)*					.HVPHFL Insert *Wendeschneidplatte*	<HGHN 3DUoDODU / Spare Parts / *Ersatzteile* 86×NPD 9LGDV× Screw *Schraube*	7RUN $QDKWDU Torx Key *Torx-Schlüssel*	0RQWDM Mounting Screw *%HIHVWÕJX(*
		DC	=()	3&21/)	$30;			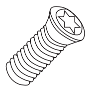	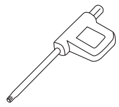	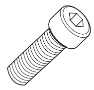
$)0 ;(' $	●	40	+3	16	50	17	;(0	0 [	7	0 [
$)0 ;(' $	●	50	+4	22	50	17				0 [
$)0 ;(' $	●	63	+5	22	50	17				0 [

.5/< 8FXQD 8\JXQGXU .5/< &RPSDWLEOH Kompatible Wendeplatten.

6LSDULü gUQHùL 2UQHN6LSDULü (; Bestellbeispiel:
DG s•FW $)0 ;(' $ =
.HVPH +HVDE× 6 Cutting Calculation / *Schnittberechnung*: P 429
6×NPD 7RUN 'HùHUL 6 Tightening Torque / *Anzugsmoment*: P 428

. < & 5 5FXQD 8\JXQGXU . & & 5 SDWURQHOHU Komplettwerkzeuge mit Wendeplatten.

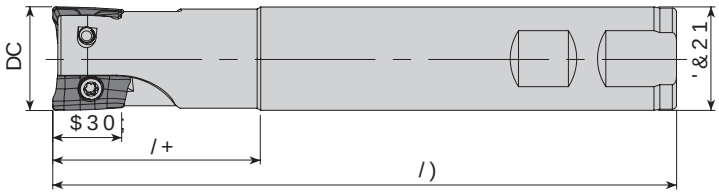

7DN×P .RGX Ordering Code *Bestell-Bezeichnung*	6WRN Stock *Lager*	7DN×P gOo•OHUL.HPP Dimension (mm) *Abmessung (mm)*						HPP Insert *Wendeschneidplatte*	8o 6×NPD 9 Screw *Schraube*	LGDV× 7RUN $Q Torx Key *Torx-Schlüssel*
		DC	=()3'&21	/)	/+	$30;				
$(0 %' 7 ' & / = +	●	16	2	16	100	30	10			
$(0 %' 7 ' : / =	●	16	2	16	100	30	10			
$(0 %' 7 ' : / =	●	16	2	16	150	50	10			
$(0 %' 7 ' & / = +	●	16	2	16	160	60	10			
$(0 %' 7 ' & / =	●	16	2	15	180	50	10		0 [	
$(0 %' 7 ' : / =	●	17	2	16	150	25	10			
$(0 %' 7 ' & / =	●	17	2	16	180	25	10			
$(0 %' 7 ' : / =	●	18	2	16	100	25	10			
$(0 %' 7 ' : / =	●	18	2	16	100	25	10			
$(0 %' 7 ' : / =	●	20	3	16	61	26	10			
$(0 %' 7 ' : / = +	●	20	3	20	81	30	10			
$(0 %' 7 ' : / =	●	20	2	20	100	30	10			
$(0 %' 7 ' : / =	●	20	3	20	100	30	10			
$(0 %' 7 ' & / = +	●	20	3	20	110	30	10			
$(0 %' 7 ' : / =	●	20	2	20	150	50	10	%'07 7	0 [	
$(0 %' 7 ' : / =	●	20	3	20	150	50	10			
$(0 %' 7 ' : / =	●	20	3	20	150	50	10			
$(0 %' 7 ' & / = +	●	20	3	20	170	60	10			
$(0 %' 7 ' : / =	●	21	3	20	150	25	10		0 [	7
$(0 %' 7 ' & / =	●	21	2	20	200	25	10			
$(0 %' 7 ' : / =	●	22	2	20	90	25	10			
$(0 %' 7 ' : / =	●	22	3	20	100	30	10			
$(0 %' 7 ' : / =	●	25	3	25	100	30	10			
$(0 %' 7 ' & / = +	●	25	3	20	120	30	10			
$(0 %' 7 ' & / = +	●	25	3	25	120	30	10			
$(0 %' 7 ' : / =	●	25	3	25	150	50	10			
$(0 %' 7 ' : / =	●	26	3	25	150	35	10			
$(0 %' 7 ' & / =	●	26	2	25	250	35	10			
$(0 %' ' : / = +	●	32	4	32	110	40	10			
$(0 %' ' & / = +	●	32	4	32	130	40	10			
$(0 %' ' : / =	●	32	4	32	150	50	10			
$(0 %' ' : / =	●	40	4	32	110	35	10			
$(0 %' ' : / = +	●	25	2	25	100	35				
$(0 %' ' : / =	●	25	2	25	150	50				
$(0 %' ' & / = +	●		2	25		100				
$(0 %' ' : / = +	●	32	3	32	110	40		%'07	0 [	7
$(0 %' ' & / = +	●	32	3	32	130	40				
$(0 %' ' : / = +	●	32	3	32	130	40				
$(0 %' ' : / =	●	32	3	32	150	50				
$(0 %' ' : / = +	●	40	4	32	110	40				
$(0 %' ' : / =	●	40	4	32	150	40				

● 6WRNWDXuf Lager 6WRFNLWHP < RN/ Keine Lagerhaltung, Lieferzeit auf Anfrage

. < & 5 5FXQD 8\JXQGXU . & & 5 SDWURQHOHU Komplettwerkzeuge mit Wendeplatten.

6LSDULü gUQHùL Beispiel QJ (
DG sFFW $(0 %' 7 ' & / =
. HVPH +HVDE× 6 Cutting Schneidenecke/Arête

.<&5FXQD 8\JXQGXU .<&5SDWURQHQIU lieferbare Wendeschneidplatten.

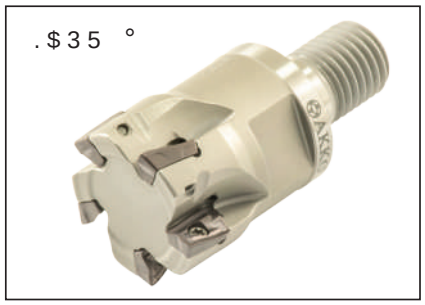

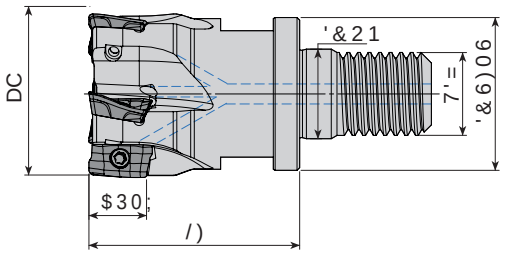

7DN×P .RGX
Ordering Code
Bestell-Bezeichnung

<HGHN 3DUoDO Ersatzteile/Spare Parts

6WRN Stock / Lager	7DN×P gOo•OHUL.HVPFL Dimension (mm) / Abmessung (mm)							Insert / Wendeschneidplatte	8o 6×NPD 9LGDV× Screw / Schraube	7RUN $Q Torx Key / Torx-Schlüssel
	DC	=()3&6)067'=/)	'&21	$30;						
$(0 %'7'0/ = ●	+16	2		0	25		10	%'07 7	0 [	7
$(0 %'7'0/ = ●	+25	4	21	0	35		10			
$(0 %'7'0/ = ●	+32	5	29	0	40	17	10			

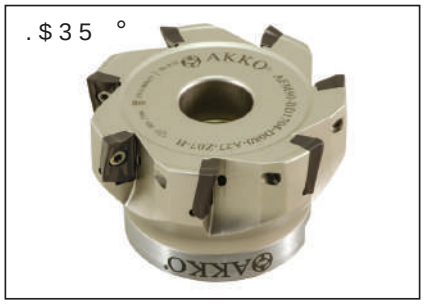

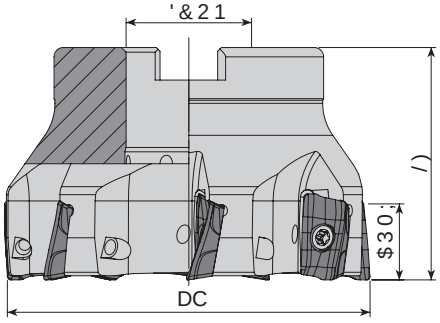

7DN×P .RGX
Ordering Code
Bestell-Bezeichnung

<HGHN 3DUoDO Ersatzteile/Spare Parts /

	6WRN Stock / Lager	7DN×P gOo•OHUL.HVPFL Dimension (mm) / Abmessung (mm)					Insert / Wendeschneidplatte	8o 6×NPD 9LGDV× Screw / Schraube	7RUN $QDKWDU Torx Key / Torx-Schlüssel	0RQWDM Mounting Screw / %HIHVWLJXQ
		DC	=()3&21/)	$30;						
new	$)0 %' ' $ = ●	32	8	16	40	6	%'07	-	-	0 [
	$)0 %'7' $ ●	40	4	16	40	10	%'07 7	0 [	7	
	$)0 %'7' $ ●	40	5	16	40	10				0 [
	$)0 %'7' $ ●	50	5	22	40	10				
	$)0 %'7' $ ●	63	6	22	40	10				
new	$)0 %'7' $ ●	80	9	27	50	10				0 [
	$)0 %' ' $ = ●	50	4	22	40		%'07	0 [	7	0 [
	$)0 %' ' $ = ●	50	5	22	40					
	$)0 %' ' $ = ●	63	6	22	40					
	$)0 %' ' $ = ●	80	6	27	50					0 [
	$)0 %' ' $ = ●	80	7	27	50					
	$)0 %' ' $ = ●	100	7	32	50					0 [

5 6Dù Technik / Technics 6RO Links / Gauche 6LSDUügUQHU Right / Droite

● 6WRNWDXI Lager / Stock 6RWR Auf Lager / Sur stock <RN Kein Lagerartikel, Lieferzeit auf Anfrage / Not kept in stock, delivery time on request DG sFFW $(0 %'7'0/ = Schraubenschlüssel / Screwdriver

.<&5FXQD 8\JXQGXU .<&5SDWURQHQIU lieferbare Wendeschneidplatten. .HVPH +HVDE× 6 Cutting Data / Schnittdaten / P 429

. < & 5 FXQD 8\JXQGXU . & & 5 SQ D WWU E O H Kompaktfräser mit Wendeplatten.

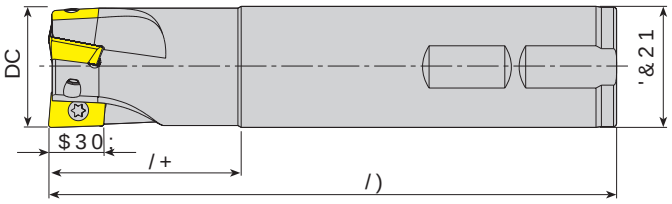

< H G H N 3 D U o D O D Ersatzteile Spare Parts

7DN×P .RGX Ordering Code *Bestell-Bezeichnung*	6WRN Stock *Lager*	7DN×P gOo•OHUL.HVPLF Dimension (mm) *Abmessung (mm)*						5 Insert *Wendeschneidplatte*	8o 6×NPD Screw *Schraube*	9LGDV×7RUN $Q Torx Key *Torx-Schlüssel*
		DC	=()3'&21	/)	/+	$30;				
$(0 /2 ' : /	●	16	2	16	100	30	10	/208	0 [	7
$(0 /2 ' : /	●	16	2	16	160	50	10			
$(0 /2 ' : /	●	20	3	20	130	40	10		0 [	
$(0 /2 ' : /	●	25	3	25	150	50	10			
$(0 /2 ' : /	●	32	4	32	150	50	10			

new

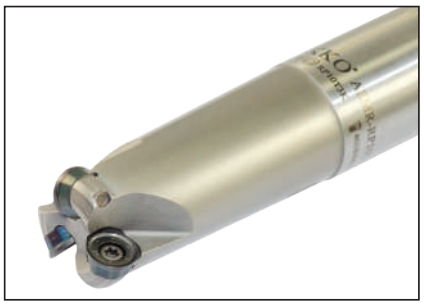

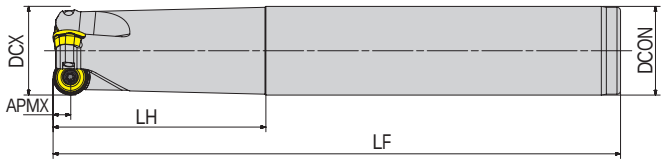

< H G H N 3 D U o D O D Ersatzteile Spare Parts

7DN×P .RGX Ordering Code *Bestell-Bezeichnung*	6WRN Stock *Lager*	7DN×P gOo•OHULHVPLF Dimension (mm) *Abmessung (mm)*						Insert *Wendeschneidplatte*	6×NPD Screw *Schraube*	9LGDV×NP Wedge Clamp *Spannpratze*	8DU%DVN× Clamp Screw *Schraube*	9LGDV×$ Torx Key *Torx-Schlüssel*
		'&;	=()3&21	/)	/+	$30;						
$(05537.'&/	●=	20	2	20	160	60	5	5307	7 0 [	-	-	7
$(05537.'&/	●=	25	3	25	160	60	5					

5 6Dü Technik 6RO Links HIW
● 6WRNWDXf Lager 6WRFN Keine Lagerhaltung, Lieferzeit auf Anfrage
. < & 5 FXQD 8\JXQGXU . & & 5 SQ D WWU E O H Kompaktfräser mit Wendeplatten.

6LSDULü gUQHù L Beispiel DG sFW $(0 /2 ' : / =

. H V P H + H V D E × 6 Cutting Schneidenecken P 429 P 429

.<&5FXQD 8\JXQGXU .&&RSS\WUEOH Kompaktfräser mit Wendeschneidplatten.

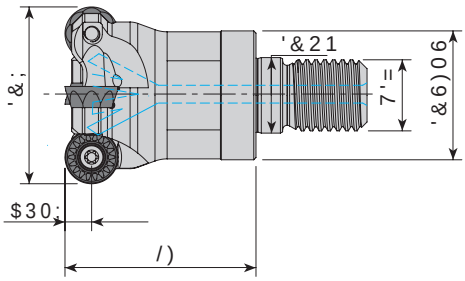

7DN×P .RGX Ordering Code *Bestell-Bezeichnung*	6WRN Stock *Lager*	7DN×P gOo•OHUL.HPVPL F L Dimension (mm) *Abmessung (mm)*							OHUL.HPVPL F L Insert *Wendeschneidplatte*	8o 6×NPD 9LGDV×7RUN $Q Screw *Schraube*	Torx Key *Torx-Schlüssel*
		'&;	=()3'&)06'7'=	/)	'&21	$30;					
$(05 53 7.' 0 /	=●	+32	4	29	0	43	17	5	5307 7	0 [	7
$(05 53 7.' 0 /	=●	+42	5	29	0	43	17	5			

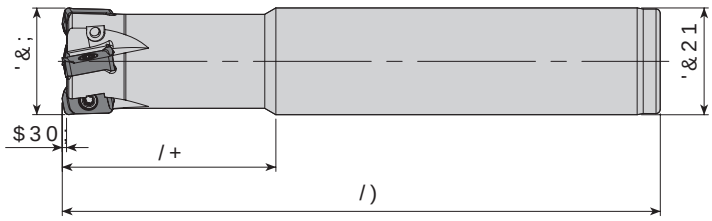

7DN×P .RGX Ordering Code *Bestell-Bezeichnung*	6WRN Stock *Lager*	7DN×P gOo•OHUL.HPVPL F L Dimension (mm) *Abmessung (mm)*						OHUL.HPVPL F L Insert *Wendeschneidplatte*	8o 6×NPD 9LGDV×7RUN $Q Screw *Schraube*	Torx Key *Torx-Schlüssel*
		'&;	=()3'&21	/)	/+	$30;				
$+)0 /2 ' & /	● =	16	2	15	160	30	1	/2*8	0 [	7
$+)0 /2 ' & /	● =	)16	2	16	100	30	1			
$+)0 /2 ' & /	● =	16	2	16	100	30	1			
$+)0 /2 ' & /	● =	+16	2	16	130	40	1			
$+)0 /2 ' & /	● =	16	2	16	160	50	1			
$+)0 /2 ' & /	● =	+16	2	16	160	100	1			
new $+)0 /2 ' & /	● =	+16	2	16	220	120	1			
$+)0 /2 ' & /	● =	17	2	16	180	30	1			
$+)0 /2 ' & /	● =	20	3	20	130	40	1			
$+)0 /2 ' & /	● =	+20	3	20	130	40	1			
$+)0 /2 ' & /	● =	20	3	20	160	80	1			
$+)0 /2 ' & /	● =	+20	3	20	160	100	1			
$+)0 /2 ' & /	● =	+21	3	20	150	30	1			
$+)0 /2 ' & /	● =	21	3	20	200	30	1			
$+)0 /2 ' & /	● =	+21	3	20	200	30	1			
$+)0 /2 ' & /	● =	)25	4	25	140	50	1			
$+)0 /2 ' & /	● =	25	4	25	140	50	1			
$+)0 /2 ' & /	● =	25	4	25	180	100	1			
$+)0 /2 ' & /	● =	26	4	25	250	40	1			
$+)0 /2 ' & /	● =	32	5	32	200	120	1			
$+)0 /2 ' & /	● =	33	5	32	250	40	1			

5 6Dù *Technik* 6RO *Links* HIW
● 6WRNWDD *Auf Lager* 6WRNWDD <RN *Kein Lagerartikel, Lieferzeit auf Anfrage*
.<&5FXQD 8\JXQGXU .&&RSS\WUEOH Kompaktfräser mit Wendeschneidplatten.
) (NVHQHO YH 5DG\DO 6DOJ× 'HùHU PP LoLQGHGLU) $[LDO DQG 5DGLDO 5XQRXW 9DOXH LV ZLWKLQ

6LSDULù gUQHùL *Bestellbeispiel* QJ (
DG s•FW $(05 53 7.' 0 / =
.HVPH +HVDE× 6 Cutting Calculation *Schnittberechnung: P 429*

F: Der axiale und radiale Rundlaufwert liegt innerhalb von 0,02 mm.

. < & 5 8FXQD 8\JXQGXU . < & 5 SDWUEOH Kompaktwendeplatten.

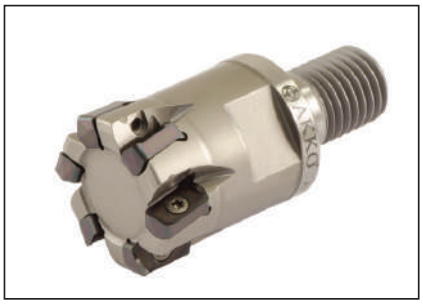

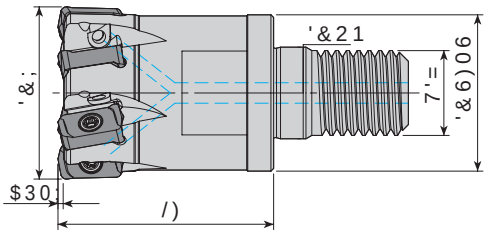

7DN×P .RGX Ordering Code *Bestell-Bezeichnung*	6WRN Stock *Lager*	7DN×P gOo•OHUL .HVLFL Dimension (mm) *Abmessung (mm)*							<HGHN 3DUoDOD Ersatzteile Insert *Wendeschneidplatte*	6×NPD 9LGDV× Screw *Schraube*	6DVN× Wedge Clamp *Spannpratze*	6DVN× Clamp Screw *Schraube*	7RUN $ Torx Key *Torx-Schlüssel*
		'&;	=()	3&6)06	7'=	/)	'&21	$30;					
$+)0 /2 ' 0 / =	+	)20	4	18	0	30		1					
$+)0 /2 ' 0 / =	+	)25	4	21	0	35		1					
$+)0 /2 ' 0 / =	+	25	4	21	0	35		1					
$+)0 /2 ' 0 / =	+	)32	5	29	0	40	17	1					
$+)0 /2 ' 0 / =	+	32	5	29	0	40	17	1					
$+)0 /2 ' 0 / =	+	)32	6	29	0	40	17	1	/2*8	0 [	-	-	7
$+)0 /2 ' 0 / =	+	32	6	29	0	40	17	1					
$+)0 /2 ' 0 / =	+	35	5	29	0	40	17	1					
$+)0 /2 ' 0 / =	+	35	6	29	0	40	17	1					
$+)0 /2 ' 0 / =	+	42	5	29	0	40	17	1					
$+)0 /2 ' 0 / =	+	42	6	29	0	40	17	1					

) (NVHQHO YH 5DG\DO 6DOJ× 'HùHUL PP úoLQGHGLU) $[LDO DQG 5DGLDO 5XQRXW 9DOXH LV ZLWKLO

F: Der axiale und radiale Rundlaufwert liegt innerhalb von 0,02 mm.

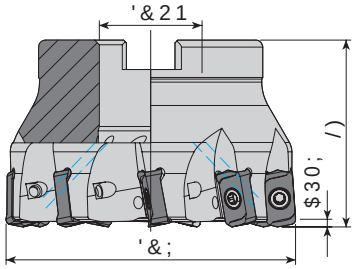

7DN×P .RGX Ordering Code *Bestell-Bezeichnung*	6WRN Stock *Lager*	7DN×P gOo•OHUL.HVLFL Dimension (mm) *Abmessung (mm)*						<HGHN 3DUoDOD Ersatzteile Insert *Wendeschneidplatte*	6×NPD 9LGDV× Screw *Schraube*	7RUN $QDKWDU Torx Key *Torx-Schlüssel*	0RQWDM Mounting Screw *%HIHVWÕJXQ*
		'&;	=()	3&21	/)	$30;					
$+)0 /2 ' $ =	+	40	6	16	40	1					0 [
$+)0 /2 ' $ =	+	50	7	22	40	1	/2*8	0 [	7		0 [
$+)0 /2 ' $ =	+	63	9	22	40	1					

5 6Dù Rechts/ 6RO Links/ HIW
6WRNWD Auf Lager 6WRFN 6WRNWD <RN Kein Lagerartikel, Lieferzeit auf Anfrage
. < & 5 8FXQD 8\JXQGXU . < & 5 SDWUEOH Kompaktwendeplatten.

6LSDULü gUQHùLQJ Bestellbeispiel
DG sFW $+)0 /2 ' 0 / =
.HVPH +HVDE× 6 Cutting Calculation Schnittwerte: P 429
6×NPD 7RUN 'HùHUL 6 Tightening Torque: P 428

. < & 5 F X Q D 8 \ J X Q G X U . & & E S D W U E V O H K D O W H U Zum Spannen von Wendeschneidplatten.

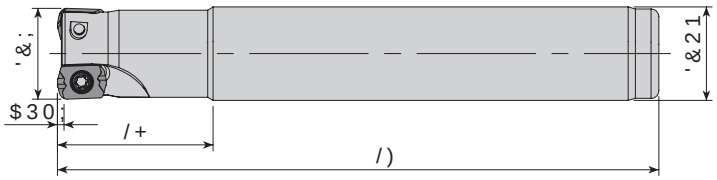

<HGHN 3DUoDO Ersatzteile Spare Parts

7DN×P .RGX Ordering Code Bestell-Bezeichnung	6WRN Stock Lager	7DN×P gOo•OHUL Dimension (mm) Abmessung (mm) '&;	=()3'&21	/)	/+	$30;	.HVVHO Insert Wendeschneidplatte	8o 6×NPD Screw Schraube	9LGV×7RUN $Q Torx Key Torx-Schlüssel
$+)0 /3 ' & /	●=	10	2	9	120	20	/3*7	0 [	7
$+)0 /3 ' & /	●=	10	2	10	120	20			
$+)0 /3 ' & /	●=	12	2	11	120	20			
$+)0 /3 ' & /	●=	12	2	12	120	20			

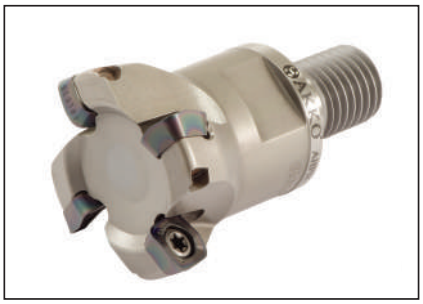

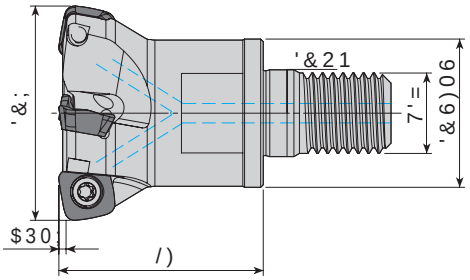

<HGHN 3DUoDO Ersatzteile Spare Parts

7DN×P .RGX Ordering Code Bestell-Bezeichnung	6WRN Stock Lager	7DN×P gOo•OHUL Dimension (mm) Abmessung (mm) '&;	=()3'&6)06	7'=	/)	'&21	$30;	.HVVHO Insert Wendeschneidplatte	8o 6×NPD Screw Schraube	9LGV×6SDQ Wedge Clamp Spannpratze	9LGV×6FUHZ Clamp Screw Schraube	9LGV×7RUN $Q Torx Key Torx-Schlüssel
$+)0 62 ' 0 / =	●+	32	3	29	0	40	17	6207	0 [	-	-	7
new $+)0 62 ' 0 / =	●+	35	3	29	0	40	17					
$+)0 62 ' 0 / =	●+	40	4	29	0	40	17					
$+)0 62 ' 0 / =	●+	42	4	29	0	40	17					

5 6Dù Rechts/ Right 6RQ Links/ Left

● 6WRN Auf Lager/ In Stock 6RQ Keine Lagerhaltung, Lieferzeit auf Anfrage/ Not in Stock, Delivery Time on Request

. < & 5 F X Q D 8 \ J X Q G X U . & & E S D W U E V O H K D O W H U Zum Spannen von Wendeschneidplatten.

6LSDUù gUQHLL Beschreibung/ Description ([Ersatzteile/ Spare Parts

DG sFFW $+)0 /3 ' & / =

. H V P H + H V D E × 6 Cutting Calculation Program Schnittberechnungsprogramm P 429

. < & 5 5FXQD 8\JXQGXU . < & 5 5DWLE WOH Kompaktwendeplatten.

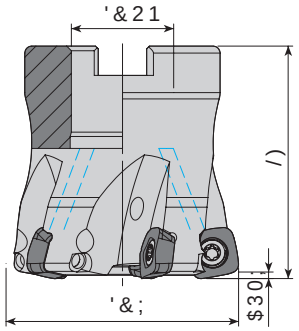

7DN×P .RGX Ordering Code *Bestell-Bezeichnung*	6WRN Stock *Lager*	7DN×P gOo•OHUL.HVPFL Dimension (mm) *Abmessung (mm)*					<HGHN 3DUoDOD Ersatzteile / Spare Parts / Insert *Wendeschneidplatte*	8o 6×NPD 9LGDV Screw *Schraube*	7RUN $QDKWDU Torx Key *Torx-Schlüssel*	0RQWDM Mounting Screw *%HIHVWÕJX*
		'&;	=()	3&21/)	$30;					
$+)0 62 ' $	= ●	+50	5	22	50		6207	0 [	7	0 [
new $+)0 62 ' $	= ●	+52	5	22	50					0 [
$+)0 62 ' $	= ●	+63	6	22	50					
$+)0 62 ' $	= ●	+80	7	27	63					

.$35 °

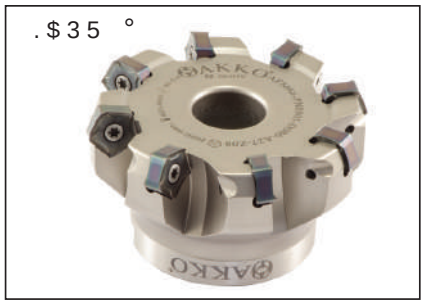

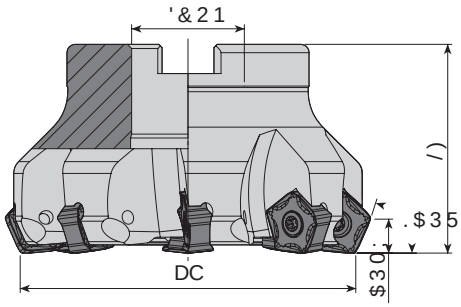

7DN×P .RGX Ordering Code *Bestell-Bezeichnung*	6WRN Stock *Lager*	7DN×P gOo•OHUL.HVPFL Dimension (mm) *Abmessung (mm)*					<HGHN 3DUoDOD Ersatzteile / Spare Parts / Insert *Wendeschneidplatte*	8o 6×NPD 9LGDV Screw *Schraube*	7RUN $QDKWDU Torx Key *Torx-Schlüssel*	0RQWDM Mounting Screw *%HIHVWÕJX*
		DC	=()	3&21/)	$30;					
$)0 31 ' $	●	+50	5	22	40	8	3108	0 [	7	0 [
$)0 31 ' $	●	+63	6	22	40	8				0 [
$)0 31 ' $	●	+80	8	27	50	8				0 [
$)0 31 ' $	●	+100	10	32	50	8				-
$)0 31 ' %	●	+125	12	40	63	8				

5 6Dù Rechts / Links / 6RO HIW
● *Stokta / In Stock / Auf Lager* *Stokta Yok / Non Stock Item / Kein Lagerartikel, Lieferzeit auf Anfrage*
. < & 5 5FXQD 8\JXQGXU . < & 5 5DWLE WOH Kompaktwendeplatten.

6LSDULü gUQHùLQ Bestellbeispiel / Ordering Example
DG sFW $+)0 62 ' $ =
.HVPH +HVDE× 6 Cutting Schnittwerte / Pag. 429
0RQWDM gOo•OHUL 6 / Mounting Reference / Pag. 426

. < & 5 FXQD 8\JXQGXU . & & 5 SDWURH KDUWPHWDOOSODWWHQ Zerspanbare Hartmetallplatten.

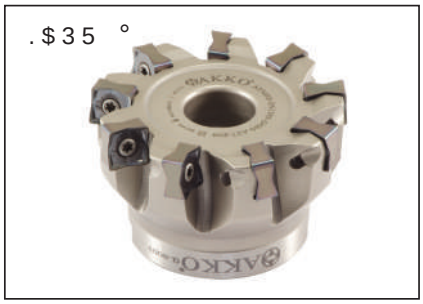

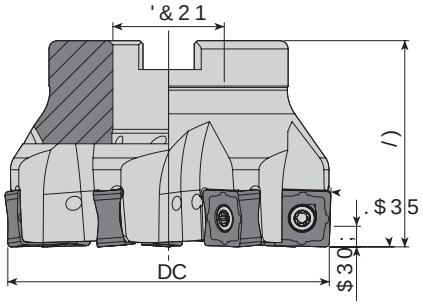

7DN×P .RGX
Ordering Code
Bestell-Bezeichnung

6WRN Stock *Lager*	7DN×P gOo•OHUL.HVPFL Dimension (mm) *Abmessung (mm)*					<HGHN 3DUoDO Ersatzteile / Spare Parts /			
	DC	=()3&21/)	$30;			Insert *Wendeschneidplatte*	86×NPD 9LGDV× Screw *Schraube*	7RUN $QDKWDU Torx Key *Torx-Schlüssel*	0RQWDM gOo•OHUL Mounting Screw *%HIHVWÔJXQJ*
$)0 61 ' $ ●	=50	4	22	40	5				
$)0 61 ' $ ●	=50	5	22	40	5				0 [
$)0 61 ' $ ●	=63	5	22	40	5				
$)0 / 61 ' $ ●	= 63	7	22	40	5				
$)0 61 ' $ ●	=63	7	22	40	5				
$)0 61 ' $ ●	=80	6	27	50	5	6108	0 [	7	0 [
$)0 61 ' $ ●	=80	9	27	50	5				
$)0 61 ' $ ●	=100	7	32	50	5				0 [
$)0 61 ' $ ●	=100	11	32	50	5				
$)0 61 ' % ●	125	13	40	63	5				-

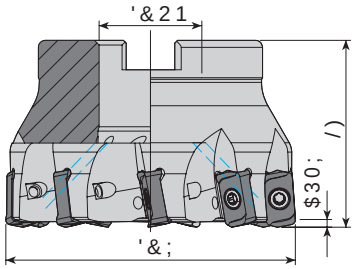

7DN×P .RGX
Ordering Code
Bestell-Bezeichnung

6WRN Stock *Lager*	7DN×P gOo•OHULHVPFL Dimension (mm) *Abmessung (mm)*					<HGHN 3DUoDO Ersatzteile / Spare Parts			9LGD
	DC	=()3'&21 /)	$30;			Insert *Wendeschneidplatte*	86×NPD 9LGDV× Screw *Schraube*	7RUN $QDKWDU Torx Key *Torx-Schlüssel*	0RQWDM gOo•OHUL Mounting Screw *%HIHVWÔJXQJ*	*VVFKU*
$)0 /2 ' $ = ● +	40	5	16	40	10				0 [	
$)0 /2 ' $ = ● +	50	5	22	40	10	/208	0 [	7		
$)0 /2 ' $ = ● +	63	6	22	40	10					
$)0 /2 ' $ = ● +	50	4	22	40	15					
$)0 /2 ' $ = ● +	63	5	22	40	15	/208	0 [	7	0 [	

5 6Dù Technik W 6RO Links / H I W

● *Stokta / In Stock / Auf Lager* *Stokta Yok / Non Stock Item / Kein Lagerartikel, Lieferzeit auf Anfrage*

. < & 5 FXQD 8\JXQGXU . & & 5 SDWURH KDUWPHWDOOSODWWHQ Zerspanbare Hartmetallplatten.

. H V P H + H V D E × 6 0 R Q W D M g O o • O H U L 6 Cutting Schneidteile / P. 429 / Mounting Befestigung / P. 426

6 L S D U L ü g U Q H ù L Ersatzteile / Spare Parts D G s • F W $)0 61 ' $ = Ersatzteile / Spare Parts / P. 429

.<&5 FXQD 8\JXQGXU .&&5SQ WWUEVH Kompaktfräser mit Wendeschneidplatten.

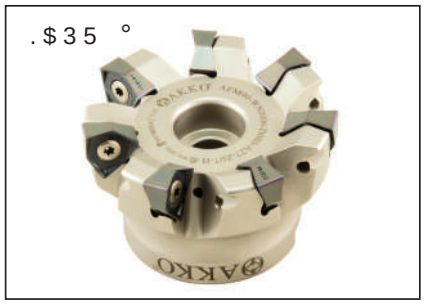

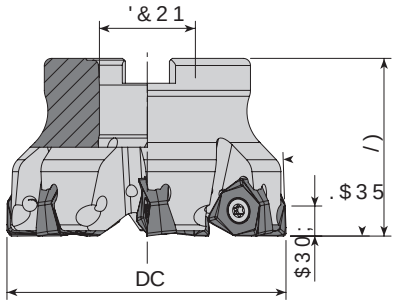

7DN×P .RGX Ordering Code *Bestell-Bezeichnung*	6WRN Stock *Lager*	7DN×P gOo•OHUL.HVPFL Dimension (mm) *Abmessung (mm)*					Insert *Wendeschneidplatte*	<HGHN 3DUoDODUL Ersatzteile / Spare Parts / 8o 6×NPD Screw *Schraube*	9LGDV7RUN Torx Key *Torx-Schlüssel*	$QDKWDU0RQWDM Mounting Screw *%HIHVWÔJXQJ*
		DC	=()3&21/)			$30;				
$)0 :1 ' $ =	●	50	4	16	40	8	:10;	0 [	7	0 [
$)0 :1 ' $ =	●	63	5	22	40	8				0 [
$)0 :1 ' $ =	●	80	7	27	50	8				0 [

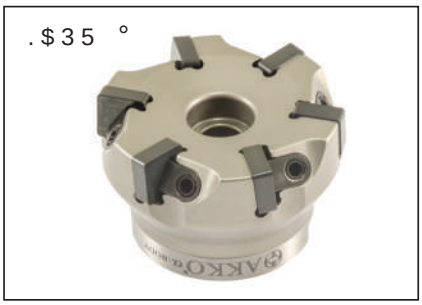

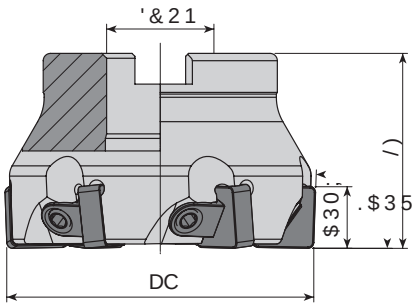

7DN×P .RGX Ordering Code *Bestell-Bezeichnung*	6WRN Stock *Lager*	7DN×P gOo•OHUL .HVPFL Dimension (mm) *Abmessung (mm)*					Insert *Wendeschneidplatte*	<HGHN 3DUoDODUL Ersatzteile / Spare Parts / 8%DVN× Wedge Clamp *Spannpratze*	3DUoDODVN× Clamp Screw *Klemmschraube*	9LGDV$QDKWDU Allen Key *Innensechskantschlüssel*	$QDKWDU0RQWDM Mounting Screw *%HIHVWÔJXQJ*
		DC	=()3&21/)			$30;					
$)0 &61 ' $	●	50	5	22	40	11	61	$&.	$.9 0 [	$$/	0 [
$)0 &61 ' $	●	63	6	22	40	11					0 [
$)0 &61 ' $	●	80	7	27	50	11					0 [
$)0 &61 ' $	●	100	8	32	50	11					-
$)0 &61 ' %	●	125	11	40	63	11					

5 6Dù Fetch 1K W 6RO Links / HIW

● *Stokta / In Stock / Auf Lager* *Stokta Yok / Non Stock Item / Kein Lagerartikel, Lieferzeit auf Anfrage*

6LSDULü gUQHLL Bestellbeispiel / Q J DG s•FW $)0 :1 ' $ =

/01 8FXQD 8\JXQGXU /01 &RPSDWLEOH :LWK /01 Inserts. Kompatibel mit /01 Wendeplatten.

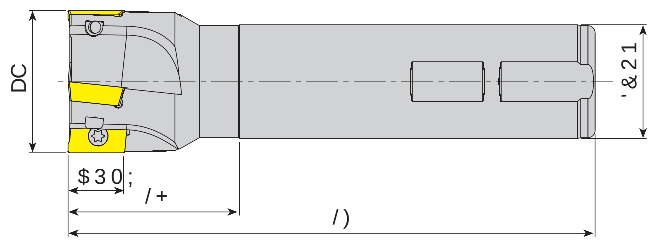

7DN×P .RGX Ordering Code *Bestell-Bezeichnung*	6WRN Stock *Lager*	DC	=()3	'&21	/)	/+	$30;	Insert *Wendeschneidplatte*	Screw *Schraube*	Torx Key *Torx-Schlüssel*
$(0 $3 / ' & /	=●	+ 25	2	25	120	45	16	$3	0 [	80-7
$(0 $3 / ' & /	● =	25	2	25	150	55	16			
$(0 $3 / ' & /	● =	25	2	25	200	55	16			
$(0 $3 / ' & /	● =	25	2	25	250	100	16			
$(0 $3 / ' : /	= ● +	30	3	25	120	40	16			
$(0 $3 / ' & /	=●	+ 32	3	32	120	45	16			
$(0 $3 / ' & /	● =	32	3	32	150	55	16			
$(0 $3 / ' & /	● =	32	3	32	200	55	16			
$(0 $3 / ' & /	● =	32	3	32	250	100	16			
$(0 $3 / ' & /	=●	+ 40	4	32	120	40	16			
$(0 $3 / ' & /	● =	40	4	32	150	40	16			
$(0 $3 / ' & /	● =	40	4	32	200	40	16			
$(0 $3 / ' & /	● =	40	4	32	250	40	16			
$(0 $3 ' & /	●=	25	2	25	120	40	16	$3		
$(0 $3 ' & /	●=	26	2	25	200	40	16			
$(0 $3 ' & /	●=	26	2	25	250	40	16			
$(0 $3 ' & /	○=	26	2	25	300	40	16			
$(0 $3 ' : /	●	28	2	25	75	20	16			
$(0 $3 ' & /	●=	32	3	25	150	40	16			
$(0 $3 ' & /	●=	33	3	32	250	40	16			
$(0 $3 ' & /	●=	33	2	32	300	40	16			

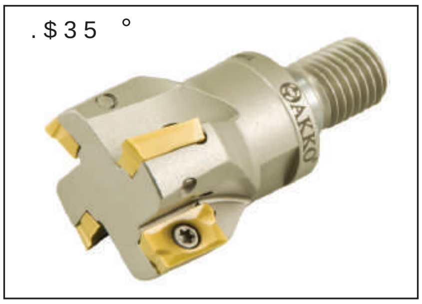

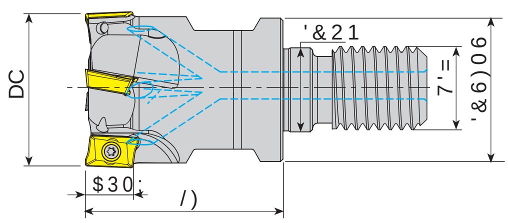

7DN×P .RGX Ordering Code *Bestell-Bezeichnung*	6WRN Stock *Lager*	DC	=()3	'&6)06	7'=	/)	'&21	$30;	Insert *Wendeschneidplatte*	Screw *Schraube*	Torx Key *Torx-Schlüssel*
$(0 $3 / ' 0 /	=●	+25	2	21	0	43		16	$3	0 [	7
$(0 $3 / ' 0 /	=●	+32	3	29	0	43	17	16			
$(0 $3 / ' 0 /	=●	+40	4	29	0	43	17	16			

5 6Dù *Rechts* Right 6RO *Links* Left
● 6WRNWD *Auf Lager* In Stock 6WRNWD <RN *Kein Lager* No Stock, *Lieferzeit auf Anfrage*
/01 8FXQD 8\JXQGXU /01 &RPSDWLEOH :LWK /01 Inserts. Kompatibel mit /01 Wendeplatten.

6LSDULü gUQHùL Order Example *Bestellbeispiel*: $(0 $3 / ' & / =
.HVPH +HVDEÕ 6 Cutting Calculation P 429 *Schnittberechnung*: P 429
6×NPD 7RUN 'HùHUL 6 Tightening Torque P 428 / *Anzugsmoment* P 428

/01 8FXQD 8\JXQGXU / & & ,PSVDWWLWH O HKDOWHUOL

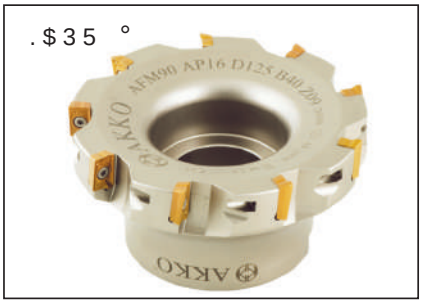

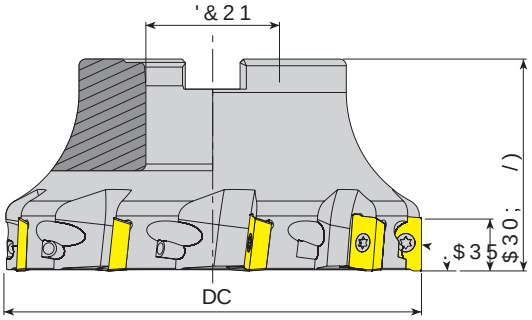

7DN×P .RGX
Ordering Code
Bestell-Bezeichnung

<HGHN 3DUoDO DEsatzteile/Spare Parts/

6WRN Stock *Lager*	7DN×P gOo•OHUL.HPPFL Dimension (mm) *Abmessung (mm)*				Insert *Wendeschneidplatte*	8o 6×NPD Screw *Schraube*	9LGDV7RUN $QDKWDU0RQWDM Torx Key *Torx-Schlüssel*	Mounting Screw *%HIHVWÔJXQ*
	DC	=()3&21/)		$30;				
●	50+	5	22	40	16	$3	0 [	7	0 [
●	63+	6	22	40	16				0 [
●	80+	7	27	50	16				

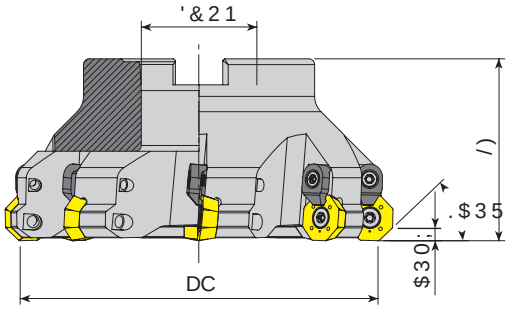

7DN×P .RGX
Ordering Code
Bestell-Bezeichnung

<HGHN 3DUoDO DEsatzteile/Spare Parts/

6WRN Stock *Lager*	7DN×P gOo•OHUHLVLFFPL Dimension (mm) *Abmessung (mm)*					Insert *Wendeschneidplatte*	8o 6×NPD Screw *Schraube*	9LGDV%DUN× Wedge Clamp *Spannpratze*	3DU%DVN× Clamp Screw *Klemmschraube*	9LGDV7RUN× $QDKWDU0RQWDM Torx Key *Torx-Schlüssel*	Mounting Screw *%HIHVWÔJXQ*
	DC	=()3&21/)			$30						
●	+80	6	27	50	4	2'	0 [	$&.	0 [	7	0 [
●	+100	7	32	50	4						0 [
●	=125	8	40	63	4						-

5 6Dù *Technik/Technique* 6RO *Links/Liens* H I W
● 6WRNWDXI *Auf Lager/Stock* 6WRFN *Kein Lagerartikel/Item not in stock* 1DFKOLHIHUEDU *Nachlieferbar/Available on request* *Auf Anfrage*
/01 8FXQD 8\JXQGXU / & & ,PSVDWWLWH O HKDOWHUOL

.HVPH +HVDE× 6 6LSDUL ü gUQHùL *Bestellbeispiel/Ordering example* DG sHFN $)0 $3 /' $ =
Cutting Conditions/*Schnittbedingungen* P 428/*P 428* P 429/*P 429*

/01 8FXQD 8\JXQGXU / & & PQSVDHWLE O HKzpAWendeplatten.

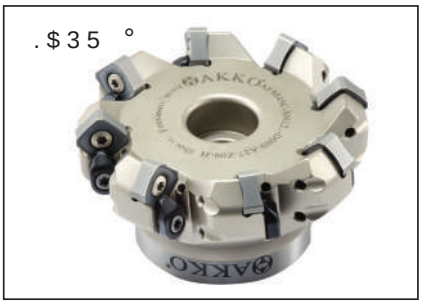

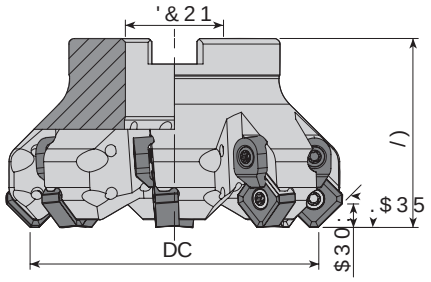

7DN×P .RGX
Ordering Code
Bestell-Bezeichnung

<HGHN 3DUoDO Ersatzteile / Spare Parts /

6WRN Stock *Lager*	7DN×P gOo•OHUHLVLFF Dimension (mm) *Abmessung (mm)*					Insert *Wendeschneidplatte*	6×NPD Screw *Schraube*	9LG Wedge Clamp *Spannpratze*	3DU%DVW Clamp Screw *Klemmschraube*	9 7RUDW Torx Key *Torx-Schlüssel*	0RQWDK Mounting Screw *%HIHVWLJX*
	DC	=()	3&	21	/)	$30					
$)0 & 61 ' $	50	4	22	42	6	61	0 [	$&.	0 [	7	0 ;
$)0 & 61 ' $	50	5	22	42	6						
$)0 & 61 ' $	63	6	22	42	6						0 ;
$)0 & 61 ' $	63	7	22	42	6						
$)0 &/ 61 ' $	63	7	22	42	6						
$)0 & 61 ' $	80	7	27	52	6						
$)0 & 61 ' $	80	8	27	52	6						0 [
$)0 &/ 61 ' $	80	8	27	52	6						
$)0 & 61 ' $	100	8	32	52	6						
$)0 & 61 ' $	100	10	32	52	6						0 [
$)0 &/ 61 ' $	100	10	32	52	6						
$)0 & 61 ' %	125	11	40	65	6						
$)0 &/ 61 ' %	125	11	40	65	6						
$)0 & 61 ' &	160	12	40	65	6						-
$)0 & 61 ' &	200	14	60	65	6						
$)0 &/ 61 ' &	200	14	60	65	6						

5 6Dù *Technik* 6RO *Links* 6LSDULü gUQHùL *Zeichnung* ([

● *Stokta / In Stock / Auf Lager* *Stokta Yok / Non Stock Item / Kein Lagerartikel, Lieferzeit auf Anfrage*

DG sHFW $)0 & 2' ' $ =

/01 8FXQD 8\JXQGXU / & & PQSVDHWLE O HKzpAWendeplatten. .HVPH +HVDE× 6 Cutting *Schneidenanzahl* *P 429*

P 429

076%8FXQD 8\JXQGXU 076%&RPSDWLEOH ZHQGHSODWWHQ 076%Kompatible Wendeplatten.

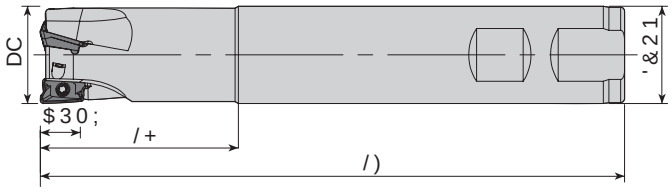

Ersatzteile Spare Parts

7DNxP .RGX Ordering Code *Bestell-Bezeichnung*	6WRN Stock *Lager*	7DNxP gOo•OHUL.HPVPLF Dimension (mm) *Abmessung (mm)*						<HGHN 3DUoDO Insert *Wendeschneidplatte*	8o 6xNPD Screw *Schraube*	9LGDVx 7RUN Torx Key *Torx-Schlüssel*
		DC	=()3'&21	/)	/+	$30;				
$(0 $2 ' : /	=	16	2	16	150	50	10	$2	0 [	7
$(0 $2 ' & /	= +	16	2	16	160	25	10			
$(0 $2 ' & /	= +	17	2	16	150	25	10			
$(0 $2 ' & /	= +	18	2	16	160	25	10			
$(0 $2 ' & /	= +	20	3	20	160	30	10			
$(0 $2 ' & /	• =	20	2	20	100	30	10			
$(0 $2 ' & /	= +	21	3	20	220	30	10			
$(0 $2 ' & /	= +	22	3	20	160	30	10			
$(0 $2 ' & /	• =	25	2	25	150	50	10			
$(0 $2 ' & /	= +	25	4	25	160	50	10			
$(0 $2 ' : /	• =	25	3	25	150	50	10			
$(0 $2 ' & /	= +	26	4	25	150	35	10			
$(0 $2 ' & /	= +	26	4	25	160	35	10			
$(0 $2 ' : /	• =	32	4	32	150	50	10			
$(0 $2 ' & /	= +	32	5	32	160	50	10			

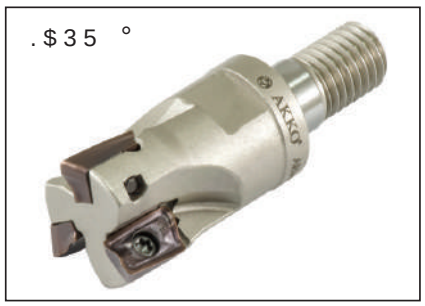

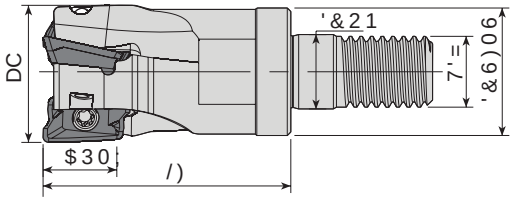

Ersatzteile Spare Parts

7DNxP .RGX Ordering Code *Bestell-Bezeichnung*	6WRN Stock *Lager*	7DNxP gOo•OHUL.HPVPLF Dimension (mm) *Abmessung (mm)*							<HGHN 3DUoDO Insert *Wendeschneidplatte*	8o 6xNPD Screw *Schraube*	9LGDVx 7RUN Torx Key *Torx-Schlüssel*
		DC	=	'&6)067'=	/)	'&21	$30;				
$(0 $2 ' 0 /	• =	16	2		0	30		10	$2	0 [	7
$(0 $2 ' 0 /	• =	20	3	18	0	35		10			

5 6Dù *Technische Hinweise* 6RO *Links* HIW

• 6WRNWD *Auf Lager* 6WRNRVWD <RN/ *Kein Lagerartikel, Lieferzeit auf Anfrage*

076%8FXQD 8\JXQGXU 076%&RPSDWLEOH ZHQGHSODWWHQ 076%Kompatible Wendeplatten.

6LSDULü gUQHùL *Ersatzteile* QJ

DG sFFW $(0 $2 ' : /

.HVPH +HVDE× 6 Cutting Calculations *Schnittberechnung:* P 429

076%8FXQD 8\JXQGXU 076%&RPSDQWHLEH ZKompaktbeWendeplatten. 076%

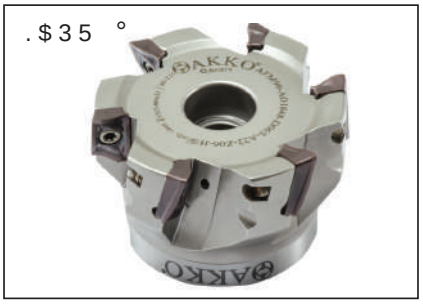

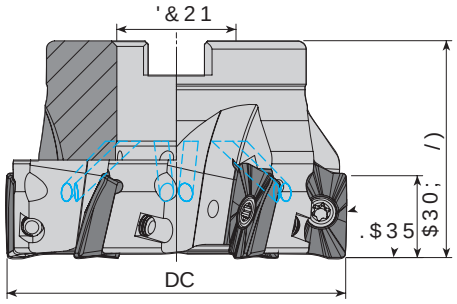

7DN×P .RGX
Ordering Code
Bestell-Bezeichnung

<HGHN 3DUoDO Ersatzteile/are Parts /

6WRN Stock *Lager*	7DN×P gOo•OHUL.HVPFL Dimension (mm) *Abmessung (mm)*					Insert *Wendeschneidplatte*	8o 6×NPD 9LGDV×7RUN $QDKWDU0RQWDM Screw *Schraube*	Torx Key *Torx-Schlüssel*	Mounting Screw *%HIHVWÔJXQ*
	DC	=()3'&21	/)	$30;					
$)0 $2 ' $	50	5	22	40	10	$2	0 [	7	0 [
$)0 $2 ' $	50	5	22	40	15	$2	0 [	7	
$)0 $2 ' $	68	6	22	40	15				

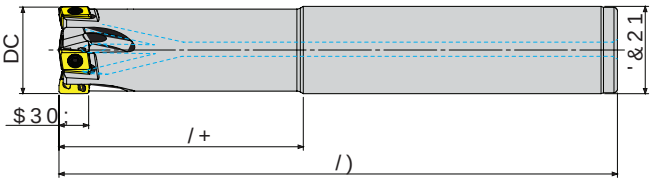

7DN×P .RGX
Ordering Code
Bestell-Bezeichnung

<HGHN 3DUoDO Ersatzteile/are Parts /

6WRN Stock *Lager*	7DN×P gOo•OHUL.HVPFL Dimension (mm) *Abmessung (mm)*						Insert *Wendeschneidplatte*	8o 6×NPD 9LGDV×7RUN $Q Screw *Schraube*	KWDU Torx Key *Torx-Schlüssel*
	DC	=()3'&21	/)	/+	$30;				
$(0 /2 ' & / = ○+	16	2	16	160	60	8	/2*8	0 [	7
$(0 /2 ' & / = ○+	18	2	16	160	25	8			
$(0 /2 ' & / = ○+	20	3	20	160	60	8			
$(0 /2 ' : / = ●	20	3	20	100	30	8			
$(0 /2 ' & / = ○+	22	3	20	160	30	8			
$(0 /2 ' & / = ○+	25	4	25	160	70	8			
$(0 /2 ' : / = ●	25	3	25	91	30	8		0 [	7
$(0 /2 ' & / = ●+	32	5	32	160	70	8			

5 6Dù Technik/ 6RO Links/ HIW
● 6WRNWDAuf Lage6WRFNRNWD <RN/ Keine Lagerhaltung/ Lieferzeit auf Anfrage
076%8FXQD 8\JXQGXU 076%&RPSDQWHLEH ZKompaktbeWendeplatten. 076%

6LSDUù gUQHùL Beispiel/QJ ([
DG sFFW $)0 $2 ' $ =
.HVPH +HVDE× 6 Cutting Calculation/ P 428 / P 429

076%8FXQD 8\JXQGXU 07&6%QWHLEWH ZKUpatronenWendeplatten.

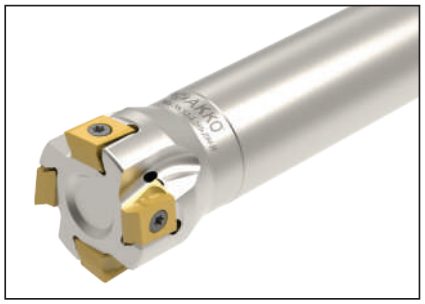

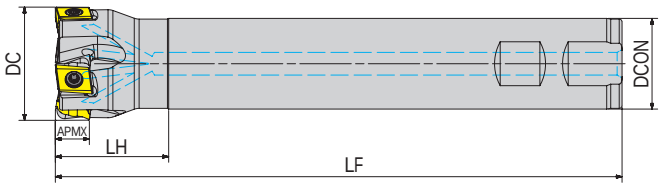

7DN×P .RGX
Ordering Code
Bestell-Bezeichnung

<HGHN 3DUoDO Ersatzteile Spare Parts

6WRN Stock *Lager*	7DN×P gOo•OHUL.HPPFL Dimension (mm) *Abmessung (mm)*						Insert *Wendeschneidplatte*	8o 6×NPD Screw *Schraube*	9LGDV×7RUN $Q Torx Key *Torx-Schlüssel*
	'&;	=()3'&21	/)	/+	$30;				
$(0 /2 ' : / = ○	32	3	32	105	45	11	/2*8	0 [	7
$(0 /2 ' : / = ○	40	4	32	200	40	11			

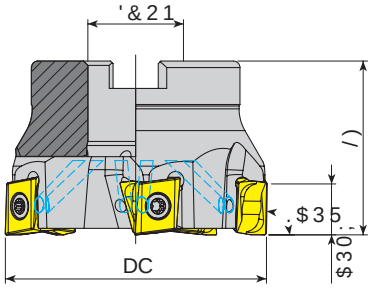

7DN×P .RGX
Ordering Code
Bestell-Bezeichnung

<HGHN 3DUoDO Ersatzteile Spare Parts /

6WRN Stock *Lager*	7DN×P gOo•OHUL.HPPFL Dimension (mm) *Abmessung (mm)*					Insert *Wendeschneidplatte*	8o 6×NPD Screw *Schraube*	9LGDV×7RUN $QDKWDU0RQWDM Torx Key *Torx-Schlüssel*	Mounting Screw *%HIHVWÖJXQ*
	DC	=()3&21/)			$30;				
$)0 /2 ' $ = ●	40	6	16	40	8	/2*8	0 [	7	0 [
$)0 /2 ' $ = ●	50	5	22	40	8				
$)0 /2 ' $ = ●	50	7	22	40	8				0 [
$)0 /2 ' $ = ●	63	6	22	40	8				
$)0 /2 ' $ = ●	40	4	16	40	11	/2*8	0 [	7	0 [
$)0 /2 ' $ = ●	50	5	22	40	11				
$)0 /2 ' $ = ●	63	5	22	40	11				0 [
$)0 /2 ' $ = ●	63	6	22	40	11				
$)0 /2 ' $ = ●	80	7	27	50	11				0 [
$)0 /2 ' $ = ●	100	7	32	50	11				0 [

5 6Dù *Fe.-Nr.* 6RO *Links* HIW
● 6WRNWDU *Auf Lag.* 6WRFN NWD <RN/ *Kein Lag.* 9RUUDWLJ *Lieferzeit auf Anfrage*
076%8FXQD 8\JXQGXU 07&6%QWHLEWH ZKUpatronenWendeplatten.

6LSDUIù gUQHù L *Ersatzteilliste* QJ
DG sFFW $(0 /2 ' : / =
.HVPH +HVDE× 6 Cutting *Schneiden* *P 429*
6×NPD 7RUN 'HUHU 6 *Tightening Torque* *P 428*

076%8FXQD 8\JXQGXU 07&6&SQWHLEWH ZKLompatible Wendeplatten.

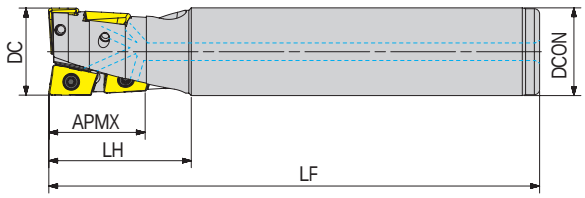

7DN×P .RGX
Ordering Code
Bestell-Bezeichnung

6WRN Stock *Lager*	7DN×P gOo•OHUL.HVPLFL Dimension (mm) *Abmessung (mm)*						Insert *Wendeschneidplatte*	8o6×NPD Screw *Schraube*	9LGDV×7RUN Torx Key *Torx-Schlüssel*
	'&;	=()3'&21	/)	/+	$30;				
$'042'&/= ○+	20	4-2	20	130	35	“	4207 50	0 [	7
$'042'&/= ○+	20	4-2	20	185	60	22			
$'042'&/= ○+	25	4-2	25	140	40		4207 50	0 [	
$'042'&/= ○+	25	4-2	25	220	75				
$'042'&/= ○+	32	4-2	32	150	50	35	4207 50	0 [	7
$'042'&/ =○+	32	2	32	200	50				
$'042'&/= ○+	32	4-2	32	230	90	35			
$'042'&/ =○+	32	2	32	230	50				
$'042'&/ =○	40	4-2	32	160	60	44	4207 50	0 [	7
$'042'&/ =○	40	4-2	32	240	60	44			

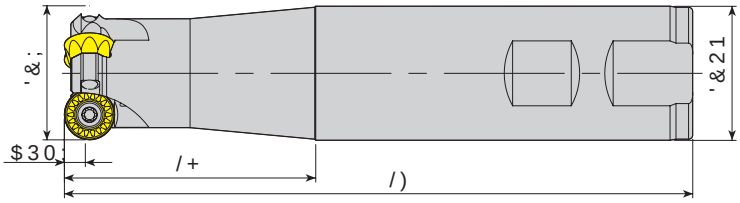

7DN×P .RGX
Ordering Code
Bestell-Bezeichnung

6WRN Stock *Lager*	7DN×P gOo•OHULHVPLFL Dimension (mm) *Abmessung (mm)*						Insert *Wendeschneidplatte*	8×NPD Screw *Schraube*	9%GDV×× Wedge Clamp *Spannpratze*	8DU%DVN× Clamp Screw *Schraube*	9LGDV×$ Torx Key *Torx-Schlüssel*
	'&;	=()3&21/)	/+	$30;							
$(0553 70': /= ●+	20	2	20	150	60	4	5307 70	0 [	-	-	7
$(0553 70': /= ●+	25	3	25	200	100	4					
$(0553 70': /= ●+	25	2	25	200	100	5	5307 70	0 [	-	-	
$(0553 70': /= ●+	32	3	32	200	100	5					
$(0553 0'&/ ●=	25	2	25	180	50	6	5307	0 [	-	-	7
$(0553 0'&/ =●+	25	2	25	180	50	6					
$(0553 0': /= ●+	32	3	32	150	60	6					
$(0553 0': /= ●+	32	3	32	200	100	6					
$(0553 0'&/ ●=	36	3	25	160	30	3					
$(0553 0': /= ●+	40	2	16	150	35	8	5307	0 [	-	-	7
$(0553 0': /= ●+	40	2	16	200	35	8					

076%8FXQD 8\JXQGXU 07&6PSDWLEOH ZHQGHOSODWWHQ Kompatible Wendeplatten. 076%

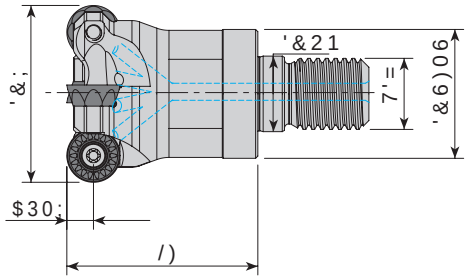

7DN×P .RGX
Ordering Code
Bestell-Bezeichnung

<HGHN 3DUoDO Ersatzteile / Spare Parts

6WRN Stock *Lager*	7DN×P gOo•OHUL.HVPL Dimension (mm) *Abmessung (mm)* '&; =()3&)067'= /) '&21 $30;								OHUL.HVPL Insert *Wendeschneidplatte*	8o 6×NPD Screw *Schraube*	9LGDV× 7RUN $ Torx Key *Torx-Schlüssel*
$(05 53 7 0' 0 / =●	+20	2	18	0	30		4	5307 7	0 [	7
$(05 53 7 0' 0 / =●	+25	2	21	0	35		5	5307 7	0 [	
$(05 53 7 0' 0 / =●	+32	3	29	0	43	17	5			7
$(05 53 0' 0 / =●	+32	3	29	0	43	17	6	5307	0 [	
$(05 53 0' 0 / =●	+40	4	29	0	43	17	6			

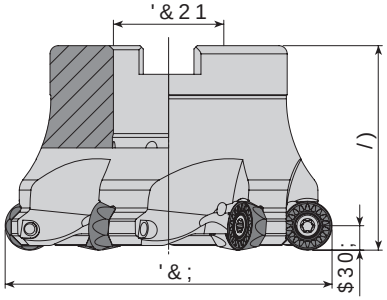

7DN×P .RGX
Ordering Code
Bestell-Bezeichnung

<HGHN 3DUoDO Ersatzteile / Spare Parts /

6WRN Stock *Lager*	7DN×P gOo•OHUL.HVPL Dimension (mm) *Abmessung (mm)* '&; =()3&21/) $30;						OHUL.HVPL Insert *Wendeschneidplatte*	8o 6×NPD Screw *Schraube*	9LGDV× 7RUN $QDKWDU Torx Key *Torx-Schlüssel*	0RQWDM Mounting Screw %HIHVWLJXQ	
new $)05 53 0' $ =●	+40	4	16	40	-	5307	0 [	7	0 [		
$)05 53 0' $ =●	+42	4	16	40	6						
$)05 53 0' $ =●	+50	4	22	50	6					0 [	
$)05 53 0' $ =●	+52	5	22	50	6						
$)05 53 0' $ =●	+63	5	22	50	6						
$)05 53 0' $ =●	+80	6	27	50	6					0 [	

5 6Dù Technik / Links / H I W

● *Stokta / In Stock / Auf Lager* *Stokta Yok / Non Stock Item / Kein Lagerartikel, Lieferzeit auf Anfrage*

076%8FXQD 8\JXQGXU 07&6PSDWLEOH ZHQGHOSODWWHQ Kompatible Wendeplatten. 076%

6LSDULù gUQHùL Beispiel / Q J (
DG sFFW $(05 53 7 0' 0 / =
.HVPH +HVDE× 6 Cutting Schneidkante / P 429
0RQWDM gOo•OHUL 6 / Mounting Reference / P 426 /

076%8FXQD 8\JXQGXU 07&6PQWHLEWH ZKompaktbeWendeplatten.

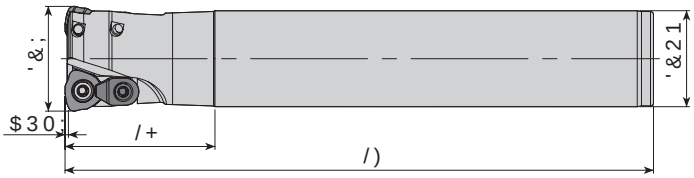

7DN×P .RGX
Ordering Code
Bestell-Bezeichnung

6WRN Stock *Lager*	7DN×P gOo•CHULHVFKQHLGHSODWWH Dimension (mm) *Abmessung (mm)*						<HGHN 3DUoDOODEHLOH Ersatzteile / Spare Parts				
	'&;	=()	3&21	/)	/+	$30;	Insert *Wendeschneidplatte*	Screw *Schraube*	Wedge Clamp *Spannpratze*	Clamp Screw *Schraube*	Torx Key *Torx-Schlüssel*
$+)0& -' ' &/	32	2	32	150	50	1	-'0:	0[	$&.	0[	7
$+)0& -' ' &/	32	2	32	200	50	1					
$+)0& -' ' &/	35	2	32	200	50	1					
$+)0& -' ' &/	35	2	32	250	50	1					

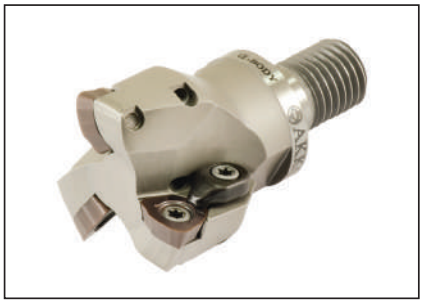

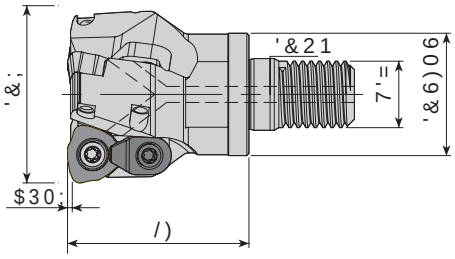

7DN×P .RGX
Ordering Code
Bestell-Bezeichnung

6WRN Stock *Lager*	7DN×P gOo•OHUL .HPPVLFKH6FKQHLGSODWWH Dimension (mm) *Abmessung (mm)*							<HGHN 3DUoDOODEHLOH Ersatzteile / Spare Parts				
	'&;	=()	3&)06	7'=/)	'&21	$30;	Insert *Wendeschneidplatte*	Screw *Schraube*	Wedge Clamp *Spannpratze*	Clamp Screw *Schraube*	Torx Key *Torx-Schlüssel*	
$+)0& -' ' 0/ = ●	32	2	29	0	43	17	-'0:	0[	$&.	0[	7	
$+)0& -' ' 0/ = ●	42	3	29	0	43	17						

5 6Dù Technische Hinweise / Technical Notes 6RQ Links / HIW
● 6WRNWDAuf Lager: 6WHFNHQ Keine Lagerhaltung, Lieferzeit auf Anfrage / Not stocked, delivery time on request

076%8FXQD 8\JXQGXU 07&6PQWHLEWH ZKompaktbeWendeplatten.

6LSDUù gUQHùL Beispiel / Example ([DG sFFW $+)0& -' ' &/ =
.HVPH +HVDE× 6 Cutting Schneidenecken / P. 429
6×NPD 7RUN 'HùHUL 6 Tightening Torque / P. 428

076%8FXQD 8\JXQGXU 07&6%&RPSDFW WHLEWH ZHQGHSODWWHQ 076%Kompaktbeiwendeplatten.

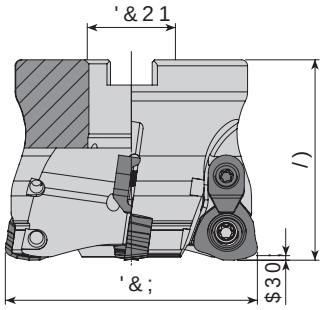

7DN×P .RGX
Ordering Code
Bestell-Bezeichnung

<HGHN 3DUoDO Ersatzteile / Spare Parts /

6WRN Stock Lager	7DN×P gOo•OHUL Dimension (mm) Abmessung (mm) '&;	=()	3	&21	/	$30	Insert Wendeschneidplatte	Screw Schraube	Wedge Clamp Spannpratze	Clamp Screw Klemmschraube	Torx Key Torx-Schlüssel	Mounting Screw %HIHVWLJX
$+)0& -' ' $	52	3	22	50								
$+)0& -' ' $	52	4	22	50								0 [
$+)0& -' ' $	63	5	22	50		-'0:	0 [	$&.	0 [	7		
$+)0& -' ' $	80	6	27	50								0 [
$+)0& -' ' $	100	7	32	50								0 [
$+)0& -' ' $	52	3	22	50	2	-'0:	0 [			7		0 [
$+)0& -' ' $	63	4	22	50	2							0 [

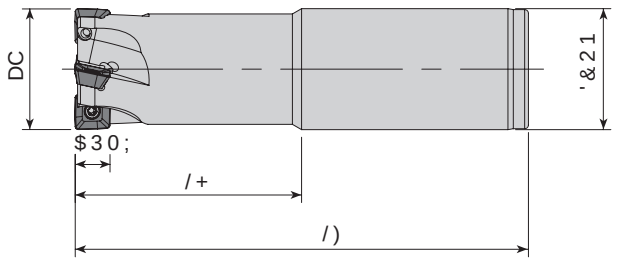

7DN×P .RGX
Ordering Code
Bestell-Bezeichnung

<HGHN 3DUoDO Ersatzteile / Spare Parts

6WRN Stock Lager	7DN×P gOo•OHUL Dimension (mm) '&;	=()3	'&21	/	/+	$30;	Insert Wendeschneidplatte	Screw Schraube	Torx Key Torx-Schlüssel
$+)0 63 ' & / = +•	16	2	16	160	30				
$+)0 63 ' & / = +•	17	2	16	160	30		630;	0 [	7
$+)0 63 ' & / = +•	20	2	20	160	30				
$+)0 63 ' & / = +•	21	2	20	160	30				

5 6Dù Technik / Technique / 6RO Links / HIW
• 6WRNWDXI Lager / Stock / 6WRFN RQ ODJHU <RN Kein Lagerartikel, Lieferzeit auf Anfrage
076%8FXQD 8\JXQGXU 07&6%&RPSDFW WHLEWH ZHQGHSODWWHQ 076%Kompaktbeiwendeplatten.

6LSDUL gUQHL Beispiel / Example
DG sFFW $+)0& -' ' $ =
.HVPH +HVDE× 6 Cutting Schneidenschraube / P.429 / P 429
0RQWDM gOo•OHUL 6 / Mounting Montageschraube / P.426 / P 426

076%8FXQD 8\JXQGXU 07&6PQWLEDWH ZKompaktbeWendeplatten.

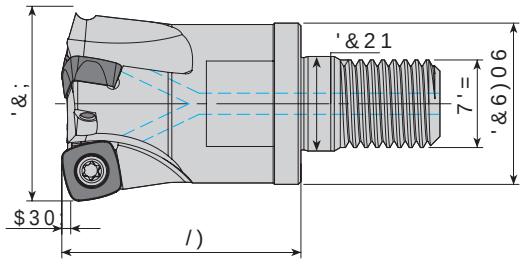

Ersatzteile/Spare Parts

7DN×P .RGX Ordering Code *Bestell-Bezeichnung*	6WRN Stock *Lager*	7DN×P gOo•OHUL.HPVPL Dimension (mm) *Abmessung (mm)* '&;	=()	3&	6)06	7'=	/)	'&21	$30;	Insert *Wendeschneidplatte*	Screw *Schraube*	Torx Key *Torx-Schlüssel*
$+)063 '0/=	●	16	2		0	23				630;	0[	7
$+)063 '0/=	●	20	3	18	0	30						
$+)063 '0/=	●	25	4	21	0	35						

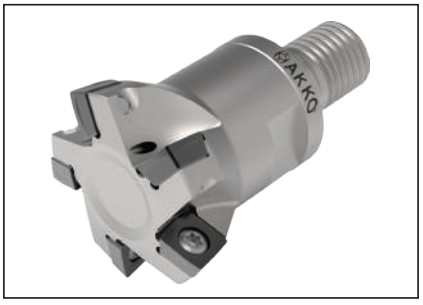

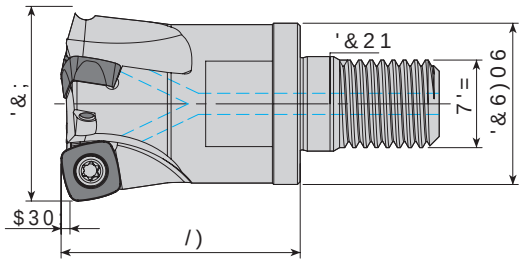

Ersatzteile/Spare Parts /

7DN×P .RGX Ordering Code *Bestell-Bezeichnung*	6WRN Stock *Lager*	7DN×P gOo•OHUL.HPVPL Dimension (mm) *Abmessung (mm)* '&;	=()	3&	6)06	7'=	/)	'&21	$30;	Insert *Wendeschneidplatte*	Screw *Schraube*	Torx Key *Torx-Schlüssel*
$+)063 '0/=	●	32	4	29	0	43	17			630;	0[	7
$+)063 '0/=	●	35	4	29	0	43	17					
$+)063 '0/=	●	42	5	29	0	43	17					

076%8FXQD 8\JXQGXU 07&6%QWHLEWH ZKomplette Wendeplatten.

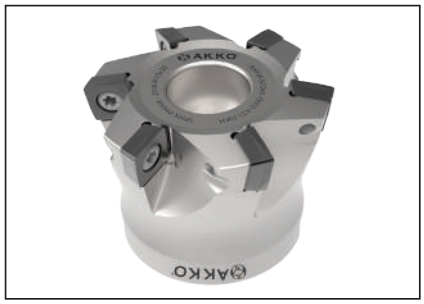

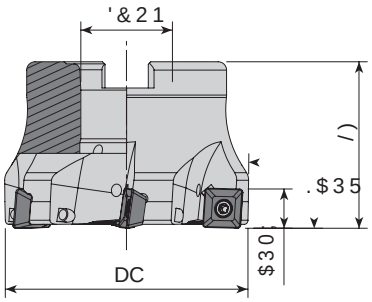

<HGHN 3DUoDO Ersatzteile Spare Parts

7DN×P .RGX Ordering Code *Bestell-Bezeichnung*	6WRN Stock *Lager*	7DN×P gOo Dimension (mm) *Abmessung (mm)*				OHULHVPLFFL Insert *Wendeschneidplatte*	86×NPD Screw *Schraube*	9LGDPRXN Torx Key *Torx-Schlüssel*	7RUN $QDKWDUQW DDrQ Mounting Screw *%HIHVWÔJX*
		DC	=()3'&21	/)	$30;				
$+)0 63 ' $	= ● +	50	6	22	40	630;	0 [	7	0 [
$+)0 63 ' $	= ● +	52	6	22	40				

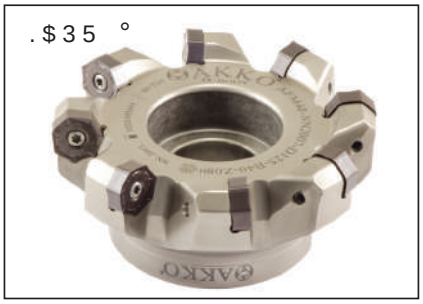

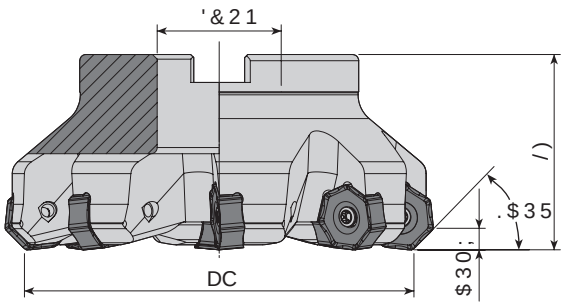

<HGHN 3DUoDO Ersatzteile Spare Parts

7DN×P .RGX Ordering Code *Bestell-Bezeichnung*	6WRN Stock *Lager*	7DN×P gOo Dimension (mm) *Abmessung (mm)*					OHULHVPLFFL Insert *Wendeschneidplatte*	86×NPD Screw *Schraube*	9LGDPRXN Torx Key *Torx-Schlüssel*	7RUN $QDKWDUQW DDrQ Mounting Screw *%HIHVWÔJX*
		DC	=()3'&21	/)	$30;					
$)0 11 ' $	= ● +	80	6	27	50	6	1108	0 [	7	0 [
$)0 11 ' %	=● +	100	7	32	50	6				
$)0 11 ' %	=● +	125	8	40	63	6				-
$)0 11 ' &	●=	160	10	40	63	6				
$)0 11 ' &	●=	200	12	60	63	6				

5 6Dù *Technik* 6RO *Links* HIW
● 6WRNWDUW *Auf Lager* 6WRFNWDUW <RN/ *Kein Lagerartikel, Lieferzeit auf Anfrage*

6LSDUlü gUQHù L *Beschleifen* DG sHFWN $+)0 63 ' $ = *Schneidkanten prüfen* *Cutting edge check* P 429

076%8FXQD 8\JXQGXU 07&6%QWHLEWH ZKomplette Wendeplatten. .HVPH +HVDE× 6 Cutting *Schneidkanten prüfen* P 429

076%8FXQD 8\JXQGXU 07676QWHUHDV ZKompaktbeWendeplatten.

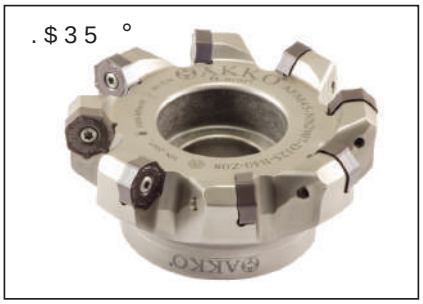

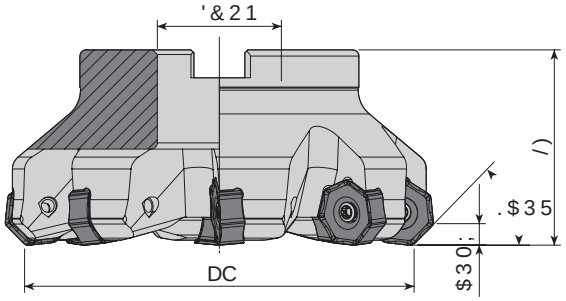

<HGHN 3DUoDO Ersatzteile/Spare Parts

7DN×P .RGX Ordering Code *Bestell-Bezeichnung*	6WRN Stock *Lager*	7DN×P gOo•OHULHV Dimension (mm) *Abmessung (mm)*					OHULHV Insert *Wendeschneidplatte*	86×NPD Screw *Schraube*	9LGDV Torx Key *Torx-Schlüssel*	$QDKWOrUQWDN Mounting Screw *%HIHVWÔJX*
		DC	=()3'&21 /)			$30;				
$)0 11 ' $	=●	+ 63	5	22	50	6	1108	0 [	7	0 [
$)0 11 ' $	=●	+ 80	6	27	50	6				0 [
$)0 11 ' $	=●	+ 100	7	32	50	6				
$)0 11 ' %	●=	125	8	40	63	6				0 [
$)0 11 ' &	●=	160	10	40	63	6				

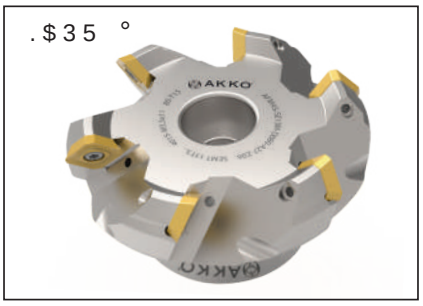

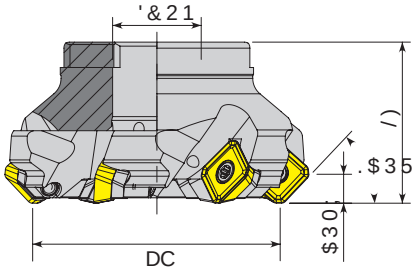

<HGHN 3DUoDO Ersatzteile/Spare Parts

7DN×P .RGX Ordering Code *Bestell-Bezeichnung*	6WRN Stock *Lager*	7DN×P gOo•OHULHV Dimension (mm) *Abmessung (mm)*					OHULHV Insert *Wendeschneidplatte*	86×NPD Screw *Schraube*	9LGDV Torx Key *Torx-Schlüssel*	$QDKWOrUQWDN Mounting Screw *%HIHVWÔJX*	9LGD *VVFKU*
		DC	=()3'&21 /)			$30;					
$)0 6(0 ' $	= ●+	50	4	22	40	6	6(07 7	0 [	7	0 [	
$)0 6(0 ' $	= ●+	63	5	22	40	6				0 [	
$)0 6(0 ' $	●	80	6	27	50	6				0 [	
$)0 6(0 ' $	●	100	7	32	50	6				0 [	
$)0 6(0 ' %	●=	125	8	40	63	6				-	

5 6Dù Rechts/Links/H I W 6R/O H I W

● *Stokta / In Stock / Auf Lager* *Stokta Yok / Non Stock Item / Kein Lagerartikel, Lieferzeit auf Anfrage*

076%8FXQD 8\JXQGXU 07676QWHUHDV ZKompaktbeWendeplatten.

6LSDULü gUQHrL Zeichenerklärung/QJ ([

DG sFW $)0 11 ' $ =

.HVPH +HVDE× 6 Cutting Schneidkanten/P 429 / P 429

0RQWDM gOo•OHUL 6 / Mounting Montagehinweise/P 426 / P 426

076%8FXQD 8\JXQGXU 07&6PQWHEDWH ZKomplatbewendeplatten. 076%

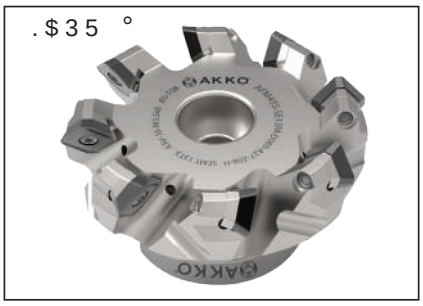

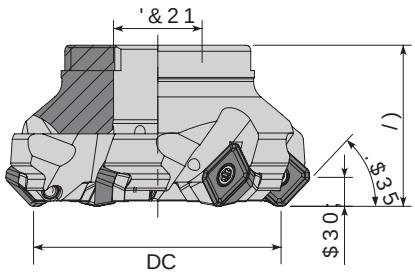

$)0 6 6(0 ' $		=	50	4	22	40	6	6(7	$$6(	$$9 0	[0 [	7	0 [
$)0 6 6(0 ' $		=	63	5	22	40	6						0 [
$)0 6 6(0 '	$		80	6	27	50	6						0 [
$)0 6 6(0 '	$		100	7	32	50	6						0 [
$)0 6 6(0 '	%		125	8	40	63	6						-

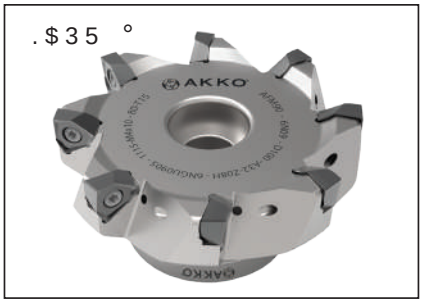

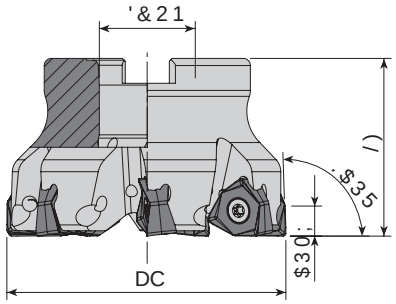

$)0 1 ' $		=	+	50	5	22	40	9	1*8	0 [	7	0 [
$)0 1 ' $		=	+	63	6	22	40	9				
$)0 1 ' $		=	+	80	7	27	50	9				0 [
$)0 1 ' $		=	+	100	8	32	50	9				0 [
$)0 1 ' $		=	+	50	4	22	50		108	0 [	7	0 [
$)0 1 ' $		=	+	63	5	22	40					
$)0 1 ' $		=	+	80	7	27	50					0 [
$)0 1 ' $		=	+	100	8	32	50					0 [
$)0 1 '	%			125	8	40	63					-

5 6Dü Rechts / Right / Droite 6RO Links / Left / Gauche 6LSDULü gUQHù Lieferbeispiel / Delivery Example / Exemple de livraison DG sFFW $)0 66(0 ' $ =

• Stokta / In Stock / Auf Lager Stokta Yok / Non Stock Item / Kein Lagerartikel, Lieferzeit auf Anfrage

076%8FXQD 8\JXQGXU 07&6PQWHEDWH ZKomplatbewendeplatten. 076%

.HVPH +HVDE× 6 Cutting Schneidplatte / P 429 / P 429
0RQWDM gOo•OHUL 6 / Mounting Elements / P 426 / P 426

076%8FXQD 8\JXQGXU 07&6RQWHLEH ZKomplettbeWendeplatten.

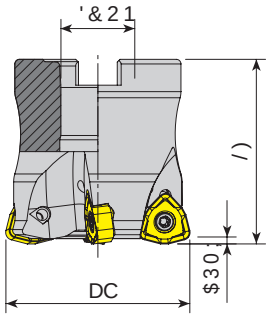

7DN×P .RGX
Ordering Code
Bestell-Bezeichnung

6WRN Stock *Lager*	7DN×P gOo•OHULHV Dimension (mm) *Abmessung (mm)*					<HGHN 3DUoDO Ersatzteile / Spare Parts			
	DC	=()3'&21/)				$30; Insert *Wendeschneidplatte*	86×NPD Screw *Schraube*	7RUN Torx Key *Torx-Schlüssel*	0RXQWDM Mounting Screw *%HIHVWÔJXQJV*
$+)0-2 '$ =●	+50	4	22	50		-208	0[	7	0;
$+)0-2 '$ =●	+63	5	22	50					

076%8FXQD 8\JXQGXU 07&6RQWHLEH ZKomplettbeWendeplatten.

17 8FXQD 8\JXQGXU 17&RQWHLEH ZKomplettbeWendeplatten.

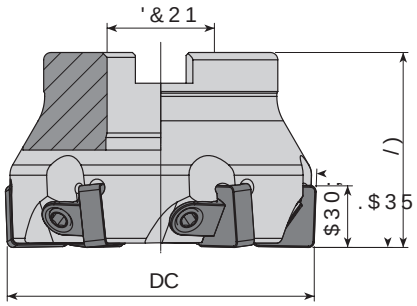

7DN×P .RGX
Ordering Code
Bestell-Bezeichnung

6WRN Stock *Lager*	7DN×P gOo•OHUL Dimension (mm) *Abmessung (mm)*					<HGHN 3DUoDO Ersatzteile / Spare Parts /				
	DC	=()3&21/)				$30; Insert *Wendeschneidplatte*	8'DN× Wedge Clamp *Spannpratze*	9LGDV Clamp Screw *Klemmschraube*	9LGDV Allen Key *Innensechskantschlüssel*	0RXQWDM Mounting Screw *%HIHVWÔJXQJV*
$)0&61 '$ ●=50	5	22	40	11		61	$&.	$.9	0[[	0[
$)0&61 '$ ●=63	6	22	40	11					$$/	0[
$)0&61 '$ ●=80	7	27	50	11						0[
$)0&61 '$ ●=100	8	32	50	11						-
$)0&61 '% ●=125	11	40	63	11						

5 6Dù *Fechas* 6RO *Links* HIW

● *Stokta / In Stock / Auf Lager* *Stokta Yok / Non Stock Item / Kein Lagerartikel, Lieferzeit auf Anfrage*

17 8FXQD 8\JXQGXU 17&RQWHLEH ZKomplettbeWendeplatten.

.HVPH +HVDE× 6 Cutting *Schneidkanten* P. 429

6×NPD 7RUN 'ùHUL 6 *Anzugsmoment* P. 428

6LSDULù gUQHùL *Beispiel* ([D DG sÞFWV $+)0-2 '$ =+

3/%87FXQD 8\JXQGXU 3&.PQVWUVOH Kompaktfräser

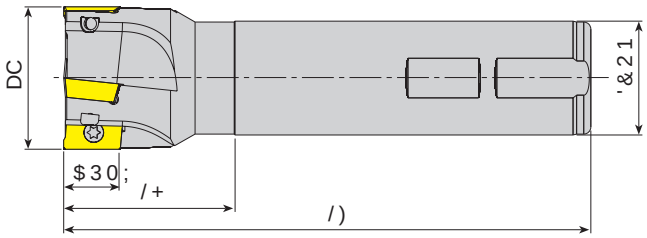

7DN×P .RGX Ordering Code *Bestell-Bezeichnung*	6WRN Stock *Lager*	7DN×P gOo•OHUL.HPPFL Dimension (mm) *Abmessung (mm)*						<HGHN 3DUoDO Ersatzteile / Spare Parts: Insert *Wendeschneidplatte*	8o 6×NPD Screw *Schraube*	9LGDV×7RUN $SQDKWDU Torx Key *Torx-Schlüssel*
		DC	=()3'&21/)		/+	$30;				
$(0 $3 3 ' : /	=● +	25	2	25	100	35	16	$3	0 [	7
$(0 $3 3 ' : /	●=	25	2	25	150	50	16			
$(0 $3 3 ' : /	●=	32	3	32	150	50	16			
$(0 $3 3 ' & /	●=	32	2	32	250	100	16			
$(0 $3 3 ' : /	●=	40	4	32	150	50	16			

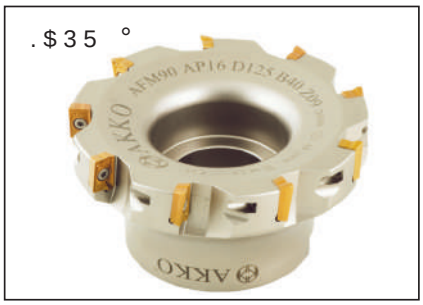

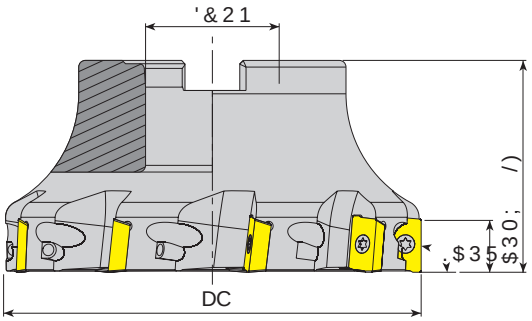

7DN×P .RGX Ordering Code *Bestell-Bezeichnung*	6WRN Stock *Lager*	7DN×P gOo•OHUL.HPPFL Dimension (mm) *Abmessung (mm)*						<HGHN 3DUoDO Ersatzteile / Spare Parts / Insert *Wendeschneidplatte*	8o 6×NPD Screw *Schraube*	9LGDV×7RUN $SQDKWDU Torx Key *Torx-Schlüssel*	0RQWDM Mounting Screw *%HIHVWLJXQ*
		DC	=()3&21/)			$30;					
$)0 $3 3 ' $	●=	40	+ 4	16	40	16		$3	0 [	7	0 [
$)0 $3 3 ' $	●=	50	+ 5	22	40	16					0 [
$)0 $3 3 ' $	●=	63	+ 6	22	40	16					0 [
$)0 $3 3 ' $	●=	80	+ 7	27	50	16					0 [
$)0 $3 3 ' $	●=	100	+ 8	32	50	16					

5 6Dù Technische Hinweise / Technical Notes
● 6WRNWDXI Lager / Stock 6WRFN RQ/ Keine Lagerhaltung, Lieferzeit auf Anfrage / No stock, delivery time on request
3/%87FXQD 8\JXQGXU 3&.PQVWUVOH Kompaktfräser

6LSDUù gUQHù Beispiel / Example (
DG sFIW $(0 $3 3 ' : / =
.HVPH +HVDE× 6 Cutting Schneidenecken / P 429
6×NPD 7RUN 'HùHU 6 Tightening Torque / P 428

3 / %87F XQD 8\JXQGXU 3&RPSOHWH Komplettwerkzeuge 3&RPSOHWH Komplettwerkzeuge

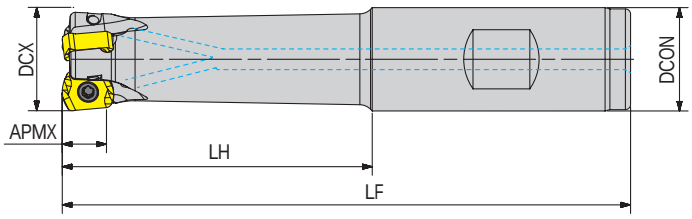

7DNxP .RGX Ordering Code Bestell-Bezeichnung	6WRN Stock Lager	7DNxP gOo•OHUL Dimension (mm) Abmessung (mm)						Insert Wendeschneidplatte	<HGHN 3DUoDO Ersatzteile Spare Parts / 6xNPD Screw Schraube	9LGGDVNx Wedge Clamp Spannpratze	3DUDV Nx Clamp Screw Schraube	9L7RUDW Torx Key Torx-Schlüssel
		'&;	=()3&21/)	/+	$30;							
$+)0;17':/	=●	+ 20	3	20	110	60		;17	0[	-	-	7
$+)0;17':/	=●	+ 20	3	20	80	30						

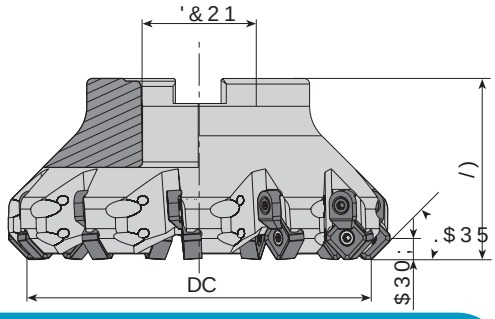

7DNxP .RGX Ordering Code Bestell-Bezeichnung	6WRN Stock Lager	7DNxP gOo•OHUL Dimension (mm) Abmessung (mm)					Insert Wendeschneidplatte	<HGHN 3DUoDO Ersatzteile Spare Parts / 6xNPD Screw Schraube	9LGGDVNx Wedge Clamp Spannpratze	3DUDV Nx Clamp Screw Klemmschraube	9L7RUDW Torx Key Torx-Schlüssel	0RXQWLQJ Mounting Screw %HIHVWLJXQ
		DC	=()3&21/)	$30;								
$)0 &61	'$ =●	50	4	22	42	6						0[
$)0 &/61	'$ =●	+50	5	22	42	6						
$)0 &61	'$ =●	50	5	22	42	6						
$)0 &61	'$ =●	63	6	22	42	6						
$)0 &61	'$ =●	63	7	22	42	6						
$)0 &/61	'$ =●	+63	7	22	42	6						
$)0 &61	'$ =●	80	7	27	52	6						
$)0 &61	'$ =●	80	8	27	52	6						
$)0 &/61	'$ =●	+80	8	27	52	6	61	0[	$&.	0[	7	0[
$)0 &61	'$ =●	100	8	32	52	6						
$)0 &61	'$ =●	100	10	32	52	6						0[
$)0 &/61	'$ =●	+100	10	32	52	6						
$)0 &61	'% =●	125	11	40	65	6						
$)0 &/61	'% =●	+125	11	40	65	6						
$)0 &61	'& =●	160	12	40	65	6						
$)0 &/61	'& =●	+160	12	40	65	6		0[				-
$)0 &61	'& =●	200	14	60	65	6						
$)0 &/61	'& =●	+200	14	60	65	6						

5 6Dù Technik W 6RO Lieferzeit H W
● 6WRNWDX Auf Lager 6WDQGDUG Standard <RQ Keine Anfrage erforderlich

6LSDUDW Ersatzteile Beispiel Q (DG sFFW $+)0;17':/ =

3 / %87F XQD 8\JXQGXU 3&RPSOHWH Komplettwerkzeuge .HVPH +HVDE 6 Cutting Data Schnittdaten P 429

3 / %7 8 F X Q D 8 \ J X Q G X U 3 / %7 & R P Q D W L E O H Kompatibel mit Wendeplatten. 3 / %7

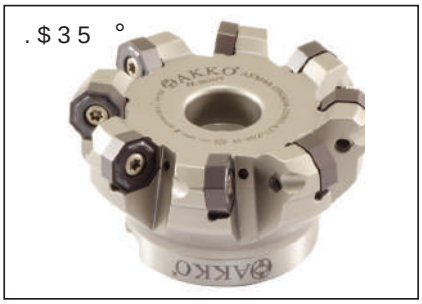

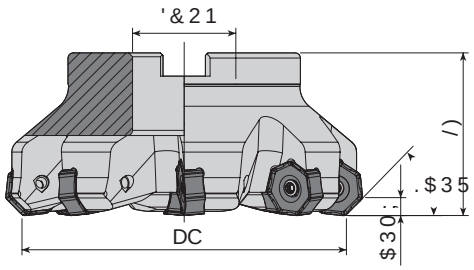

7DN×P .RGX Ordering Code *Bestell-Bezeichnung*	6WRN Stock *Lager*	7DN×P gOo•OHULHVPLFL 8o 6×NPD 9LGDV×7RUN $QDKWDRQWDM Dimension (mm) *Abmessung (mm)*					<HGHN 3DUoDODU Ersatzteile Spare Parts Insert *Wendeschneidplatte*	Screw *Schraube*	Torx Key *Torx-Schlüssel*	Mounting Screw *%HIHVWÕJX*
		DC	=()3'&21	/)	$30;					
new $)0 21 ' $ =	+ ●	63	5	22	40					0 [
$)0 21 ' $ =	+ ●	63	6	22	40					
$)0 21 ' $ =	+ ●	80	8	27	50					0 [
new $)0 21 ' % =	●	80	6	27	50		21+;	0 [	7	-
$)0 21 ' $ =	+ ●	100	10	32	50					0 [
new $)0 21 ' % =	●	100	7	32	50					-
new $)0 21 ' % =	●	125	8	40	63					

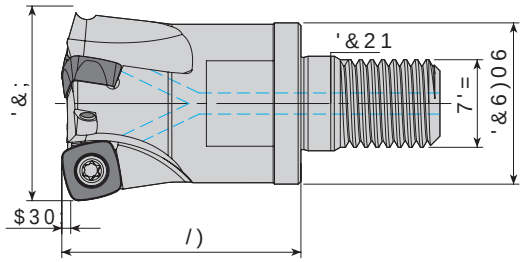

7DN×P .RGX Ordering Code *Bestell-Bezeichnung*	6WRN Stock *Lager*	7DN×P gOo•OHUL.HVPLFL 8o 6×NPD 9LGDV×7RUN $Q Dimension (mm) *Abmessung (mm)*							<HGHN 3DUoDODU Ersatzteile Spare Parts Insert *Wendeschneidplatte*	Screw *Schraube*	Torx Key *Torx-Schlüssel*
		'&;	=()3	& 6)06	7'=	/)	'&21	$30;			
$+)0 62 3 ' 0 / =	● +	32	4	29	0	35	17	1	62(:	0 [	7
$+)0 62 3 ' 0 / =	● +	42	5	29	0	35	17	1			

5 6Dù Rechts 5 LJKW 6RO Links HIW
● *Stokta / In Stock / Auf Lager* *Stokta Yok / Non Stock Item / Kein Lagerartikel, Lieferzeit auf Anfrage*
3 / %7 8 F X Q D 8 \ J X Q G X U 3 / %7 & R P Q D W L E O H Kompatibel mit Wendeplatten. 3 / %7

6LSDULü gUQHùL 2 Bestellbeispiel QJ (
DG s•FW $)0 21 ' $ =
.HVPH +HVDE× 6 Cutting Schrauben: P 429 / *Schrauben: P 429*
0RQWDM gOo•OHUL 6 0RXQWLQJ 5HIHU

3 / %87 F X Q D 8 \ J X Q G X U 3 & R P P S D W L E O H K Z e n d e p l a t t e n .

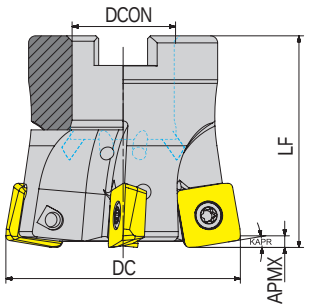

7DN×P .RGX Ordering Code Bestell-Bezeichnung	6WRN Stock Lager	7DN×P gOo•OHUL.HVPFL Dimension (mm) Abmessung (mm) '&; =()3&21/) $30;					Wendeschneidplatte Insert	<HGHN 3DUoDO Ersatzteile / Spare Parts / 8o 6×NPD Schraube Screw	9LGDV7RUN Torx-Schlüssel Torx Key	$QDKWDU Mounting Screw
$+)0 63 ' $	●	50	4	22	45		63	0 [	7	0 ;
$+)0 63 ' $	●	63	5	27	50					0 [

3 / %87 F X Q D 8 \ J X Q G X U 3 & R P P S D W L E O H K Z e n d e p l a t t e n .

3507 F X Q D 8 \ J X Q G X U 3 & R P P S D W L E O H K Z e n d e p l a t t e n .

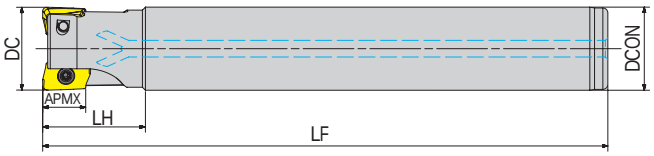

7DN×P .RGX Ordering Code Bestell-Bezeichnung	6WRN Stock Lager	7DN×P gOo•OHUL.HVPFL Dimension (mm) Abmessung (mm) '&; =()3'&21 /) /+ $30;							Wendeschneidplatte Insert	<HGHN 3DUoDO Ersatzteile / 8o 6×NPD Schraube Screw	9LGDV× 7RUN Torx-Schlüssel Torx Key
$(0 $' ' & /	=○+	10	2	10	100	15	5		$'	0 [	7
$(0 $' ' & /	=○+	12	2	12	120	15	5				
$(0 $' ' & /	=○+	16	3	16	160	20	5				
$(0 $' 35 ' & /	=○+	16	2	15	170	25	10		$'	0 [	7
$(0 $' 35 ' & /	=○+	16	2	16	170	25	10				
$(0 $' 35 ' & /	=○+	20	3	19	170	25	10				
$(0 $' 35 ' & /	=○+	20	3	20	170	30	10				
$(0 $' 35 ' & /	=○+	25	3	25	200	30	10				
$(0 $' ' & /	=○+	20	2	20	150	30	12		$'	0 [	7
$(0 $' ' & /	=○+	25	2	25	170	30	12				

5 6Dù Technik W 6RO Links H I W
● 6WRNWDDuf Lager Qe 6WRFN RQ WD <RQ/ Keine Lagerhaltung, Lieferzeit auf Anfrage

6LSDUL gUQHùL Bestellbeispiel QJ ([
DG s•FW $+)0 63 ' $ =
Cutting Schneidkanten P 429 / P 429

3507 F X Q D 8 \ J X Q G X U 3 & R P P S D W L E O H K Z e n d e p l a t t e n .

.HVPH +HVDE× 6

350 8FXQD 8\JXQGXU 3&RPPSDVWLEOH KDUGPHWDOO Kompaktwendeplatten.

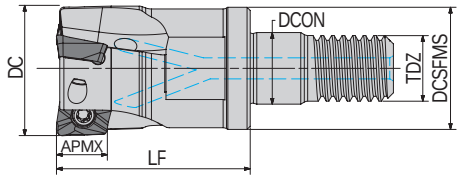

7DN×P .RGX
Ordering Code
Bestell-Bezeichnung

<HGHN 3DUoDO Ersatzteile Spare Parts

6WRN Stock *Lager*	7DN×P gOo•OHUL Dimension (mm) *Abmessung (mm)*						.HPPV LF L68NPD Insert *Wendeschneidplatte*	Screw *Schraube*	9LGDV× Wedge Clamp *Spannpratze*	3DU%DV× Clamp Screw *Schraube*	7RUN $QDKWDU0RQWDM Torx Key *Torx-Schlüssel*
	DC	=()3'&21/)			/+	$30;					
$(0 $' ' 0 / =	12	2		20	-	5	$'	0 [			7
$(0 $' ' 0 / =	16	3		23	-	5		0 [			
$(0 $' 35 ' 0 / = +	16	2		23	-	10	$'	0 [	-	-	7
$(0 $' 35 ' 0 / = +	20	3		30	-	10		0 [			
$(0 $' 35 ' 0 / = +	25	4		35	-	10		0 [			
$(0 $' 35 ' 0 / = +	32	4	17	40	-	10		0 [			
$(0 $' 35 ' 0 / = +	35	5	17	45	-	10		0 [			
$(0 $' ' 0 / =	20	2		30	-	12	$'	0 [	-	-	7
$(0 $' ' 0 / =	25	3		35	-	12		0 [			
$(0 $' ' 0 / =	32	3	17	40	-	12		0 [			
$(0 $' ' 0 / =	35	4	17	45	-	12		0 [			

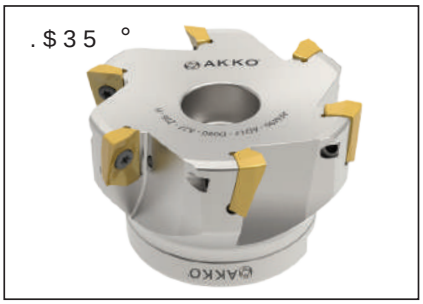

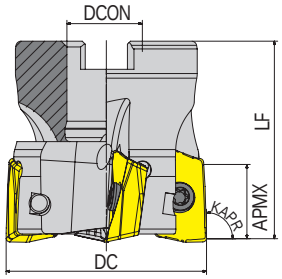

7DN×P .RGX
Ordering Code
Bestell-Bezeichnung

<HGHN 3DUoDO Ersatzteile Spare Parts /

6WRN Stock *Lager*	7DN×P gOo•OHUL.HPPV LF L 86×NPD 9LGDV× 7RUN $QDKWDU0RQWDM Dimension (mm) *Abmessung (mm)*					Insert *Wendeschneidplatte*	Screw *Schraube*	Torx Key *Torx-Schlüssel*	Mounting Screw *%HIHVWLJXQ*
	DC	=()3&21/)			$30;				
$)0 $' ' $	40	4	16	40	12	$'	0 [	7	0 [
$)0 $' ' $	50	5	22	40	12				0 [
$)0 $' ' $	63	6	22	40	12				
$)0 $' ' $	80	7	27	50	12				0 [
$)0 $' 35 ' $ =	80	7	27	50	13	$'	0 [		0 [
$)0 $' ' $	40	4	16	40	16	$'	0 [	7	0 [
$)0 $' ' $	50	5	22	40	16				0 [
$)0 $' ' $	63	5	22	40	16				
$)0 $' ' $	80	6	27	50	16				0 [
$)0 $' ' $	100	7	32	50	16				0 [

3507 8FXQD 8\JXQGXU 3507 &RPSDVWHUEVH Kompaktwendeplatten.

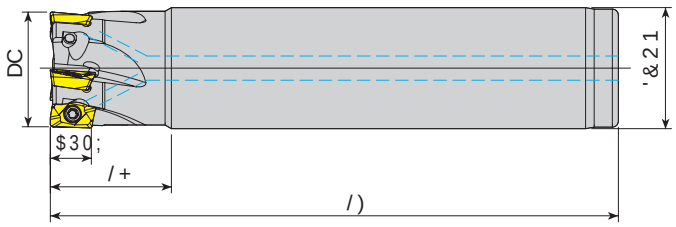

Ersatzteile Spare Parts

7DNxP .RGX Ordering Code *Bestell-Bezeichnung*	6WRN Stock *Lager*	7DNxP gOo•OHUL.HVPLFL Dimension (mm) *Abmessung (mm)*						Insert *Wendeschneidplatte*	<HGHN 3DUoDODWWH 8o6xNPD 9LGDVx Screw *Schraube*	7RUN $C Torx Key *Torx-Schlüssel*
		DC	=()3'&21	/)	/+	$30;				
$(0 $' ' & /	=●	+ 10	2	8	90	16	6		0 [	
$(0 $' ' & /	=●	+ 10	2	10	80	16	6		0 [	
$(0 $' ' & /	=●	+ 12	3	10	80	18	6	$'0;	0 [	7
$(0 $' ' & /	=●	+ 12	3	12	90	18	6			
$(0 $' ' & /	= ●	+ 16	4	16	110	19	6		0 [	
$(0 $' ' & /	= ●	+ 20	5	20	125	20	6			
$(0 $' ' & /	= ●	+ 25	6	25	140	24	6		0 [	
$(0 $' ' & /	= ●	+ 16	2	16	135	24	9			
$(0 $' ' & /	= ●	+ 18	2	16	135	15	9			
$(0 $' ' & /	= ●	+ 18	2	16	160	15	9		0 [	
$(0 $' ' & /	= ●	+ 20	2	20	150	50	9	$'0; 7		
$(0 $' ' & /	= ●	+ 20	3	20	150	50	9			7
$(0 $' ' & /	= ●	+ 22	3	20	150	15	9			
$(0 $' ' & /	= ●	+ 22	3	20	200	15	9			
$(0 $' ' & /	= ●	+ 25	3	25	170	50	9		0 [	
$(0 $' ' & /	= ●	+ 25	4	25	170	50	9			
$(0 $' ' & /	= ●	+ 28	4	25	165	17	9			
$(0 $' ' & /	= ●	+ 28	4	25	200	17	9			
$(0 $' ' & /	= ●	+ 30	4	25	165	19	9			
$(0 $' ' & /	= ●	+ 30	4	25	200	19	9			
$(0 $' ' & /	= ●	+ 32	5	32	195	50	9			

5 6Dù Technik/ 6RO Links/ HIW
● 6WRNWDXf Lag 6WRFNRQ Kein Lager <RQ Keine Lagerhaltung 1DFK Lieferzeit Wauf Anfrage

6LSDULü gUQHùL Beispiel DG sFFW $(0 $' ' & / =

3507 8FXQD 8\JXQGXU 3507 &RPSDVWHUEO HKartonwendeplatten. 3507

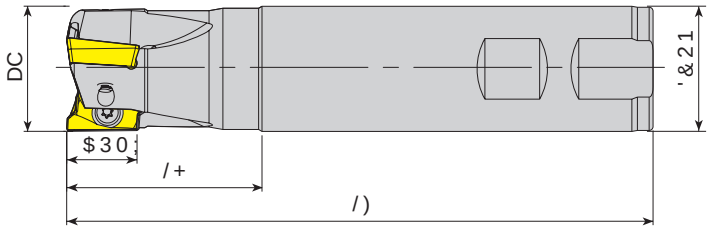

Ersatzteile Spare Parts

7DN×P .RGX Ordering Code *Bestell-Bezeichnung*	6WRN Stock *Lager*	7DN×P gOo•OHUL.HVVF L 8o Dimension (mm) *Abmessung (mm)*						<HGHN 3DUoDO Insert *Wendeschneidplatte*	6×NPD 9LGDV× Screw *Schraube*	7RUN $Q Torx Key *Torx-Schlüssel*
		DC	=()3'&21	/)	/+	$30;				
$(0 57 ' : / =	●	10	2	10	120	30	7			
$(0 57 ' & / =	●	12	2	12	120	30	7	57	0 [	7
$(0 57 ' : / =	●	12	2	12	120	30	7			
$(0 57 ' : / =	●	14	2	12	120	30	7			
$(0 57 ' & / =	●	16	2	15	160	30	10			
$(0 57 ' : / = +	●	16	2	16	120	30	10			
$(0 57 ' : / =	●	16	2	16	150	30	10			
$(0 57 ' & / =	●	16	2	16	200	100	10			
$(0 57 ' : / =	●	17	2	16	160	30	10			
$(0 57 ' & / =	●	17	2	16	200	30	10			
$(0 57 ' : / = +	●	18	2	16	120	30	10			
$(0 57 ' & / =	●	20	3	19	200	30	10			
$(0 57 ' & / =	●	20	3	20	110	30	10			
$(0 57 ' : / = +	●	20	3	20	120	30	10			
$(0 57 ' : / =	●	20	3	20	150	50	10			
$(0 57 ' & / =	●	20	3	20	200	100	10	57	0 [	7
$(0 57 ' : / =	●	21	3	20	200	30	10			
$(0 57 ' : / = +	●	22	3	20	120	30	10			
$(0 57 ' & / =	●	22	3	20	150	30	10			
$(0 57 ' & / =	●	22	3	20	200	30	10			
$(0 57 ' : / = +	●	25	4	25	120	40	10			
$(0 57 ' : / =	●	25	4	25	150	50	10			
$(0 57 ' & / =	●	25	4	25	200	100	10			
$(0 57 ' & / =	●	26	4	25	250	32	10			
$(0 57 ' : / = +	●	32	5	32	120	50	10			
$(0 57 ' : / =	●	32	5	32	150	50	10			
$(0 57 ' & / =	●	32	5	32	200	100	10			
$(0 57 ' & / =	●	33	4	32	250	32	10			
$(0 57 ' & / =	●	32	4	32	250	50	13	57	0 [	
$(0 57 ' : / = +	●	25	2	25	120	40	16			
$(0 57 ' : / =	●	25	2	25	150	50	16			
$(0 57 ' & / =	●	25	2	25	200	100	16			
$(0 57 ' : / = +	●	32	3	32	120	50	16			
$(0 57 ' : / =	●	32	3	32	150	50	16			
$(0 57 ' & / =	●	32	3	32	200	100	16	57	0 [	7
$(0 57 ' & / =	●	32	3	32	250	100	16			
$(0 57 ' & / =	●	32	3	32	270	100	16			
$(0 57 ' : / = +	●	40	4	32	120	50	16			
$(0 57 ' : / =	●	40	4	32	150	50	16		0 [	
$(0 57 ' & / =	●	40	4	32	200	100	16			

5 6Dü Technik 6RO Links HIW

● 6WRNWDAuf Lage. 6WRFN Kein Lagerartikel, Lieferzeit auf Anfrage <RN/ Lagerartikel, Lieferzeit auf Anfrage

6LSDULü gUQHùL Beispiel QJ

DG sFFW $(0 57 ' : / =

3507 8FXQD 8\JXQGXU 3507 &RPSDVWHUEO HKartonwendeplatten. 3507

.HVPH +HVDE× 6 Cutting Schneidtechnik P. 429

3507 8FXQD 8\JXQGXU 3&RPSDVWLUEO H Kompaktfräsmeidplatten.

.$35 °

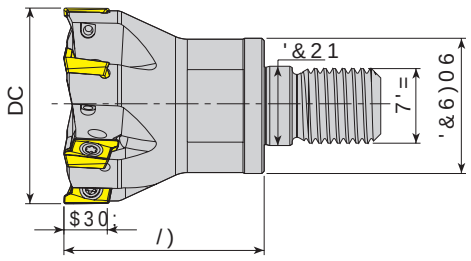

7DN×P .RGX
Ordering Code
Bestell-Bezeichnung

	7DN×P .RGX Ordering Code Bestell-Bezeichnung	6WRN Stock Lager	7DN×P gOo•OHUL. Dimension (mm) Abmessung (mm) DC	=()	3	&	6	)	0	67'=	/)	'&21	$30;	<HGHN 3DUoDO Ersatzteile / Spare Parts HVP Insert Wendeschneidplatte	8o 6×NPD Screw Schraube	9LGDV× 7RUN $Q Torx Key Torx-Schlüssel
new	$(057'0/=	●	13	2	11		0		20		7			57	0[	7
	$(057'0/=	●	16	2			0		20		10					
new	$(057'0/=	●	17	2			0		20		7					
	$(057'0/=	●	20	3	18		0		25		10					
new	$(057'0/=	●	21	3	18		0		25		10			57	0[	7
new	$(057'0/=	●	26	3	21		0		35		10					
new	$(057'0/=	●	26	4	21		0		35		10					
	$(057'0/=	●	25	4	21		0		30		10					
	$(057'0/=	●	32	5	29		0		43	17	10					
	$(057'0/=	●	42	6	29		0		43	17	10					

.$35 °

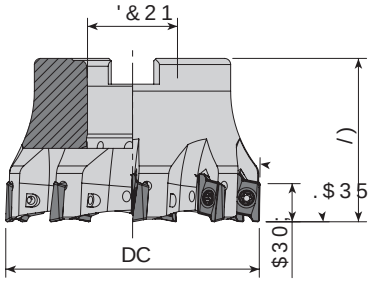

7DN×P .RGX
Ordering Code
Bestell-Bezeichnung

	7DN×P .RGX Ordering Code Bestell-Bezeichnung	6WRN Stock Lager	7DN×P gOo•OHUL.HVP Dimension (mm) Abmessung (mm) DC	=()	3	&	21	/	$30;	<HGHN 3DUoDO Ersatzteile / Spare Parts / 8o 6×NPD Screw Schraube	9LGDV×7RUN $QDKWDU0RQWDM Torx Key Mounting Screw %HIHVWLJXQJVFKU	9LGD
	$)057'$=	●	40	6	16	40	10					0[
	$)057'$=	●	50	7	22	40	10			57	0[7	
	$)057'$=	●	63	9	22	40	10					0[
	$)057'$=	●	40	4	16	40	16					0[
	$)057'$=	●	63	6	22	40	16			57	0[7	0[
	$)057'$=	●	80	7	27	50	16					0[
	$)057'%=	●	125	9	40	63	16					-

5 6Dù Technik W 6RO Links HIW

● Stokta / In Stock / Auf Lager Stokta Yok / Non Stock Item / Kein Lagerartikel, Lieferzeit auf Anfrage

6LSDUIü gUQHù LDeutschland/QJ (
DG sFFW $(057'0/= Cutting Schneiden
0RQWDM gOo•OHUL 6 / Mounting Befestigung

3507 8FXQD 8\JXQGXU 3507 &RPSDVWLEOH Kompatible Wendeplatten. 3507

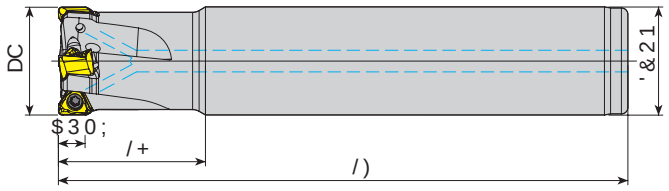

7DN×P .RGX Ordering Code Bestell-Bezeichnung	6WRN Stock Lager	7DN×P gOo•OHUL.HPVRF L Dimension (mm) Abmessung (mm)						OHUL.HPVRF L 8o 6×NPD 9LGDV× 7RUN $Q Insert Wendeschneidplatte	Screw Schraube	Torx Key Torx-Schlüssel
		DC	=()3'&21	/)	/+	$30;				
$(0 71* ' : / =	●	+20	2	20	90	32	5			
$(0 71* ' : / =	●	+20	3	20	90	32	5			
$(0 71* ' & / =	●	+20	2	20	125	29	5			
$(0 71* ' & / =	●	+20	3	20	125	29	5			
$(0 71* ' & / =	●	+20	3	20	150	50	5			
$(0 71* ' & / =	●	+21	3	20	200	30	5			
$(0 71* ' & / =	●	+25	3	25	100	42	5			
$(0 71* ' : / =	●	+25	4	25	100	42	5			
$(0 71* ' : / =	●	+25	3	25	150	34	5	71*;	0 [	7
$(0 71* ' & / =	●	+25	4	25	150	34	5			
$(0 71* ' & / =	●	+25	4	25	170	50	5			
$(0 71* ' & / =	●	+26	4	25	250	35	5			
$(0 71* ' : / =	●	+28	4	25	100	29	5			
$(0 71* ' : / =	●	+32	4	32	110	42	5			
$(0 71* ' : / =	●	+32	5	32	110	42	5			
$(0 71* ' & / =	●	+32	4	32	170	37	5			
$(0 71* ' & / =	●	+32	5	32	170	37	5			
$(0 71* ' & / =	●	+33	5	32	250	35	5			
$(0 71* ' & / =	●	+25	2	25	170	34	10			
$(0 71* ' & / =	●	+25	2	25	170	80	10			
$(0 71* ' : / =	●	+25	2	25	110	42	10			
new $(0 71* ' & / =	●	+32	2	25	195	34	10			
new $(0 71* ' & / =	●	+32	3	25	195	34	10	71*;	0 [	7
$(0 71* ' & / =	●	+32	2	32	195	34	10			
$(0 71* ' & / =	●	+32	2	32	195	80	10			
$(0 71* ' & / =	●	+32	3	32	195	34	10			
$(0 71* ' : / =	●	+32	3	32	110	42	10			
$(0 71* ' & / =	●	+35	4	32	195	34	10			
$(0 71* ' : / =	●	+40	4	32	120	50	10			

5 6Dù Fe1hX W 6RQLinks HIW 6LSDULü gUQHùLBeispiel QJ (
● 6WRNWDAuf Lage 6WRFNWD <RN/Kein Lagerartikel, Lieferzeit auf Anfrage DG sSFFN $(0 71* ' : / =
3507 8FXQD 8\JXQGXU 3507 &RPSDVWLEOH Kompatible Wendeplatten. 3507 .HVPH +HVDE× 6 Cutting Calculation P. 429 Schnittwerte S. 429

350 7FXQD 8\JXQGXU 350 7SDUWRH &RPSDFW 350 Kompaktwendeplatten.

.$35 °

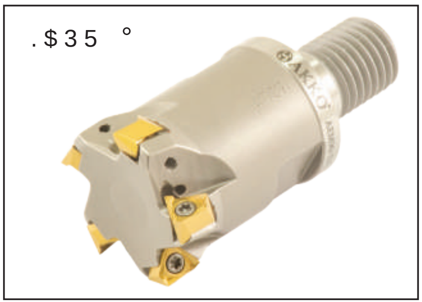

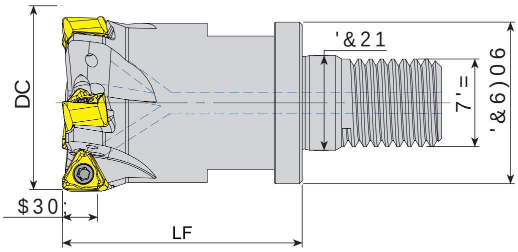

7DN×P .RGX Ordering Code *Bestell-Bezeichnung*	6WRN Stock *Lager*	DC	=()	3&6)0	67'=	/)	'&21	$30;	7DN×P gOo•OHUL.HVLFL Dimension (mm) *Abmessung (mm)* Insert *Wendeschneidplatte*	8o 6×NPD 9LGDV× Screw *Schraube*	7RUN $Q Torx Key *Torx-Schlüssel*
$(0 71* ' 0 /	=●	+20	2	18	0	26		5	71*;	0 [	7
$(0 71* ' 0 /	=●	+20	3	18	0	26		5			
$(0 71* ' 0 /	=●	+21	3	18	0	25		5			
$(0 71* ' 0 /	=●	+25	3	21	0	33		5			
$(0 71* ' 0 /	=●	+25	4	21	0	33		5			
$(0 71* ' 0 /	=●	+26	4	21	0	30		5			
$(0 71* ' 0 /	=●	+32	4	29	0	43	17	5			
$(0 71* ' 0 /	=●	+32	5	29	0	43	17	5			
$(0 71* ' 0 /	=●	+33	5	29	0	43	17	5			
$(0 71* ' 0 /	=●	+35	5	29	0	43	17	5			

5 6Dù Rechts *Right* 6RO Links *Left* HIW 6LSDULü gUQHùL Bestellbeispiel 2UGHULQJ ([
● 6WRNWD *Auf Lager* 6WRFNWD <RN/ Kein Lagerartikel, Lieferzeit auf Anfrage DG sS•FW $(0 71* ' 0 / =

350 7FXQD 8\JXQGXU 350 7SDUWRH &RPSDFW Kompaktwendeplatten. .HVPH +HVDE× 6 Cutting Calculation Schnittberechnung :P 429

3507 8FXQD 8\JXQGXU 3507 SPPS/SDWWHUQHG .RPSDNWHQGHSODWWHQ 3507 Compact Inserted Tip Cutters

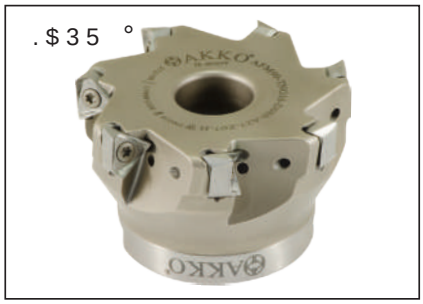

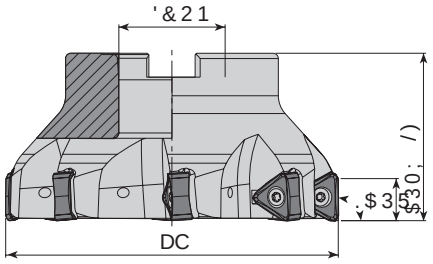

7DN×P .RGX Ordering Code *Bestell-Bezeichnung*					6WRN Stock *Lager*	DC	=()3'&21 /)	$30;	7DN×P gOo•OHULHV Dimension (mm) *Abmessung (mm)*	OHULHV Insert *Wendeschneidplatte*	<HGHN 3DUoDO Ersatzteile / Spare Parts: 6×NPD Screw *Schraube*	7RUN $QDKWDUQ Torx Key *Torx-Schlüssel*	0RXQWDQ Mounting Screw *%HIHVWÔJX*
$)0	71*	'	$	= ● +	40	4	16	40	5				0 [
$)0	71*	'	$	= ○ +	40	6	16	40	5				
$)0	71*	'	$	= ○ +	50	5	22	40	5				
$)0	71*	'	$	= ○ +	50	7	22	40	5	71*;	0 [	7	0 ;
$)0	71*	'	$	= ○ +	63	6	22	40	5				
$)0	71*	'	$	= ○ +	63	9	22	40	5				
$)0	71*	'	$	= ○ +	80	10	27	50	5				0 ;
$)0	71*	'	$	= ○ +	40	3	16	40	10				
$)0	71*	'	$	= ○ +	40	4	16	40	10				
$)0	71*	'	$	= ○ +	50	4	22	40	10				
$)0	71*	'	$	= ○ +	50	5	22	40	10				0 ;
$)0	71*	'	$	= ○ +	63	4	22	40	10				
$)0	71*	'	$	= ○ +	63	6	22	40	10				
$)0	71*	'	$	= ○ +	80	5	27	50	10				0 ;
$)0	71*	'	$	= ● +	80	7	27	50	10	71*;	0 [	7	0 [
$)0	71*	'	$	= ○ +	100	6	32	50	10				
$)0	71*	'	$	= ○ +	100	8	32	50	10				0 ;
$)0	71*	'	$	= ○ +	115	6	32	50	10				
$)0	71*	'	$	= ○ +	125	7	40	63	10				
$)0	71*	'	$	= ○ +	125	9	40	63	10				0 ;
$)0	71*	'	%	= ○ +	140	8	40	63	10				
$)0	71*	'	&	= ○ +	160	10	40	63	10				-
$)0	71*	'	&	= ○ +	175	10	40	63	10				

5 6Dù *Technical Links* HIW
● *Stokta / In Stock / Auf Lager* *Stokta Yok / Non Stock Item / Kein Lagerartikel, Lieferzeit auf Anfrage*

6LSDULüQHù *Separator* DG sFFW $)0 71* ' $ =

3507 8FXQD 8\JXQGXU 3507 SDVWLOH Kompaktfräser mit Wendeplatten.

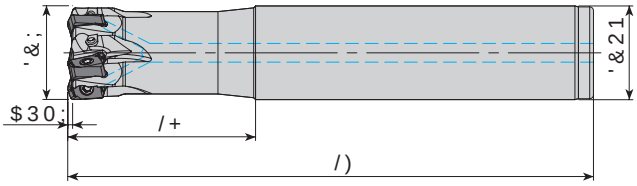

7DN×P .RGX Ordering Code Bestell-Bezeichnung	6WRN Stock Lager	7DN×P gOo•OHUL. Dimension (mm) Abmessung (mm) '&;	=()3'&21	/)	/+	$30;	HVP Insert Wendeschneidplatte	<HGHN 3DUoDO Ersatzteile 8o Screw Schraube	7RUN $Q Torx Key Torx-Schlüssel
$+)0 %1 7 ' & /	●	+ 16	2	16	100	30	1	%1*; 7	0 [	7
$+)0 %1 7 ' & /	●	+ 16	2	16	150	50	1			
$+)0 %1 7 ' & /	●	+ 20	3	20	130	40	1			
$+)0 %1 7 ' & /	●	+ 20	4	20	130	40	1			
$+)0 %1 7 ' & /	●	+ 20	3	20	160	80	1			
$+)0 %1 7 ' & /	●	+ 25	4	25	140	50	1			
$+)0 %1 7 ' : /	= ●	+ 25	4	25	140	50	1			
$+)0 %1 7 ' & /	●	+ 25	5	25	140	50	1			
$+)0 %1 7 ' & /	●	+ 25	4	25	180	100	1			
$+)0 %1 7 ' & /	●	+ 32	5	32	150	70	1			
$+)0 %1 7 ' & /	●	+ 32	6	32	150	70	1			
$+)0 %1 7 ' & /	●	+ 35	6	32	200	50	1			

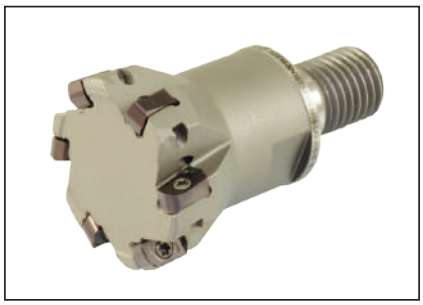

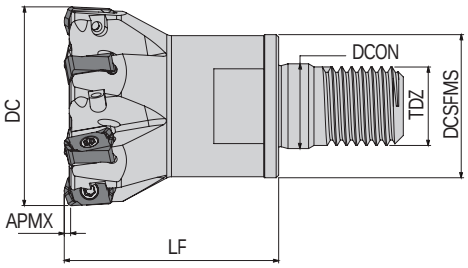

7DN×P .RGX Ordering Code Bestell-Bezeichnung	6WRN Stock Lager	7DN×P gOo•OHUL. Dimension (mm) Abmessung (mm) '&;	=()3'&6)067'=/)	'&21	$30;	HVP Insert Wendeschneidplatte	<HGHN 3DUoDO Ersatzteile 8o 6NPD Screw Schraube	9LGDV× 7RUN $Q Torx Key Torx-Schlüssel
$+)0 %1 7 ' 0 /	●	16	2		0	25	1	%1*; 7	0 [	7
$+)0 %1 7 ' 0 /	●	20	4	18	0	30	1			
$+)0 %1 7 ' 0 /	●	25	5		0	33	1			
$+)0 %1 7 ' 0 /	●	32	6		0	40	17	1		
$+)0 %1 7 ' 0 /	●	40	6		0	43	17	1		

5 6Dù Technik 6RO Links
● 6WRNWDXf Lager 6WRFN 1DFK Lager

6LSDUlü gUQHùL Beispiel
DG sHFW $+)0 %1 7 ' & / =

.HVPH +HVDE× 6 Cutting Calculation Program P 429

3507 8FXQD 8\JXGXU 3507 Kombi-Wendeplatten.

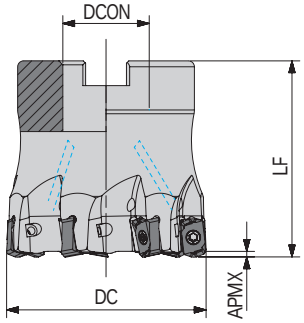

7DN×P .RGX Ordering Code *Bestell-Bezeichnung*	6WRN Stock *Lager*	7DN×P gOo•OHUL.HPFL Dimension (mm) *Abmessung (mm)*					Insert *Wendeschneidplatte*	<HGHN 3DUoDO Ersatzteile / Spare Parts / 8o 6×NPD Screw *Schraube*	9LGDV7RUN Torx Key *Torx-Schlüssel*	$QDKWDU
		'&;	=()	3&21/)		$30;				
$+)0 %1 7 ' $	●	40	5	16	40	1	%1*; 7	0 [	7	0 [
$+)0 %1 7 ' $	●	42	5	16	40	1				
$+)0 %1 7 ' $	●	50	7	22	50	1				0 [
$+)0 %1 7 ' $	●	52	7	22	50	1				

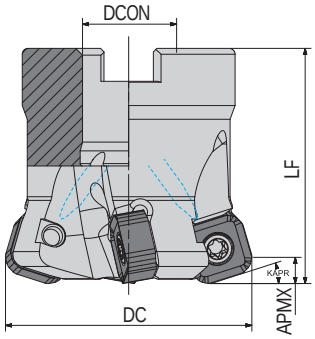

7DN×P .RGX Ordering Code *Bestell-Bezeichnung*	6WRN Stock *Lager*	7DN×P gOo•OHUL.HPFL Dimension (mm) *Abmessung (mm)*					Insert *Wendeschneidplatte*	<HGHN 3DUoDO Ersatzteile / Spare Parts / 8o 6×NPD Screw *Schraube*	9LGDV7RUN Torx Key *Torx-Schlüssel*	$QDKWDU0RQWDM Mounting Screw *%HIHVWÕJXQ*
		'&;	=()	3&21/)		$30;				
$+)0 61 ' $	●	42	4	16	40		61	0 [	7	0 [
$+)0 61 ' $	●	50	5	22	40					
$+)0 61 ' $	●	50	6	22	40					
$+)0 61 ' $	●	52	5	22	40					0 [
$+)0 61 ' $	●	52	6	22	40					
$+)0 61 ' $	●	63	6	22	40					
$+)0 61 ' $	●	66	6	27	50					
$+)0 61 ' $	●	80	7	27	50					0 [
$+)0 61 ' $	●	80	9	27	50					
$+)0 61 ' $	●	100	8	32	50					0 [
$+)0 61 ' %	●	125	8	40	63					-

5 6Dù *Technische Daten / Technical Data* 6 RO *Links / Left* 6 WRNWD *Auf Lager / Stock* 6 WRN *Lagerhaltig / Stocked* <RN *Kein Lagerartikel, Lieferzeit auf Anfrage / Not stocked, Delivery time on request*

6LSDUù gUQHùL *Ersatzteile / Spare Parts* DG sÕFN $+)0 %1 7 ' $ *Schneidbeispiel / Cutting Example*

6 &8 FXQD 8\JXQGXU 6 &RQVSDUWLE OKonventionelle Wendeschneidplatten.

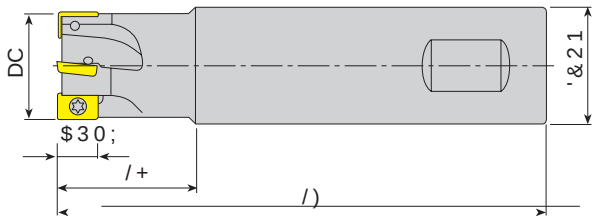

7DN×P .RGX Ordering Code *Bestell-Bezeichnung*	6WRN Stock *Lager*	7DN×P gOo•OHUL PP Dimension (mm) *Abmessung (mm)*						<HGHN 3DUoDO Ersatzteile Spare Parts		
		DC	=()3'&21	/)	/+	$30;		6×NPD 9LGDV× Screw *Schraube*	7RUN $Q Torx Key *Torx-Schlüssel*	
$(0 ;& ' : /	●	20	2	20	150	60	13	;&.; 7	0 [	7
$(0 ;& ' : /	●	25	3	25	150	60	13		0 [	
$(0 ;& ' : /	●	32	4	32	150	60	13			

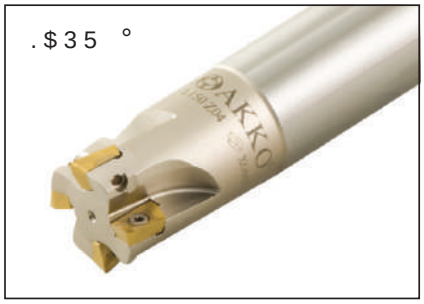

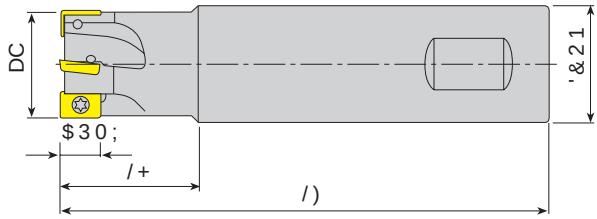

7DN×P .RGX Ordering Code *Bestell-Bezeichnung*	6WRN Stock *Lager*	7DN×P gOo•OHUL.HVP Dimension (mm) *Abmessung (mm)*						HVP Insert *Wendeschneidplatte*	<HGHN 3DUoDO Ersatzteile Spare Parts 8o 6×NPD 9LGDV× Screw *Schraube*	7RUN $Q Torx Key *Torx-Schlüssel*
		DC	=()3'&21	/)	/+	$30;				
new $(0 ;2 ' & /	=● +		2				5			
$(0 ;2 ' & /	●=	10	2	12	120	50	5	;2	0 [	7
$(0 ;2 ' & /	●=	12	2	12	120	25	5			
new $(0 ;2 ' & /	=● +	12	2	12	120	15	5			
$(0 ;2 ' : /	●	16	2	16	150	50	8			
$(0 ;2 ' : /	●	20	3	20	150	50	8			
new $(0 ;2 ' & /	=● +	16	2	16	170	50	8	;2	0 [	7
new $(0 ;2 ' & /	=● +	20	3	20	170	30	8			
new $(0 ;2 ' & /	=● +	20	3	19	170	30	9	;2 7	0 [	
new $(0 ;2 ' & /	=● +	20	3	20	170	50	9			
$(0 ;2 ' : /	●	20	2	20	150	50	11			
$(0 ;2 ' & /	●=	20	2	20	200	100	11			
$(0 ;2 ' : /	●	22	2	20	150	30	11			
$(0 ;2 ' : /	●	25	3	25	150	50	11	;2	0 [	7
new $(0 ;2 ' & /	=● +	25	3	25	170	100	11			
$(0 ;2 ' & /	●=	25	3	25	200	100	11			
$(0 ;2 ' & /	●=	32	4	25	150	40	11			
$(0 ;2 ' : /	●	32	4	32	150	50	11			
$(0 ;2 ' & /	●=	32	4	32	250	100	11			

5 6Dù Technik WI 6RO Links HIW

● 6WRNWDUDuf Lager 6WRNNWD <RN/ Kein Lagerartikel, Lieferzeit auf Anfrage

6 &8 FXQD 8\JXQGXU 6 &RQVSDUWLE OKonventionelle Wendeschneidplatten.

6LSDUL gUQHUL Beispiele DG sFFW $(0 ;& ' : / =

.HVPH +HVDE× 6 Cutting Data Schnittdaten P 428 / P 429

6&8FXQD 8\JXQGXU 6&RQVHDWWL EOKonzentrische Messerplatten.

.$35 °

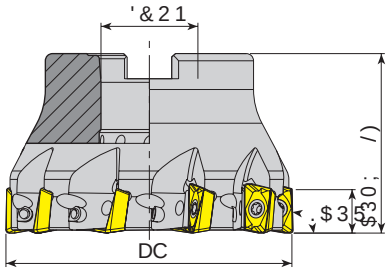

7DN×P .RGX Ordering Code *Bestell-Bezeichnung*	6WRN Stock *Lager*	7DN×P gOo•OHUL.HV Dimension (mm) *Abmessung (mm)*					7FFL Insert *Wendeschneidplatte*	<HGHN 3DUoDODU Ersatzteile / Spare Parts / 8o 6×NPD Screw *Schraube*	9LGDV Torx Key *Torx-Schlüssel*	7RUN $QDKWDU Mounting Screw *%HIHVWLJXQ*
		DC	=()3&21/)			$30;				
$)0 ;2 ' $	●	40	5	16	40	11	;2	0 [	7	0 [
$)0 ;2 ' $	●	50	7	22	40	11				0 [
$)0 ;2 ' $	●	63	8	22	40	11				0 [
$)0 ;2 ' $	●	80	10	27	50	11				0 [
$)0 ;2 ' $	●	100	12	32	50	11				0 [

.$35 °

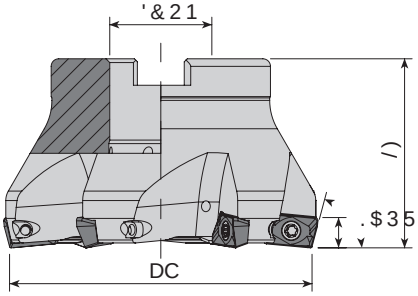

7DN×P .RGX Ordering Code *Bestell-Bezeichnung*	6WRN Stock *Lager*	7DN×P gOo•OHUL.HV Dimension (mm) *Abmessung (mm)*					7FFL Insert *Wendeschneidplatte*	<HGHN 3DUoDODU Ersatzteile / Spare Parts / 86×NPD Screw *Schraube*	9LGDV× Torx Key *Torx-Schlüssel*	7RUN $QDKWDU Mounting Screw *%HIHVWLJXQ*
		DC	=()3&21/)			$30				
$)0 ;2 ' $	●	50	+ 4	22	40	-	;2	0 [	7	0 [
$)0 ;2 ' $	●	63	+ 5	22	40	-				0 [
$)0 ;2 ' $	●	80	+ 6	27	50	-				

5 6Dù Technical Links / 6RO Solutions / 6LSDULü gUQHùL Cutting Examples / DG sS•FW $)0 ;2 ' $ =

● *Stokta / In Stock / Auf Lager* *Stokta Yok / Non Stock Item / Kein Lagerartikel, Lieferzeit auf Anfrage*

6&8FXQD 8\JXQGXU 6&RQVHDWWL EOKonzentrische Messerplatten.

.HVPH +HVDE× 6 Cutting Schneidteile / P 429 / P 429
0RQWDM gOo•OHUL 6 / Montage Referanse / P 426

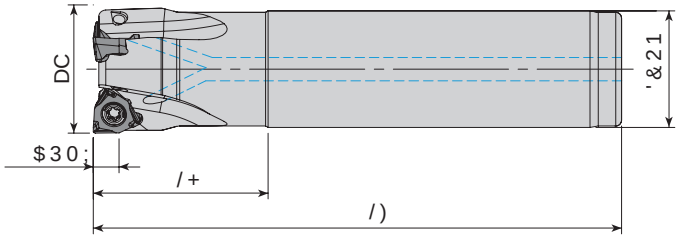

< H G H N 3 D U o D O D Ersatzteile Spare Parts

7DN×P .RGX Ordering Code *Bestell-Bezeichnung*	6WRN Stock *Lager*	7DN×P gOo• Dimension (mm) *Abmessung (mm)*						OHUL.HVPL Insert *Wendeschneidplatte*	8o 6×NPD Screw *Schraube*	9LGDV×7RUN $Q Torx Key *Torx-Schlüssel*
		DC	=()3'&21	/)	/+	$30;				
$(0 ;1 ' & / = ●+		16	1	16	100	30	4	;1(;	0 [	7
$(0 ;1 ' & / = ●+		22	3	20	110	30	4			
$(0 ;1 ' & / = ●+		32	2	32	110	40		;1(;	0 [	7

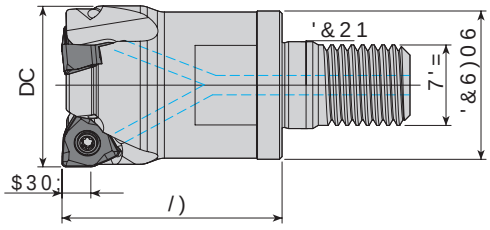

< H G H N 3 D U o D O D Ersatzteile Spare Parts /

7DN×P .RGX Ordering Code *Bestell-Bezeichnung*	6WRN Stock *Lager*	7DN×P gOo• Dimension (mm) *Abmessung (mm)*							OHUL.HVPL Insert *Wendeschneidplatte*	8o 6×NPD Screw *Schraube*	9LGDV×7RUN $Q Torx Key *Torx-Schlüssel*
		DC	=()3'&)067'=	/)	'&21	$30;					
$(0 ;1 ' 0 / = ● +		32	5	29	0	43	17	4	;1(;	0 [	7
$(0 ;1 ' 0 / = ● +		42	6	29	0	43	17	4			

5 6Dù Technik W 6RO Links H I W
● 6WRNWD Auf Lager 6WRFNWD <RN/ Keine Lagerhaltung, Lieferzeit auf Anfrage
6 &8 F X Q D 8 \ J X Q G X U 6 &RQVHDWWLE OHKDUGHQHG Kompaktfräser für Wendeschneidplatten.

6LSDULü gUQHù Ersatzschneide DG sHFVW $(0 ;1 ' & / =
.HVPH +HVDE× 6 Cutting Calculation Schnittberechnung P 429

6 &8 F X Q D 8 \ J X Q G X U 6 &RQVSHDWL E OH Kombinierbare Platten.

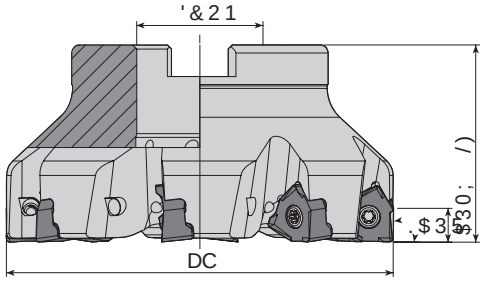

7DN×P .RGX Ordering Code *Bestell-Bezeichnung*	6WRN Stock *Lager*	7DN×P gOo•DHUL.HPPFL Dimension (mm) *Abmessung (mm)* DC	= ( ) 3 & 2 1 /)	$ 3 0 ;	Wendeschneidplatte Insert	8o 6×NPD 9LGDV× Schraube Screw	7RUN $QDKWDU0RQWDM Torx Key *Torx-Schlüssel*	<HGHN 3DUoDO Ersatzteile Spare Parts / %HIHVWÔJXQJVVFKUDXEH Mounting Screw
$) 0 ; 1 ' $	=	40	5	16	40	4	;1(;	0 [	7	0 [
$) 0 ; 1 ' $	=	50	4	22	40					0 [
new $) 0 ; 1 ' $	=	50	5	22	40		;1(;	0 [	7	0 [
$) 0 ; 1 ' $	=	63	5	22	40					0 [
$) 0 ; 1 ' $	=	80	7	27	50					0 [
$) 0 ; 1 ' $	=	100	8	32	50					0 [

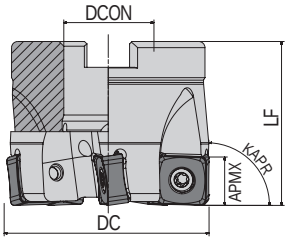

7DN×P .RGX Ordering Code *Bestell-Bezeichnung*	6WRN Stock *Lager*	7DN×P gOo•DHUL.HPPFL Dimension (mm) *Abmessung (mm)* DC	= ( ) 3 & 2 1 /)	$ 3 0 ;	Wendeschneidplatte Insert	86×NPD 9LGDV× Schraube Screw	7RUN $QDKWDU0RQWDM Torx Key *Torx-Schlüssel*	<HGHN 3DUoDO Ersatzteile Spare Parts / %HIHVWÔJXQJVVFKUDXEH Mounting Screw
$) 0 6 1 6 & ' $	=	50+	5	22	40	9	61	0 [	7	0 [
$) 0 6 1 6 & ' $	=	63+	6	22	40	9				0 [
$) 0 6 1 6 & ' $	=	80+	7	27	50	9				0 [
$) 0 6 1 6 & ' $	=	100+	8	32	50	9				

5 6 D ù *Technische Daten* 6 R O *Links* H I W
6 W R N W D *Auf Lager* 6 W R N W D < R N / *Kein Lagerartikel, Lieferzeit auf Anfrage*
6 &8 F X Q D 8 \ J X Q G X U 6 &RQVSHDWL E OH Kombinierbare Platten.

6 L S D U Ü g U Q H Ù L *Ersatzteile* 2 U G H U Q R *Bestellbeispiel*
D G s•FW $) 0 ; 1 ' $ =
. H V P H + H V D E × 6 Cutting Calculations *Schnittberechnungen* P 429

6 & 8 F X Q D 8 \ J X Q G X U 6 & R P V H U W L E O H 6 Komplettdeplatten.

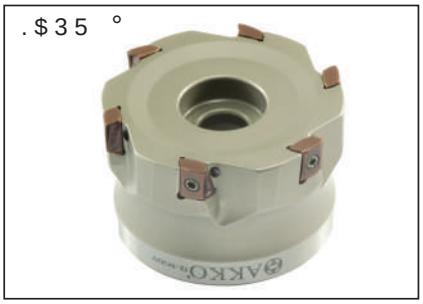

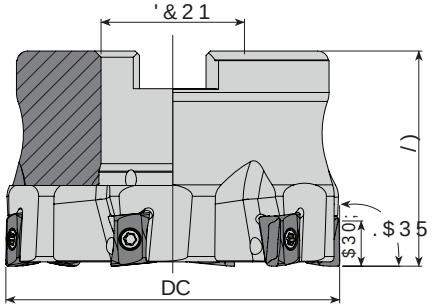

7DN×P .RGX Ordering Code *Bestell-Bezeichnung*	6WRN Stock *Lager*	7DN×P gOo•OHUL.HPFL Dimension (mm) *Abmessung (mm)*					Insert *Wendeschneidplatte*	<HGHN 3DUoDOD Ersatzteile / Spare Parts / 8o 6×NPD 9LGDV7RUN $QDKWDU0RQWDM Screw *Schraube*	Torx Key *Torx-Schlüssel*	Mounting Screw *%HIHVWÕJXQ*
		DC	=()3	&21	/)	$30;				
$)0 /2 ' $	●	40+	6	16	40	2	/2(;	0 [	7	0 [
$)0 /2 ' $	●	50+	7	22	40	2				0 [
$)0 /2 ' $	●	63+	6	27	40	2				0 [

5 6Dù Rechts/ 6RO Links/ HIW 6LSDULü gUQHùL Bestellbeispiel/ 2 Ordering Code/ QJ ([
● 6WRNWD Auf Lager 6WRNWD <RN Keine Lagerartikel, Lieferzeit auf Anfrage DG sFW $)0 /2 ' $ =
6 & 8 F X Q D 8 \ J X Q G X U 6 & R P V H U W L E O H 6 Komplettdeplatten. .HVPH +HVDE× 6 Cutting Calculation Schnittberechnung / P 429

6)7 8FXQD 8\JXQGXU 6)7 RSWLPXP VROLG FDUELGH LQGH[DEOH LQVHUW PLOOV

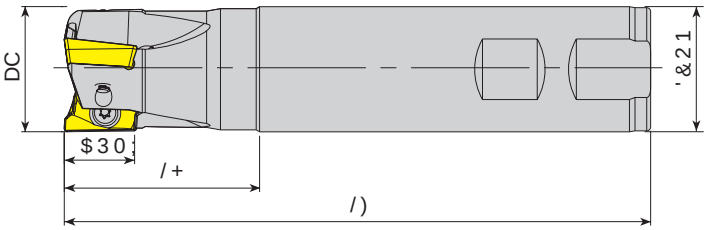

7DN×P .RGX
Ordering Code
Bestell-Bezeichnung

6WRN Stock *Lager*	7DN×P gOo•OHUL.HVPEHF Dimension (mm) *Abmessung (mm)*						Insert *Wendeschneidplatte*	8o6×NPD 9LGDV× Screw *Schraube*	7RUN $Q Torx Key *Torx-Schlüssel*
	DC	=()3'&21 /)		/+	$30;				
$(0 57 ' : / =	10	2	10	120	30	7			
$(0 57 ' & / =	12	2	12	120	30	7			
$(0 57 ' : / =	12	2	12	120	30	7	57	0 [	7
$(0 57 ' : / =	14	2	12	120	30	7			
$(0 57 ' & / =	16	2	15	160	30	10			
$(0 57 ' : / = +	16	2	16	120	30	10			
$(0 57 ' : / =	16	2	16	150	30	10			
$(0 57 ' & / =	16	2	16	200	100	10			
$(0 57 ' : / =	17	2	16	160	30	10			
$(0 57 ' & / =	17	2	16	200	30	10			
$(0 57 ' : / = +	18	2	16	120	30	10			
$(0 57 ' & / =	20	3	19	200	30	10			
$(0 57 ' & / =	20	3	20	110	30	10			
$(0 57 ' : / = +	20	3	20	120	30	10			
$(0 57 ' : / =	20	3	20	150	50	10			
$(0 57 ' & / =	20	3	20	200	100	10	57	0 [	7
$(0 57 ' : / =	21	3	20	200	30	10			
$(0 57 ' : / = +	22	3	20	120	30	10			
$(0 57 ' & / =	22	3	20	150	30	10			
$(0 57 ' & / =	22	3	20	200	30	10			
$(0 57 ' : / = +	25	4	25	120	40	10			
$(0 57 ' : / =	25	4	25	150	50	10			
$(0 57 ' & / =	25	4	25	200	100	10			
$(0 57 ' & / =	26	4	25	250	32	10			
$(0 57 ' : / = +	32	5	32	120	50	10			
$(0 57 ' : / =	32	5	32	150	50	10			
$(0 57 ' & / =	32	5	32	200	100	10			
$(0 57 ' & / =	33	4	32	250	32	10			
$(0 57 ' & / =	32	4	32	250	50	13	57	0 [	
$(0 57 ' : / = +	25	2	25	120	40	16			
$(0 57 ' : / =	25	2	25	150	50	16			
$(0 57 ' & / =	25	2	25	200	100	16			
$(0 57 ' : / = +	32	3	32	120	50	16			
$(0 57 ' : / =	32	3	32	150	50	16			
$(0 57 ' & / =	32	3	32	200	100	16	57	0 [	7
$(0 57 ' & / =	32	3	32	250	100	16			
$(0 57 ' & / =	32	3	32	270	100	16			
$(0 57 ' : / = +	40	4	32	120	50	16			
$(0 57 ' : / =	40	4	32	150	50	16		0 [	
$(0 57 ' & / =	40	4	32	200	100	16			

5 6Dü *Technik* 6RO *Links* HIW
6WRNWDA *Auf Lager* 6WRFN *Kein Lagerartikel, Lieferzeit auf Anfrage*
6)7 8FXQD 8\JXQGXU 6)7 RSWLPXP VROLG FDUELGH LQGH[DEOH LQVHUW PLOOV

6LSDULü gUQHùLDEHVSHQ *Ersatzteile* Spare Parts
DG sSFW $(0 57 ' : /
Cutting *Schneidwerkzeuge* P 429

6)7 8FXQD 8\JXQGXU 6)7 RFNLQJ V\VWHP 6)7 Komplettwerkzeuge

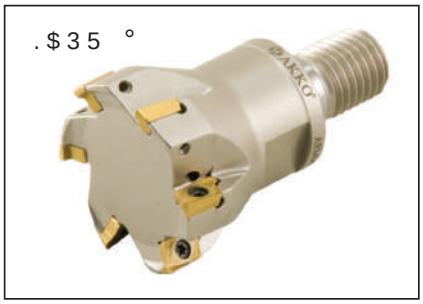

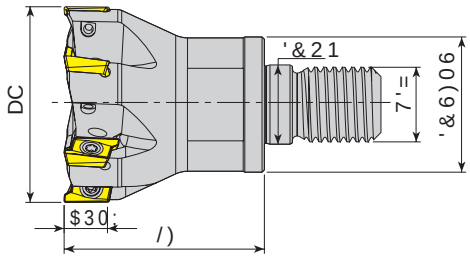

7DN×P .RGX
Ordering Code
Bestell-Bezeichnung

Ersatzteile / Spare Parts

	7DN×P .RGX	6WRN Stock / Lager	DC	=()	3	&	6	)	0	67'	'=	/	)	'&21	$30;	HVH Insert / Wendeschneidplatte	8o Screw / Schraube	6×NPD	9LGDV× Torx Key / Torx-Schlüssel	7RUN $Q
new	$(0 57 ' 0 / =	●	13	2		11		0		20					7	57		0 [		7
	$(0 57 ' 0 / =	●	16	2				0		20					10					
new	$(0 57 ' 0 / =	●	17	2				0		20					7					
	$(0 57 ' 0 / =	●	20	3		18		0		25					10					
new	$(0 57 ' 0 / =	●	21	3		18		0		25					10	57		0 [		7
new	$(0 57 ' 0 / =	●	26	3		21		0		35					10					
new	$(0 57 ' 0 / =	●	26	4		21		0		35					10					
	$(0 57 ' 0 / =	●	25	4		21		0		30					10					
	$(0 57 ' 0 / =	●	32	5		29		0		43		17			10					
	$(0 57 ' 0 / =	●	42	6		29		0		43		17			10					

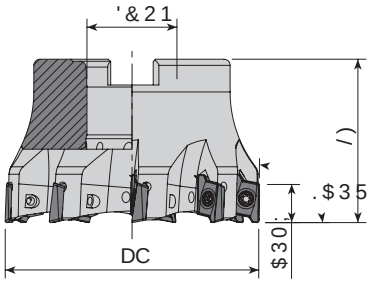

7DN×P .RGX
Ordering Code
Bestell-Bezeichnung

Ersatzteile / Spare Parts /

	7DN×P .RGX	6WRN Stock / Lager	DC	=()	3	&	21	/	)	$30;	HVH Insert / Wendeschneidplatte	8o Screw / Schraube	6×NPD	9LGDV× Torx Key / Torx-Schlüssel	7RUN $Q	0RQWDM Mounting Screw	9LGD
	$)0 57 ' $ =	●	40	6		16		40		10						0 [	
	$)0 57 ' $ =	●	50	7		22		40		10	57	0 [		7		0 [	
	$)0 57 ' $ =	●	63	9		22		40		10							
	$)0 57 ' $ =	●	40	4		16		40		16						0 [	
	$)0 57 ' $ =	●	63	6		22		40		16	57	0 [		7		0 [	
	$)0 57 ' $ =	●	80	7		27		50		16						0 [	
	$)0 57 ' % =	●	125	9		40		63		16						-	

5 6Dù Technik / Tech. 6RO Links / Left 6LSDUlü gUQHù Right / Right

● *Stokta / In Stock / Auf Lager* *Stokta Yok / Non Stock Item / Kein Lagerartikel, Lieferzeit auf Anfrage*

DG sFFW $(0 57 ' 0 / =

6070 8FXQD 8\JXQGXU 6&RPSDVWHLEO H Kompakt-Wendeplatten.

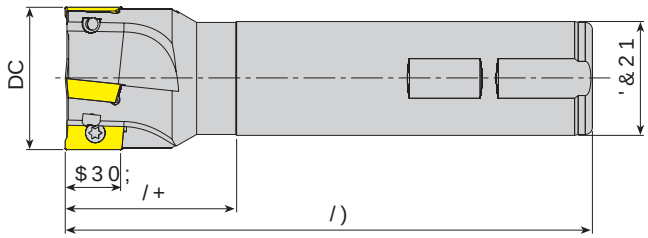

7DN×P .RGX Ordering Code *Bestell-Bezeichnung*	6WRN Stock *Lager*	7DN×P gOo•OHUL.HPPLF L 8o Dimension (mm) *Abmessung (mm)*						OHUL.HPPLF L 8o Insert *Wendeschneidplatte*	6×NPD 9LGDV× Screw *Schraube*	7RUN $C Torx Key *Torx-Schlüssel*
		DC	=()3'&21	/)	/+	$30;				
$(0 $36 ' : /	●	16	2	16	150	26	10	$3	0 [	7
$(0 $36 ' : /	●	20	2	20	150	26	10		0 [	
$(0 $36 ' : /	●	25	3	25	150	26	10			

Ersatzteile/Spare Part

5 6Dù Rechts/Right 6RO Links/Left

● 6WRNWDXf Lager/Stock 6RQ Keine Lagerhaltung/No stock <RQ Auf Anfrage/On request

6LSDULù gUQHLL Zusatzblatt/Q J

DG sFFW $(0 $36 ' : /

.HVPH +HVDE× 6 Cutting Geometry/Schneidengeometrie/P 429

6070 8FXQD 8\JXQGXU 6&RPSDVWHLEO H Kompakt-Wendeplatten.

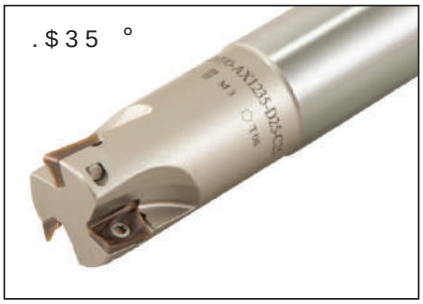

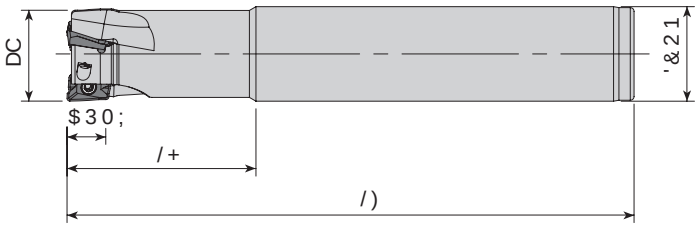

7DN×P .RGX
Ordering Code
Bestell-Bezeichnung

6WRN
Stock
Lager

7DN×P gOo•OHUL.HVPL F L 8o 6×NPD 9LGDV× 7RUN $Q
Dimension (mm)
Abmessung (mm)

<HGHN 3DUoDO Ersatzteile Spare Parts

7DN×P .RGX Ordering Code *Bestell-Bezeichnung*	6WRN Stock *Lager*	DC	=()3'&21 /)	/+	$30;	HVPL Insert *Wendeschneidplatte*	Screw *Schraube*	Torx Key *Torx-Schlüssel*
$(0 $; ' & /	= ● +	16	2	14	120	25	10	$; 7	0 ;	7
$(0 $; ' & /	= ● +	16	2	15	145	30	10			
$(0 $; ' & /	= ● +	16	2	16	100	30	10			
$(0 $; ' & /	= ● +	16	2	16	140	30	10			
$(0 $; ' & /	= ● +	16	2	16	145	30	10			
$(0 $; ' & /	●=	16	2	16	150	30	10			
$(0 $; ' & /	= ● +	20	2	19	150	40	10			
$(0 $; ' & /	= ● +	20	3	20	110	40	10			
$(0 $; ' & /	●=	20	2	20	150	40	10			
$(0 $; ' & /	= ● +	20	2	20	150	40	10			
$(0 $; ' & /	●=	20	3	20	150	40	10			
$(0 $; ' & /	= ● +	25	4	20	120	30	10			
$(0 $; ' & /	= ● +	25	4	20	150	30	10			
$(0 $; ' & /	= ● +	25	2	24	170	50	10			
$(0 $; ' & /	= ● +	25	4	25	120	40	10			
$(0 $; ' & /	●=	25	3	25	150	50	10			
$(0 $; ' & /	= ● +	25	2	25	170	50	10			
$(0 $; ' : / =	●+	25	4	25	100	30	10			
$(0 $; ' & /	= ● +	32	5	32	130	40	10			
$(0 $; ' & /	= ● +	32	2	32	180	50	10			
$(0 $; ' & /	●=	25	2	25	150	50	14	$; 7		7
$(0 $; ' : / =	●+	28	2	25	115	35	14			
$(0 $; ' & /	●=	32	3	32	150	50	14			
$(0 $; ' & /	= ● +	32	2	32	180	50	14			

5 6Dù *Technik* 6RO *Links* HIW
● 6WRNWDXf *Auf Lag* 6WRFNR *Keine Lag* <RNWDNW *Kontakt* *Preis auf Anfrage*
6070 8FXQD 8\JXQGXU 6&RPSDWLEOH Kompatible Wendeplatten. 6070

6LSDULü gUQHùL *Bestellbeispiel* ([
DG sHFW $(0 $; ' & / =
. HVPH +HVDE× 6 Cutting Calculation *Schnittberechnung* P 429

P 429

6 0 7 0 8 F X Q D 8 \ J X Q G X U 6 & R F P S D W L E O H Z L W K Z H Q G H S O D W W H Q

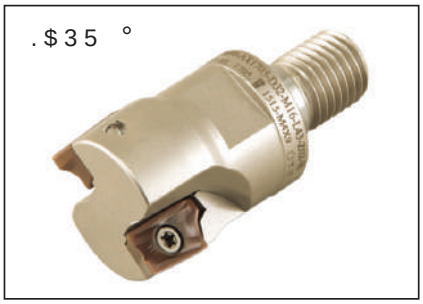

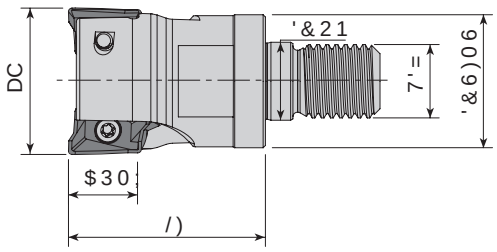

7DN×P .RGX Ordering Code *Bestell-Bezeichnung*	6WRN Stock *Lager*		7DN×P gOo•OHUL. Dimension (mm) *Abmessung (mm)*							<HGHN 3DUoDO Insert *Wendeschneidplatte*	8o 6×NPD 9LGDV Screw *Schraube*	7RUN $Q Torx Key *Torx-Schlüssel*
		DC	=()3'&06)067'=/)		'&21	$30;						
$(0 $; ' 0 /	= ● +	16	2		0	30		10				
$(0 $; ' 0 /	= ● +	20	3	18	0	30		10		$; 7	0 [	7
$(0 $; ' 0 /	= ● +	25	4	21	0	35		10				
$(0 $; ' 0 /	= ● +	25	2	21	0	43		14		$; 7	0 [	7
$(0 $; ' 0 /	= ● +	32	2	29	0	43	17	14				

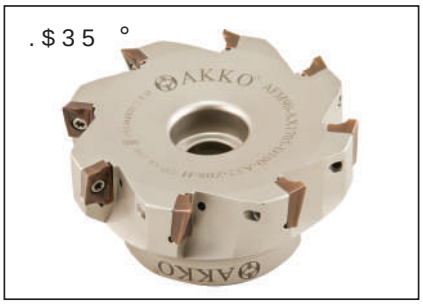

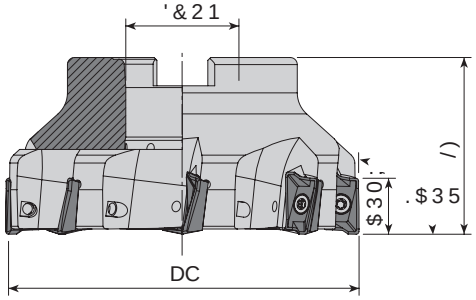

7DN×P .RGX Ordering Code *Bestell-Bezeichnung*	6WRN Stock *Lager*		7DN×P gOo•OHUL. Dimension (mm) *Abmessung (mm)*					<HGHN 3DUoDO Insert *Wendeschneidplatte*	8o 6×NPD 9LGDV Screw *Schraube*	7RUN $QDKWDU Torx Key *Torx-Schlüssel*	0RQWDM Mounting Screw *%HIHVWÔJX*
		DC	=()3&21/)			$30;					
$)0 $; ' $	= ●	40	6	16	40	10					0 [
$)0 $; ' $	= ●	50	7	22	40	10		$; 7	0 [	7	0 [
$)0 $; ' $	= ●	63	8	22	40	10					
$)0 $; ' $	= ●	80	10	27	50	10					0 [
$)0 $; ' $	= ●	40	4	16	40	14					0 [
$)0 $; ' $	= ●	50	5	22	40	14					0 [
$)0 $; ' $	= ●	63	6	22	40	14		$; 7	0 [	7	
$)0 $; ' $	= ●	80	7	27	50	14					0 [
$)0 $; ' $	= ●	100	8	32	50	14					0 [

5 6Dù *Technische Links* 6LSDULù gUQHù *Parallelschleifen*
● 6WRNWD *Auf Lager* 6WRNVX] *Keine Lagerhaltung, Lieferzeit auf Anfrage* DG sÖFW $(0 $; ' 0 / =
. HVPH +HVDE× 6 *Cutting Schneidenradius* *P 429*
6×NPD 7RUN 'HùHU 6 *Tightening Torque* *P 416*

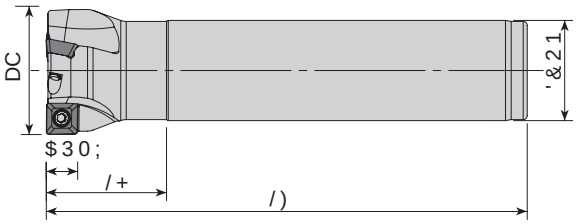

7DN×P .RGX Ordering Code *Bestell-Bezeichnung*	6WRN Stock *Lager*	7DN×P gOo•OHUL. Dimension (mm) *Abmessung (mm)* DC	=()3'&21 /)	/+	$30;	HVVHO Insert *Wendeschneidplatte*	8o 6×NPD Screw *Schraube*	9LGDV×7RUN $Q Torx Key *Torx-Schlüssel*
$(0 62 ' & / = ●+		20	2	16	110	25	7	
$(0 62 ' & / = ●+		25	2	20	110	25	7	6207	0 [	7
$(0 62 ' & / = ●+		32	3	25	120	30	7	

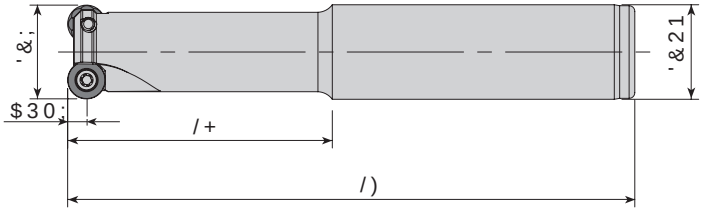

7DN×P .RGX Ordering Code *Bestell-Bezeichnung*	6WRN Stock *Lager*	7DN×P gOo•CHULH Dimension (mm) *Abmessung (mm)* '&;	=()3&21 /)	/+	$30	HVVHO Insert *Wendeschneidplatte*	8×NPD Screw *Schraube*	9LGDV×7RUN Wedge Clamp *Spannpratze*	8oDVV Clamp Screw *Schraube*	9LGDV×$ Torx Key *Torx-Schlüssel*
$(05 43 7 ' & / = ●+		20	1	20	150	70	5					
$(05 43 7 ' & / = ●+		25	2	25	120	40	5					
$(05 43 7 ' & / = ●+		25	2	25	150	70	5					
$(05 43 7 ' & / ● =		25	2	25	170	90	5	43	7 0 [	-	-	7
$(05 43 7 ' & / = ●+		32	3	32	150	70	5					
$(05 43 7 ' & / ● =		32	3	32	170	90	5					
$(05 43 ' & / = ●+		25	2	25	150	70	6	43	0 [	-	-	

5 6Dù Technik W 6RO Links H I W

● *Stokta / In Stock / Auf Lager* *Stokta Yok / Non Stock Item / Kein Lagerartikel, Lieferzeit auf Anfrage*

6LSDUL gUQHù L Beispiel Q ([

DG sFFW $(0 62 ' & / =

. HVPH +HVDE× 6 Cutting Calculation Page / P 429

0RQWDM gOo•OHUL 6 / Mounting Reference Page / P 426

6 0 7 0 8 F X Q D 8 \ J X Q G X U 6 & R F S Q D W H L E W D H Z Z Z D N N R F R P W U

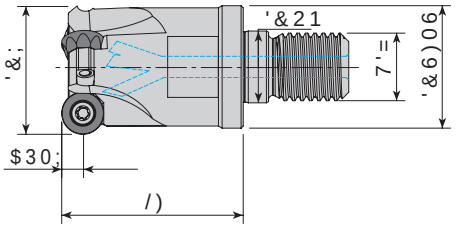

7DN×P .RGX Ordering Code *Bestell-Bezeichnung*	6WRN Stock *Lager*	7DN×P gOo•OHUL.HPPFL Dimension (mm) *Abmessung (mm)*							<HGHN 3DUoDO Ersatzteile / Spare Parts Insert *Wendeschneidplatte*	8o 6×NPD 9LGDV× Screw *Schraube*	7RUN $QDKWDU Torx Key *Torx-Schlüssel*
		'&;	=()	3&6)0	67'=	/)	'&21	$30;			
$(05437'0/	●	25	2	21	0	35		5	437	0[	7
$(05437'0/	●	32	3	29	0	43	17	5			

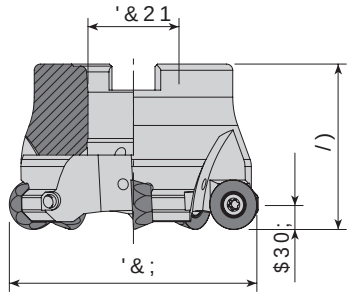

7DN×P .RGX Ordering Code *Bestell-Bezeichnung*	6WRN Stock *Lager*	7DN×P gOo•OHUL.HPPFL Dimension (mm) *Abmessung (mm)*					<HGHN 3DUoDO Ersatzteile / Spare Parts / Insert *Wendeschneidplatte*	8o 6×NPD 9LGDV× Screw *Schraube*	7RUN $QDKWDU Torx Key *Torx-Schlüssel*	0RQWDM Mounting Screw *%HIHVWÕJXQJ*
		'&;	=()	3&21/)	$30;					
$)05437'$	●	40	4	16	40	5				0[
$)05437'$	●	50	5	22	40	5	437	0[		
$)05437'$	●	63	6	22	40	5			7	0[
$)05437'$	●	50	4	22	40	6	437	0[		
$)05437'$	●	63	5	22	40	6				

5 6Dù *Technik* 6RO *Links* ● 6WRNWDXI/DJHU *Stock* 6WRFN *Lager* <RN/DJHUDXIN *Keine Lagerhaltung, Lieferzeit auf Anfrage*

6LSDUIü gUQHLQVDW] *Beispiel* DG s•FW $(05437'0/ .HVPH +HVDE× 6 *Schraubenschlüssel: P 429*

6 0 7 0 8 F X Q D 8 \ J X Q G X U 6 & R F S Q D W H L E W D H Z Z Z D N N R F R P W U

Cutting Calculation / *Schnittdatenberechnung: P 428*

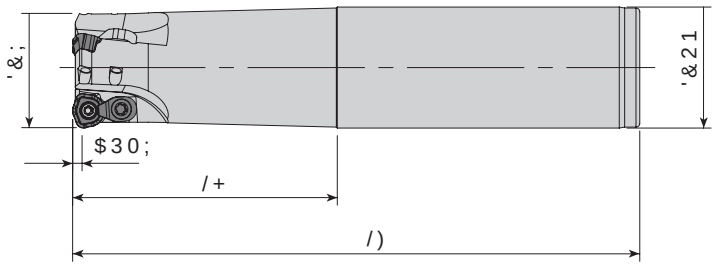

7DN×P .RGX
Ordering Code
Bestell-Bezeichnung

6WRN Stock *Lager*	7DN×P gOo•CHULHVFKQHLGHSODWWH Dimension (mm) *Abmessung (mm)*						<HGHN 3DUoDO Ersatzteile / Spare Parts				
	'&;	=()	3&21	/)	/+	$30;	Insert *Wendeschneidplatte*	8×NPD Screw *Schraube*	9LGDW×× Wedge Clamp *Spannpratze*	3DUo%DVN× Clamp Screw *Schraube*	9LGDW×$ Torx Key *Torx-Schlüssel*
$+)0 :' ' & / =	16	2	16	150	70	2	:'07	0 [	-	-	7
$+)0 :' ' & / =	20	3	20	150	70	2					
$+)0& :' ' & / =	25	2	25	150	60		:'07	0 ;	$&.	0 [	7
$+)0& :' ' & / =	32	3	32	150	70						
$+)0& :' ' & / =	32	2	32	150	70	3	:'07	0 [	$&.	0 [	7

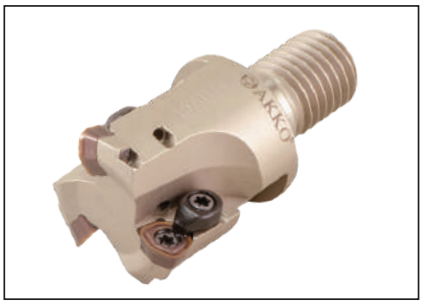

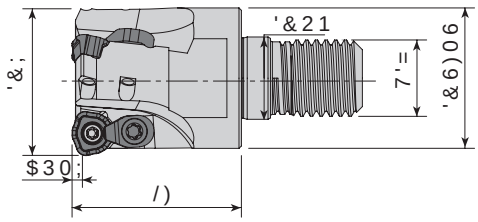

7DN×P .RGX
Ordering Code
Bestell-Bezeichnung

6WRN Stock *Lager*	7DN×P gOo•OHUL .HHV Dimension (mm) *Abmessung (mm)*							<HGHN 3DUoDO Ersatzteile / Spare Parts				
	'&;	=()	3&)06	7'=	/)	'&21	$30;	Insert *Wendeschneidplatte*	8×NPD Screw *Schraube*	9LGDW×× Wedge Clamp *Spannpratze*	3DUo%DVN× Clamp Screw *Schraube*	9LGDW×$ Torx Key *Torx-Schlüssel*
$+)0& :' ' 0 / = +	25	2	21	0	35			:'07	0 [	$&.	0 [	7
$+)0& :' ' 0 / = +	32	3	29	0	35	17						

5 6Dù Technische Änderungen vorbehalten / Subject to technical changes
6WRN Auf Lager / Stock
<RN Kein Lagerartikel, Lieferzeit auf Anfrage / No stock item, delivery time on request

6LSDUù Ersatzteilbeispiel / Spare part example
DG sFFW $+)0 :' ' & / =
.HVPH +HVDE× 6 Cutting Data Calculator Program → P 429

6070 8FXQD 8\JXQGXU 6&RPSDWLEOH Kompatible Wendeplatten. 6070

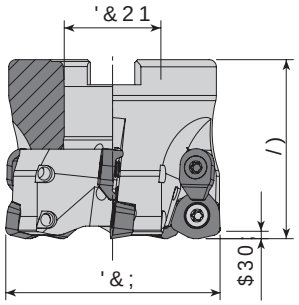

7DN×P .RGX Ordering Code *Bestell-Bezeichnung*	6WRN Stock *Lager*	7DN×P gOo•OHUHLVLFFP Dimension (mm) *Abmessung (mm)* '&;	=()	3&	21	/)	$30;	Insert *Wendeschneidplatte*	Screw *Schraube*	Wedge Clamp *Spannpratze*	Clamp Screw *Klemmschraube*	Torx Key *Torx-Schlüssel*	Mounting Screw *%HIHVWLJX*
$+)0& :' ' $	●	40	4	16	40			:'07	0 [	$&.	0 [	7	0 [
$+)0& :' ' $	●	50	4	22	50								
$+)0& :' ' $	●	50	4	22	50	3		:'07	0 [	$&.	0 [	7	0 [
$+)0& :' ' $	●	52	4	22	50	3							
$+)0& :' ' $	●	63	5	22	50	3							
$+)0& :' ' $	●	80	6	27	63	3							0 [

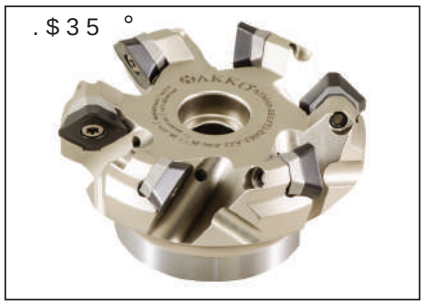

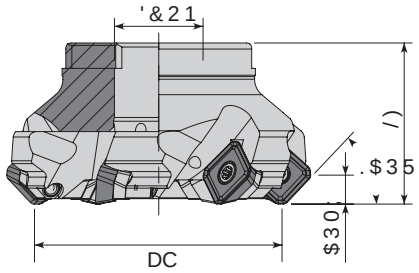

7DN×P .RGX Ordering Code *Bestell-Bezeichnung*	6WRN Stock *Lager*	7DN×P gOo•OHUHLVLFFP Dimension (mm) *Abmessung (mm)* DC	=()	3&	21	/)	$30;	Insert *Wendeschneidplatte*	Screw *Unterlage*	Wedge Clamp *<bgl hihjghc ie*	Screw *Schraube*	Torx Key *Torx-Schlüssel*	Mounting Screw *%HIHVWÔJX*
$)0 6(' $	●	= 50	+ 4	22	40	6							0 [
$)0 6(' $	●	= 63	+ 5	22	40	6			-	-	0 [		0 [
$)0 6(' $	●	= 80	+ 6	27	50	6							
$)0 6 6(' $	●	= 50	+ 5	22	40	6							0 [
$)0 6 6(' $	●	= 63	+ 6	22	40	6		6(07 7	$$6(	$$9 0	[0 [	7	0 [
$)0 6 6(' $	●	= 80	+ 8	27	50	6							0 [
$)0 6 6(' $	●	= 100	+ 10	32	50	6							0 [
$)0 6 6('	%	125	12	40	63	6							-

5 6Dù *Technik* 6RO *Links* HIW

● 6WRNWD *Auf Lager* 6WRFNLHUW RNWD <RN *Kein Lagerartikel, Lieferzeit auf Anfrage*

6 6L SDUù gUQHLL *Ersatzteile* DG sSFFW $+)0& :' ' $ = *Cutting Schneidstoff*

61'98FXQD 8\JXQGXU 61'98QWHLOH Kompatible Wendeplatten.

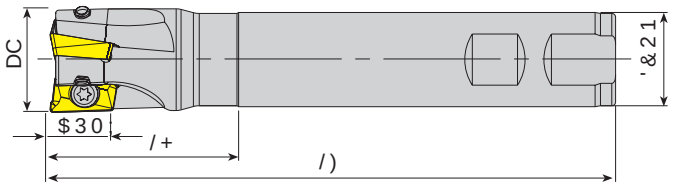

7DN×P .RGX
Ordering Code
Bestell-Bezeichnung

<HGHN 3DUoDO Ersatzteile / Spare Parts

6WRN Stock *Lager*		7DN×P gOo•OHUL. Dimension (mm) *Abmessung (mm)*						HVPL Insert *Wendeschneidplatte*	8o 6×NPD Screw *Schraube*	9LGDV× 7RUN $Q Torx Key *Torx-Schlüssel*
		DC	=()3'&21	/)	/+	$30;				
$(05 ':/	=	12	1	12	100	25	10			
$(05 ':/	=+	16	2	16	100	30	10			
$(05 ':/	=	16	2	16	150	50	10			
$(05 ':/	=+	16	2	16	150	50	10		0 [	
$(05 ':/	=+	20	2	20	90	30	10			
$(05 ':/	=+	20	3	20	100	30	10			
$(05 ':/	=	20	3	20	150	50	10			
$(05 ':/	=+	20	3	20	150	50	10			
$(05 '&/	=	20	3	20	150	30	10			
$(05 ':/	=+	22	2	20	90	30	10	57	0 [	
$(05 '&/	=	25	3	20	150	40	10			
$(05 ':/	=+	25	3	25	100	30	10			7
$(05 ':/	=	25	3	25	150	50	10			
$(05 ':/	=+	25	3	25	150	50	10			
$(05 ':/	=+	30	4	25	150	30	10			
$(05 '&/	=	32	3	25	200	40	10			
$(05 ':/	=+	32	5	32	150	50	10			
$(05 ':/	=	25	2	25	150	50				
$(05 ':/	=+	25	2	25	150	50			0 [	
$(05 ':/	=	30	3	25	150	40		5		7
$(05 ':/	=+	30	3	25	150	40			0 [	
$(05 ':/	=+	32	3	32	150	45				
$(05 '&/	=	32	3	32	150	45		5	0 [	
$(05 '&/	=+	40	4	32	150	40				

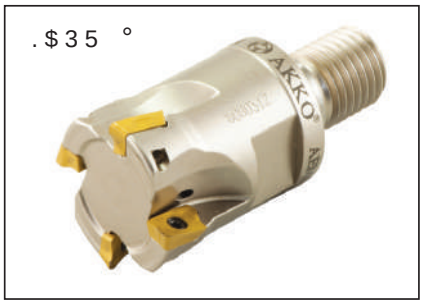

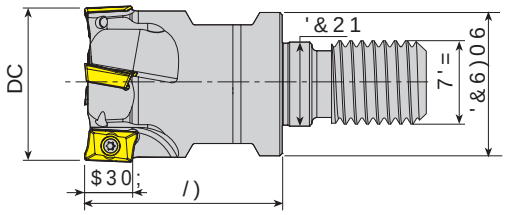

7DN×P .RGX
Ordering Code
Bestell-Bezeichnung

<HGHN 3DUoDO Ersatzteile / Spare Parts / 8o 6×NPD 9LGDV× 7RUN $QDKWD

6WRN Stock *Lager*		7DN×P gOo•OHUL. Dimension (mm) *Abmessung (mm)*								HVPL Insert *Wendeschneidplatte*	8o 6×NPD Screw *Schraube*	9LGDV× 7RUN $QDKWD Torx Key *Torx-Schlüssel*
		DC	=()3&6)067'=	/)	'&21	$30;						
$(05 '0/	=+	16	2		0	30		10			0 [	
$(05 '0/	=+	20	3	18	0	30		10				
$(05 '0/	=+	25	3	21	0	35		10		5 7	0 [	7
$(05 '0/	=+	32	4	29	0	43	17	10				

61'9 8FXQD 8\JXQGXU 64&9 SQWHUEH ZkQdatteVerndeplatten.

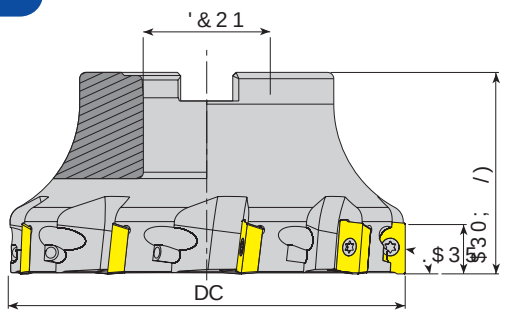

< HGHN 3DUoDO DEsatzteile/pare Parts /

7DN×P .RGX Ordering Code *Bestell-Bezeichnung*	6WRN Stock *Lager*	7DN×P gOo•OHUL.HV Dimension (mm) *Abmessung (mm)*				Insert *Wendeschneidplatte*	Screw *Schraube*	Torx Key *Torx-Schlüssel*	Mounting Screw *%HIHVWÕJXQ*
		DC	=()3'&21/)		$30;				
$)05 '$=●+40		40	5	16	40	10	5 7	0 [	7	0 [
$)05 '$=●+50		50	6	22	40	10				0 [
$)05 '$=●+63		63	7	22	40	10				0 [
$)05 '$=●+80		80	9	27	50	10				0 [
$)05 '$=●+40		40	4	16	40		5	0 [	7	0 [
$)05 '$=●+50		50	5	22	40					0 [
$)05 '$=●+63		63	6	22	40					0 [
$)05 '$=●+80		80	7	27	50					0 [
$)05 '$=●+100		100	8	32	50					0 [
$)05 '%●=125		125	9	40	63					-
$)05 '$=●+50		50	4	22	40		5	0 [		0 [
$)05 '$=●+63		63	5	22	40					0 [
$)05 '$=●+80		80	6	27	50					0 [
$)05 '$=●+100		100	7	32	50					0 [
$)05 '%●=125		125	8	40	63					-

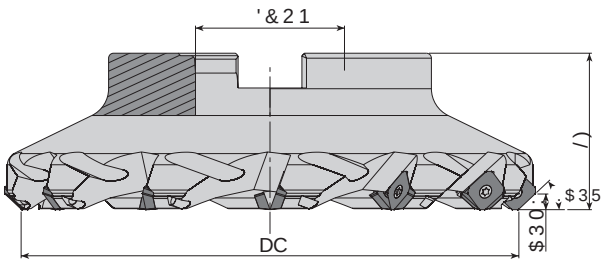

< HGHN 3DUoDO DEsatzteile/pare Parts

7DN×P .RGX Ordering Code *Bestell-Bezeichnung*	6WRN Stock *Lager*	7DN×P gOo•OHUL.HV Dimension (mm) *Abmessung (mm)*					Insert *Wendeschneidplatte*	Screw *Schraube*	Torx Key *Torx-Schlüssel*	Mounting Screw *%HIHVWÕJXQ*
		DC	=()3'&21/)			$30;				
$)06 6('$=●+50		50	4	22	40	6	6(7 5 7	0 [	7	0 [
$)06/6('$=●+50		50	4	22	40	6				
$)06 6('$=●+63		63	5	22	40	6				
$)06/6('$=●+63		63	5	22	40	6				
$)06 6('$=●+80		80	6	27	50	6				0 [
$)06/6('$=●+80		80	6	27	50	6				
$)06 6('$=●+100		100	7	32	50	6				0 [
$)06 6('%●=125		125	8	40	63	6				
$)06 6('&●=160		160	10	40	63	6				-
$)06/6('&●=160		160	10	40	63	6				
$)06 6('&●=200		200	12	60	63	6				

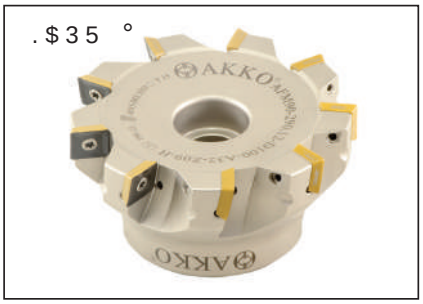

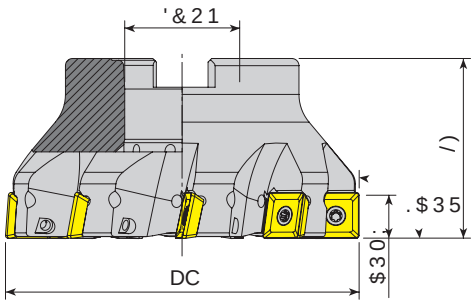

7DN×P .RGX
Ordering Code
Bestell-Bezeichnung

6WRN Stock *Lager*	7DN×P gOo•DHUL.HPPFL Dimension (mm) *Abmessung (mm)*					<HGHN 3DUoDODatzteile Spare Parts /			
	DC	=()3&21/)	$30;		Insert *Wendeschneidplatte*	8o 6×NPD Screw *Schraube*	9LGDV7RUN $QDKWDU0RQWDM Torx Key *Torx-Schlüssel*	Mounting Screw *%HIHVWÔJXQ*
$)05'$= ●	+50	4	22	40	5 7	0 [	7	0 [
$)05'$= ●	+63	5	22	40				0 [
$)05'$= ●	+80	7	27	50				0 [
$)05'$= ●	+100	9	32	50				0 [
$)05'%= ●	=125	11	40	63				-

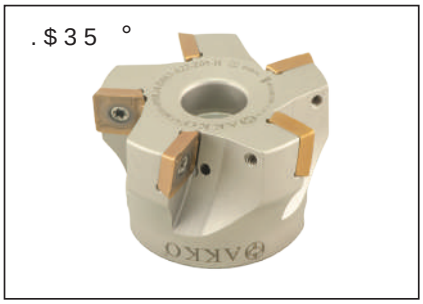

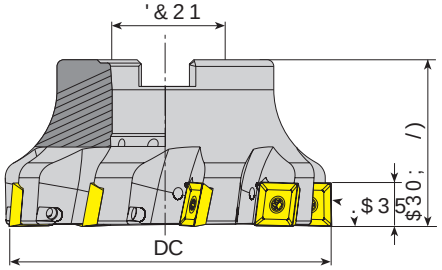

7DN×P .RGX
Ordering Code
Bestell-Bezeichnung

6WRN Stock *Lager*	7DN×P gOo•DHUL.HPPFL Dimension (mm) *Abmessung (mm)*					<HGHN 3DUoDODatzteile Spare Parts /			LGDV 'VFKUD
	DC	=()3&21/)	$30;		Insert *Wendeschneidplatte*	8o 6×NPD Screw *Schraube*	9LGDV7RUN $QDKWDU0RQWDM Torx Key *Torx-Schlüssel*	Mounting Screw *%HIHVWÔJXQ*	
$)05'$= ●	63	6	22	40	5 7	0 [	7		
$)05'$= ●	50	4	22	40	10			0 [	
$)05'$= ●	63	5	22	40	10				
$)05'$= ●	80	7	27	50	10			0 [	
$)05'$= ●	100	7	32	50	10			0 [	
$)05'%= ●	125	8	40	63	10	5	0 [	7	
$)05'%= ●	125	12	40	63	10			-	
$)05'&= ●	160	12	40	63	10				
$)05'&= ●	200	16	60	63	10				

5 6Dù *Technische Daten* 6RO *Links* 6HIW
● 6WRNWDXf Lager 6RQGHUDQIHUWLJXQJ *Sonderanfertigung* <RN/ *Kein Lagerartikel, Lieferzeit auf Anfrage*

6LSDULü gUQHUL *Passende Beispiele* ([DG sHFW $)05'$= +
.HVPH +HVDE× 6 Cutting *Schneidenecken* *P 429*
6×NPD 7RUN 'HüHUL 6 Tightening Torque *Anziehdrehmoment* *P 428 /*

61'9 8FXQD 8\JXQGXU 6&5(:3 SQWHUHV Kompaktfräser

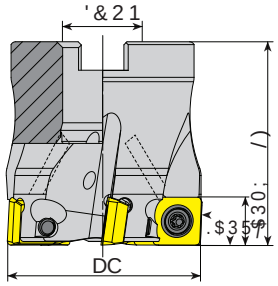

7DNxP .RGX Ordering Code Bestell-Bezeichnung	6WRN Stock Lager	7DNxP gOo•DHUL Dimension (mm) Abmessung (mm) DC	=()	3	&21/)	$30;	Wendeschneidplatte Insert	8o 6xNPD Schraube Screw	9LGDV7RUN Torx Key Torx-Schlüssel	Ersatzteile / Spare Parts / <HGHN 3DUoDO Mounting Screw %HIHVWÕJXQ
$)063 7 '$	●	40	5	16	40		6307 7	0 [	7	0 [
$)063 7 '$	●	50	6	22	40					0 [
$)063 7 '$	●	63	7	22	40					0 [
$)063 7 '$	●	80	8	27	50					

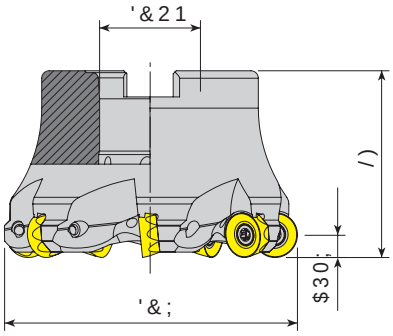

7DNxP .RGX Ordering Code Bestell-Bezeichnung	6WRN Stock Lager	7DNxP gOo•DHUL Dimension (mm) Abmessung (mm) '&;	=()	3	&21/)	$30;	6	Wendeschneidplatte Insert	8o 6xNPD Schraube Screw	9LGDVxRUN Torx Key Torx-Schlüssel	Ersatzteile / Spare Parts / <HGHN 3DUoDO Mounting Screw %HIHVWÕJXQ
$)05 5& '$	=●	40	4	16	40		6	5&	0 [	7	0 [
$)05 5& '$	=●	50	5	22	50		6				0 [
$)05 5& '$	=●	52	5	22	50		6				
$)05 5& '$	=●	63	6	22	50		6				0 [
$)05 5& '$	=●	63	6	27	50		6				
$)05 5& '$	=●	80	7	27	50		6				

5 6Dù Technik W 6RO Links / H I W

● Stokta / In Stock / Auf Lager Stokta Yok / Non Stock Item / Kein Lagerartikel, Lieferzeit auf Anfrage

7 * 7 & F X Q D 8 \ J X Q G X U 7 & R S W H O W H O H K D O W H Zylindrische Wendeplatten.

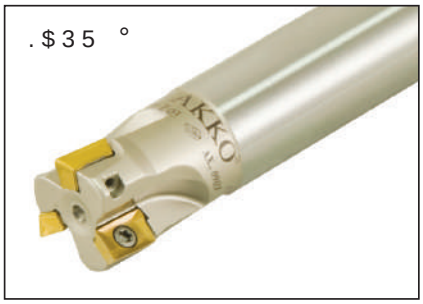

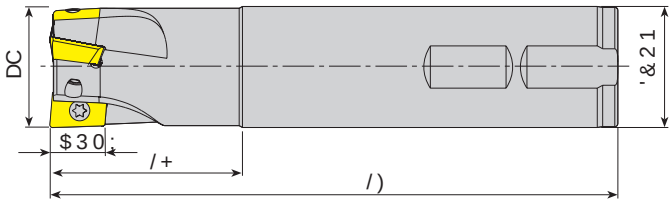

7DN×P .RGX Ordering Code Bestell-Bezeichnung	6WRN Stock Lager		7DN×P gOo•OHUL.HPVP Dimension (mm) Abmessung (mm)					Insert Wendeschneidplatte	Screw Schraube	Torx Key Torx-Schlüssel
		DC	=()3'&21		/)	/+	$30;			
$(0 $; ' & /	●	=	10	2	9	120	20			
$(0 $; ' & /	●	=	10	2	10	80	20			
$(0 $; ' & /	●	=	10	2	10	120	20			
$(0 $; ' & /	●	=	12	2	11	120	20			
$(0 $; ' & /	●	=	12	2	12	80	20			
$(0 $; ' & /	●	=	12	2	12	120	20	$;	0 [	7
$(0 $; ' & /	●	=	14	3	12	120	20			
$(0 $; ' : / =	●	+	16	4	16	120	20			
$(0 $; ' : / =	●	+	16	4	16	150	20			
$(0 $; ' : / =	●	+	20	5	20	120	25			
$(0 $; ' : / =	●	+	20	5	20	150	25			
$(0 $; ' & /	●	=	16	2	16	120	30			
$(0 $; ' & /	●	=	16	2	16	180	30			
$(0 $; ' & /	●	=	17	2	16	120	25		0 [	
$(0 $; ' & /	●	=	17	2	16	180	25			
$(0 $; ' & /	●	=	20	3	20	120	30			
$(0 $; ' & /	●	=	20	2	20	200	30			
$(0 $; ' & /	●	=	21	3	20	120	25			
$(0 $; ' & /	●	=	21	2	20	200	25	$;	0 [	7
$(0 $; ' & /	●	=	25	3	25	150	30			
$(0 $; ' & /	●	=	25	2	25	250	40			
$(0 $; ' & /	●	=	26	3	25	150	30			

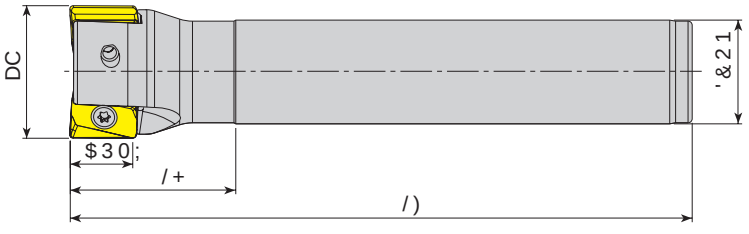

7DN×P .RGX Ordering Code Bestell-Bezeichnung	6WRN Stock Lager		7DN×P gOo•OHUL.HPVP Dimension (mm) Abmessung (mm)					Insert Wendeschneidplatte	Screw Schraube	Torx Key Torx-Schlüssel
		DC	=()3'&21		/)	/+	$30;			
$(0 $1 ' & /	●	=	32	2	25	150	50	15	$1 ;	0 [	7
$(0 $1 ' & /	●	=	40	3	32	150	50	15			

5 6Dù Technik 6RO Links HIW
● 6WRNWDUAuf Lag 6WRNRNWD <RN Kein Lag Grafik RLFKWHU Weiter auf Anfrage
7 * 7 & F X Q D 8 \ J X Q G X U 7 & R S W H O W H O H K D O W H Zylindrische Wendeplatten.

6LSDULü gUQHùL Beste Qualität
DG sFFW $(0 $; ' & /
. H V P H + H V D E × 6 Cutting Calculation Berechnung P 429

7 * 7 8 &FXQD 8\JXQGXU 7 & 7 8 Kompaktwendeplatten.

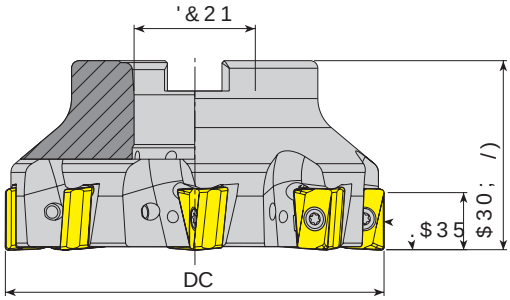

7DN×P .RGX Ordering Code *Bestell-Bezeichnung*	6WRN Stock *Lager*	7DN×P gOo•OHUL.HPPFL Dimension (mm) *Abmessung (mm)*					8o Insert *Wendeschneidplatte*	6×NPD Screw *Schraube*	9LGDV×RUN Torx Key *Torx-Schlüssel*	<HGHN 3DUoDO Ersatzteile / Spare Parts 6WDQGDUWDXIQDKPH Mounting Screw *%HIHVWLJXQ*
		DC	=()3&21/)			$30;				
$)0 $1 ' $	●	50	4	22	40	15	$1;	0[	7	0[
$)0 $1 ' $	●	63	6	22	40	15				0[
$)0 $1 ' $	●	80	7	27	50	15				0[
$)0 $1 ' $	●	100	8	32	50	15				0[
$)0 $1 ' %	●	125	10	40	63	15				-

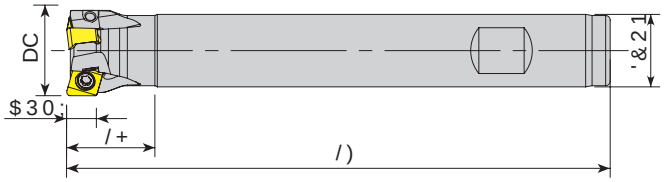

7DN×P .RGX Ordering Code *Bestell-Bezeichnung*	6WRN Stock *Lager*	7DN×P gOo•OHUL.HPPFL Dimension (mm) *Abmessung (mm)*						8o Insert *Wendeschneidplatte*	6×NPD Screw *Schraube*	<HGHN 3DUoDO Ersatzteile / Spare Parts 9LGDV×7RUN $Q Torx Key *Torx-Schlüssel*
		DC	=()3'&21	/)	/+	$30;				
$(0 1 ' : / =	●	16	2	16	120	25	6	1.7	0[	7
$(0 1 ' : / =	●	16	2	16	160	25	6			
$(0 1 ' : / =	●	20	3	16	120	20	6			
$(0 1 ' : / =	●	20	3	16	160	20	6			
$(0 1 ' : / =	●	20	3	20	160	25	6			

5 6Dù Technische / 6RO Links / HIW

● 6WRN WDXI Lager: 6WDQGDUW RN WD <RN/ Keine Lagerhaltung, Lieferzeit auf Anfrage

7 * 7 8 &FXQD 8\JXQGXU 7 & 7 8 Kompaktwendeplatten.

6LSDULü gUQHùL Bestellbeispiel: QJ DG sFFW $)0 $1 ' $ =

.HVPH +HVDE× 6 Cutting Calculation Technical Info / P 429

6×NPD 7RUN 'HùHUL 6 Tightening Torque / P 428

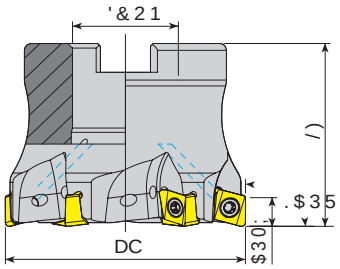

7DN×P .RGX
Ordering Code
Bestell-Bezeichnung

Ersatzteile / Spare Parts

6WRN Stock *Lager*	7DN×P gOo•OHUL.HVPFL Dimension (mm) *Abmessung (mm)*					8o Insert *Wendeschneidplatte*	6×NPD 9LGDV Screw *Schraube*	7RUN $QDKWDU Torx Key *Torx-Schlüssel*	0RQWDM Mounting Screw *%HIHVWLJXQ*
	DC	=()3&21/)				$30;			
$)01 1'$ =●	40	5	16	40	6	1.7	0[	7	0[
$)01 1'$ =●	50	6	22	40	6				0[

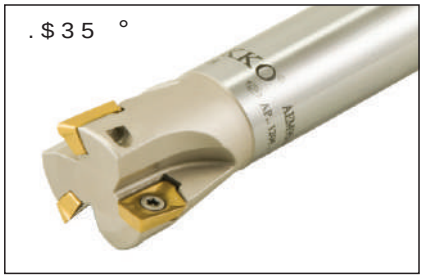

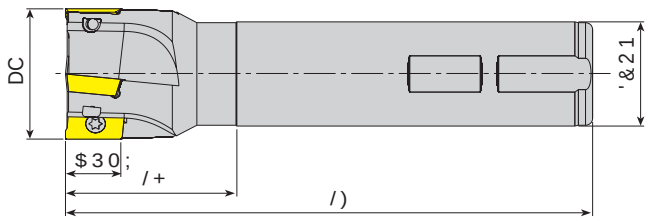

7DN×P .RGX
Ordering Code
Bestell-Bezeichnung

Ersatzteile / Spare Parts

6WRN Stock *Lager*	7DN×P gOo•OHUL.HVPFL Dimension (mm) *Abmessung (mm)*						8o Insert *Wendeschneidplatte*	6×NPD 9LGDV Screw *Schraube*	7RUN $QDKWDU Torx Key *Torx-Schlüssel*
	DC	=()3'&21	/)	/+	$30;				
$)01 $3 '&/ =●	+ 16	2	16	100	30		$3.7 7	0[	7
$)01 $3 '&/ ●=	16	2	15	150	25				
$)01 $3 ':/ =●	+ 16	2	16	150	25				
$)01 $3 '&/ =●	+ 16	2	16	200	100				
$)01 $3 '&/ ●=	17	2	16	150	25				
$)01 $3 '&/ =●	+ 17	2	16	180	25			0[	
$)01 $3 '&/ =●	+ 20	3	20	150	50				
$)01 $3 '&/ =●	+ 20	3	20	200	100				
$)01 $3 '&/ =●	+ 20	2	20	250	150				
$)01 $3 '&/ ●=	21	3	20	150	25				
$)01 $3 '&/ =●	+ 21	2	20	180	25				
$)01 $3 '&/ ●=	26	4	25	150	30				
$)01 $3 '&/ ●=	20	2	20	150	30	12	$3	0[	7
$)01 $3 '&/ ●=	21	2	20	150	30	12			
$)01 $3 '&/ ●=	21	2	20	200	30	12		0[	
$)01 $3 '&/ ●=	22	2	20	200	30	12			
$)01 $3 '&/ ●=	25	3	25	150	40	12			
$)01 $3 '&/ ●=	25	3	25	250	40	12			
$)01 $3 '&/ ●=	26	2	25	250	35	12			
$)01 $3 '&/ ●=	32	3	25	150	35	12			
$)01 $3 '&/ ●=	25	2	25	120	40	16	$3	0[	7
$)01 $3 '&/ ●=	26	2	25	200	40	16			
$)01 $3 '&/ ●=	26	2	25	250	40	16			
$)01 $3 '&/ ●=	26	2	25	300	40	16			
$)01 $3 ':/ =●	28	2	25	75	20	16			
$)01 $3 '&/ ●=	32	3	25	150	40	16			
$)01 $3 '&/ ●=	33	3	32	250	40	16			
$)01 $3 '&/ ●=	33	2	32	300	40	16			

5 6Dù *Technik* 6RUWLPHQW *Links*

● 6WRNWDJH *Auf Lager* 6WDQGDUG <RN *Kein Lagerartikel, Lieferzeit auf Anfrage*

.HVPH +HVDE× 6 Cutting *Schneidenecken* *Pag. 429* / *P 429*

7 * 7 & F X Q D 8 \ J X Q G X U 7 & R Q D W L E O H Kompaktfräser mit Wendeplatten.

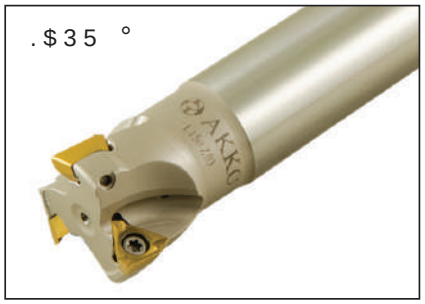

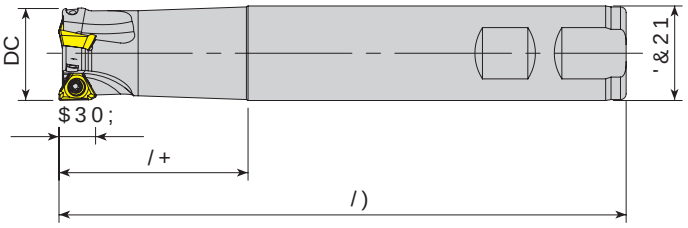

7DN×P .RGX Ordering Code *Bestell-Bezeichnung*	6WRN Stock *Lager*	7DN×P gOo•OHUL.HVVF L 8o 6×NPD 9LGDV×7RUN $QG Dimension (mm) *Abmessung (mm)*						<HGHN 3DUoDODUHLOH Ersatzteile / Spare Parts Insert *Wendeschneidplatte*	Screw *Schraube*	Torx Key *Torx-Schlüssel*
		DC	=()3'&21 /)		/+	$30;				
$(0 3 ' & / = ● +		12	1	12	120	25		3.7	0 [	7
$(0 3 ' : / = ●		16	3	16	120	25				
$(0 3 ' : / = ●		20	3	20	150	25				
$(0 3 ' : / = ●		25	5	25	150	25				
$(0 3 ' : / =●		20	2	20	150	70	7	3.7	0 [	7
$(0 3 ' & / =●		21	2	20	200	30	7			
$(0 3 ' : / =●		22	2	20	150	30	7			
$(0 3 ' : / =●		25	3	25	150	40	7			
new $(0 3 ' & / ○		26	2	25	200	30	7			
new $(0 3 ' & / ●		26	2	25	250	30	7			
new $(0 3 ' & / ●		33	3	32	200	30	7			
new $(0 3 ' & / ●		33	3	32	250	30	7			
$(0 3 ' : / =●		32	3	32	150	50	11	3.7	0 [	7
$(0 3 ' : / =●		38	3	32	150	35	11			
$(0 3 ' : / =●		40	4	32	150	35	11			

5 6Dù Technik / Technique 6RO Links / Left hand 6WDQGDUW Standard 6RQGHUDXVIKUXQJ Sonderanfrage / Special Design

● 6WRNWDXIJDEH Auf Lager / Stock 6WDQGDUG Standard <RQ Kein Lagerartikel, Lieferzeit auf Anfrage / No stock item, delivery time on request

6LSDULü gUQHù Ersatzteile / Spare Parts

DG sFFW $(0 3 ' & / Schneidenberechnung / Cutting edge calculation

.HVPH +HVDE× 6 Schraube / Screw P 429 / P 429

7 * 7 & F X Q D 8 \ J X Q G X U 7 & R Q D W L E O H Kompaktfräser mit Wendeplatten.

7*78&FXQD 8\JXQGXU 7&RPSDFW WLWH Kompaktwendeplatten.

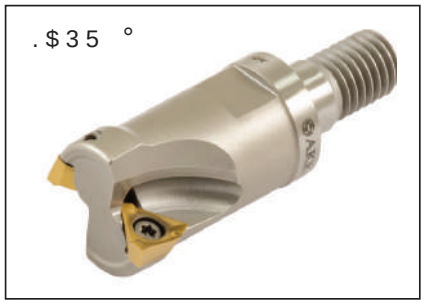

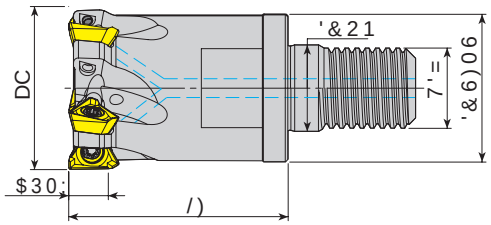

7DN×P .RGX
Ordering Code
Bestell-Bezeichnung

7DN×P .RGX	6WRN Stock *Lager*	7DN×P gOo•OHUL.HVPFL Dimension (mm) *Abmessung (mm)* DC	=()	3	&	6	)	0	67	'=	/	)	'&21	$30;	<HGHN 3DUoDO Ersatzteile Spare Parts Insert *Wendeschneidplatte*	8o 6×NPD Screw *Schraube*	9LGDV× 7RUN $Q Torx Key *Torx-Schlüssel*
$(03 '0/	●	20	2	18	0	35		7							37	0 [	7
$(03 '0/	●	32	5	29	0	43	17	7									

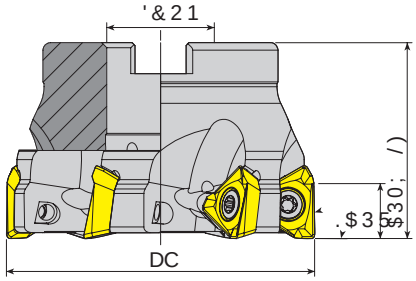

7DN×P .RGX
Ordering Code
Bestell-Bezeichnung

7DN×P .RGX	6WRN Stock *Lager*	7DN×P gOo•OHUL.HVPFL Dimension (mm) *Abmessung (mm)* DC	=()	3	&	21	/	)	$30;	<HGHN 3DUoDO Ersatzteile Spare Parts / Insert *Wendeschneidplatte*	8o 6×NPD Screw *Schraube*	9LGDV×7RUN $Q Torx Key *Torx-Schlüssel*	0RQWDM Mounting Screw *%HIHVWLJXQ*
$)03 '$	●	40	5	16	40	7				37	0 [	7	0 [
$)03 '$	●	50	6	22	40	7							
$)03 '$	●	50	4	22	40	11				37	0 [	7	0 [
$)03 '$	●	50	5	22	40	11							
$)03 '$	●	63	4	22	40	11							
$)03 '$	●	63	6	22	40	11							
$)03 '$	●	80	7	27	50	11							0 [
$)03 '$	●	100	8	32	50	11							0 [
$)03 '%	●	125	10	40	63	11							-
$)03 '$	●	80	7	27	50	15				37	0 [	7	0 [
$)03 '$	●	100	8	32	50	15							
$)03 '%	●	125	10	40	63	15							

5 6Dù *Technik* 6RO *Links* HIW
● 6WRNWDU *Auf Lager* 6WRFNWDU <RN/ *Kein Lagerartikel, Lieferzeit auf Anfrage*

7*78&FXQD 8\JXQGXU 7&RPSDFW WLWH Kompaktwendeplatten.

6LSDULü gUQHùL *Beispiel* QJ (
DG sFFW $(03 '0/=
.HVPH +HVDE× 6 Cutting Data Calculation *Schnittdatenberechnung* P 429

7 * 7 & FXQD 8\JXQGXU 7 & RRQ DWWLEO H Kombiwendeplatten.

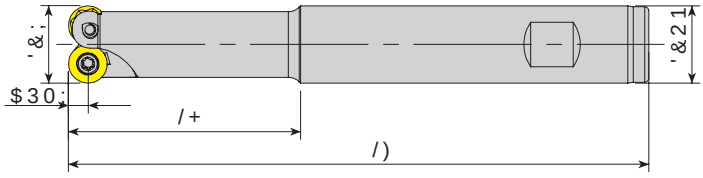

7DN×P .RGX Ordering Code *Bestell-Bezeichnung*	6WRN Stock *Lager*	7DN×P gOo•OHUL.HVVF Dimension (mm) *Abmessung (mm)* '&;	=()3'&21	/)	/+	$30;	OHUL.HVVF Insert *Wendeschneidplatte*	8o 6×NPD 9LGDV× Screw *Schraube*	7RUN $Q Torx Key *Torx-Schlüssel*
$(05 5< ' : /	●	16	2	16	150	55	4	5<0;	0 [	7
$(05 5< ' : /	●	20	2	20	150	60	5			
$(05 5< ' & /	●	20	2	20	200	100	5			
$(05 5< ' : /	●	21	2	20	200	30	5			
$(05 5< ' : /	●	25	2	25	150	60	5	5<0;	0 [	7
$(05 5< ' : /	●	26	2	25	200	60	5			
$(05 5< ' : /	●	32	4	32	160	60	5			
$(05 5< ' & /	●	32	3	25	160	30	6	5<0;	0 [	

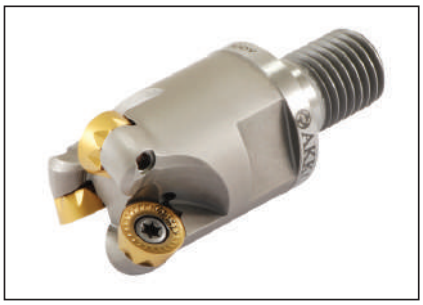

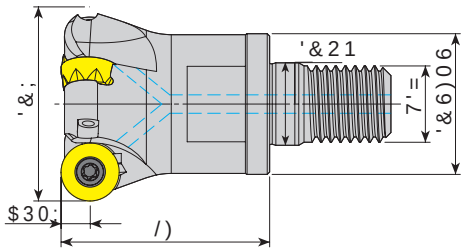

7DN×P .RGX Ordering Code *Bestell-Bezeichnung*	6WRN Stock *Lager*	7DN×P gOo•OHUL.HVVF Dimension (mm) *Abmessung (mm)* '&;	=()3&6)067'=	/)	'&21	$30;	OHUL.HVVF Insert *Wendeschneidplatte*	8o 6×NPD 9LGDV× Screw *Schraube*	7RUN $Q Torx Key *Torx-Schlüssel*
$(05 5< ' 0 /	●	25	3	21	0	43		5		
$(05 5< ' 0 /	●	32	4	29	0	43	17	5	5<0;	0 [
$(05 5< ' 0 /	●	40	5	29	0	43	17	5		
$(05 5< ' 0 /	●	32	3	29	0	43	17	6	5<0;	0 [
$(05 5< ' 0 /	●	40	3	29	0	43	17	6		

7

5 6Dù Rechts/ 6RO Links/ HIW
● 6WRNWDXf Lager/ 6WRFN/ 1DJHU/ 6WRFN/ <RN/ Keine Lagerhaltung/ Lieferzeit auf Anfrage

6LSDULü gUQHùL Beschleifen/ DG sHFW $(05 5< ' : / =

7 * 7 & FXQD 8\JXQGXU 7 & RRQ DWWLEO H Kombiwendeplatten. .HVPH +HVDE× 6 Cutting Calculation/ Schnittberechnung/ P 429

7*78&FXQD 8\JXQGXU 7&RSDWLWH Zimt-Wendeplatten.

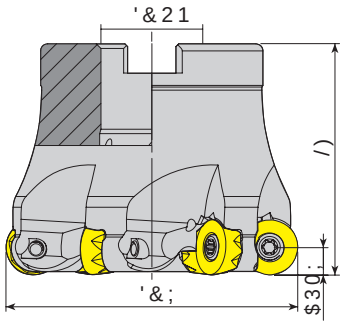

7DN×P .RGX Ordering Code *Bestell-Bezeichnung*	6WRN Stock *Lager*	7DN×P gOo• Dimension (mm) *Abmessung (mm)*					OHUL.HPFL Insert *Wendeschneidplatte*	8o 6×NPD Screw *Schraube*	9LGDV7RUN Torx Key *Torx-Schlüssel*	QQDKWDU0RQWDM Mounting Screw *%HHVWÔJXQ*
		'&;	=()	3&21/)	$30;					
$)05 5< ' $ =	●	40	4	16	40	5	5<0;	0 [	7	0 [
$)05 5< ' $ =	●	40	5	16	40	5				0 [
$)05 5< ' $ =	●	50	5	22	50	5				0 [
$)05 5< ' $ =	●	63	6	22	50	5				
$)05 5< ' $ =	●	40	4	16	40	6	5<0;	0 [		0 [
$)05 5< ' $ =	●	50	5	22	50	6				
$)05 5< ' $ =	●	52	5	22	50	6				0 [
$)05 5< ' $ =	●	63	6	22	50	6				
$)05 5< ' $ =	●	80	6	27	50	6				0 [
$)05 5< ' $ =	●	100	7	32	50	6				0 [

5 6Dù *Technik* W 6R *Links* HIW 6LSDULü gUQHù L *Zeichnung* QJ (
● 6WRNWDUWDXI *Lager* 6WRFN<RN *Kein Lagerartikel, Lieferzeit auf Anfrage*
DG sF•FW $)05 5< ' $ =

7*78&FXQD 8\JXQGXU 7&RSDWLWH Zimt-Wendeplatten. .HVPH +HVDE× 6 Cutting Calculation *P 429*

7*78&FXQD 8\JXQGXU 7&RSVDHULWEOH Kompaktwendeplatten.

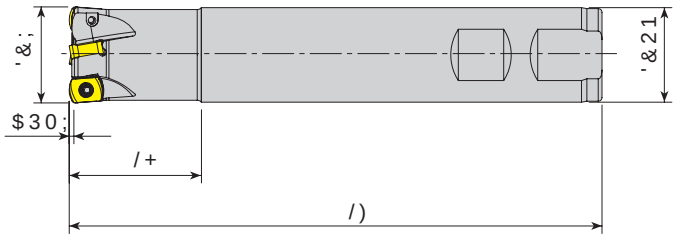

Ersatzteile / Spare Parts

7DN×P .RGX Ordering Code *Bestell-Bezeichnung*	6WRN Stock *Lager*		7DN×P gOo•OHUL.HVP Dimension (mm) *Abmessung (mm)*					Insert *Wendeschneidplatte*	<HGHN 3DUoDO Screw *Schraube*	9LGDV× 7RUN $Q Torx Key *Torx-Schlüssel*
		'&;	=()3'&21	/)	/+	$30;				
$+)0 %/ '&/	●	=	16	2	15	150	20	1			
$+)0 %/ '&/	●	=+	16	2	16	100	30	1			
$+)0 %/ '&/	●	=	16	2	16	150	50	1			
$+)0 %/ '&/	●	=	17	2	16	150	20	1			
$+)0 %/ ':/	●	=	17	2	16	170	20	1			
$+)0 %/ ':/	●	=+	17	2	16	170	20	1			
$+)0 %/ '&/	●	=	17	2	16	200	20	1			
$+)0 %/ '&/	●	=	18	2	16	150	20	1			
$+)0 %/ ':/	●	=+	18	2	16	150	20	1			
$+)0 %/ '&/	●	=	20	3	20	130	50	1			
$+)0 %/ '&/	●	=	20	3	20	160	50	1			
$+)0 %/ '&/	●	=	21	3	20	200	25	1	%/03	0 [	7
$+)0 %/ ':/	●	=	21	3	20	200	25	1			
$+)0 %/ ':/	●	=	22	3	20	150	20	1			
$+)0 %/ '&/	●	=	25	4	25	250	40	1			
$+)0 %/ '&/	●	=	26	4	25	150	35	1			
$+)0 %/ '&/	●	=	26	4	25	200	35	1			
$+)0 %/ ':/	●	=	26	4	25	200	35	1			
$+)0 %/ '&/	●	=	26	4	25	250	35	1			
new $+)0 %/ '&/	●	=	30	5	25	150	40	1			
$+)0 %/ '&/	●	=	32	5	32	150	70	1			
$+)0 %/ '&/	●	=	32	5	32	200	120	1			
$+)0 %/ '&/	●	=	33	5	32	150	40	1			
$+)0 %/ '&/	●	=	33	5	32	200	40	1			
$+)0 %/ '&/	●	=	33	5	32	250	40	1			
$+)0 %/ ':/	●	=	28	3	25	180	30		%/03	0 [	7

5 6Dù *Technik* / 6RO *Links* / HIW

● 6WRNWDXI *Auf Lager* / 6WRFNWDNWD *Kein Lagerartikel, Lieferzeit auf Anfrage*

7*78&FXQD 8\JXQGXU 7&RSVDHULWEOH Kompaktwendeplatten.

.HVPH +HVDE× 6 Cutting Calculation *Schnittberechnung* P 429

6LSDULü gUQHù LQ *Zeichenerklärung* DG sFFW $+)0 %/ '&/ *Seite / Page* P 429

7*7&FXQD 8\JXQGXU 7&RSSDWLWH Zahnwendeplatten.

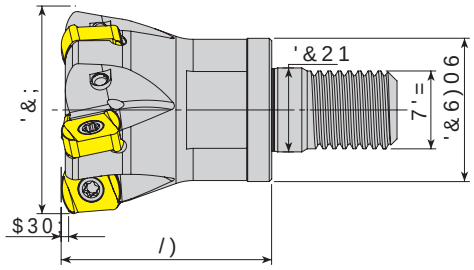

7DN×P .RGX Ordering Code *Bestell-Bezeichnung*		6WRN Stock *Lager*	7DN×P gOo•OHUL.HVPLFL Dimension (mm) *Abmessung (mm)*							Insert *Wendeschneidplatte*	8o 6×NPD 9LGDV× Screw *Schraube*	7RUN $Q Torx Key *Torx-Schlüssel*
			'&;	=()3&6)067'=	/)	'&21	$30;					
new	$+)0 %/ ' 0 / =	17	2	16	0	35		1	%/03		0 [	7
	$+)0 %/ ' 0 / =	20	3	18	0	30		1				
new	$+)0 %/ ' 0 / =	21	3	19	0	35		1				
	$+)0 %/ ' 0 / =	25	4	21	0	35		1				
	$+)0 %/ ' 0 / =	32	5	29	0	40	17	1				
	$+)0 %/ ' 0 / =	32	4	29	0	40	17		%/03		0 [	7
	$+)0 %/ ' 0 / =	32	4	29	0	43	17					
	$+)0 %/ ' 0 / =	42	5	29	0	43	17					

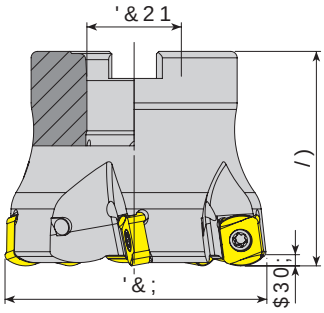

7DN×P .RGX Ordering Code *Bestell-Bezeichnung*		6WRN Stock *Lager*	7DN×P gOo•OHUL.HVPLFL Dimension (mm) *Abmessung (mm)*					Insert *Wendeschneidplatte*	8o 6×NPD 9LGDV× Screw *Schraube*	7RUN $QDKWDU Torx Key *Torx-Schlüssel*	Mounting Screw
			'&;	=()3&21/)	$30;						
	$+)0 %/ ' $ =	40	6	16	40	1	%/03		0 [	7	0 [
	$+)0 %/ ' $ =	50	7	22	50	1					
	$+)0 %/ ' $ =	40	5	16	40	2					
	$+)0 %/ ' $ =	50	6	22	50	2					
	$+)0 %/ ' $ =	63	5	22	50	2	%/03		0 [	7	0 [
	$+)0 %/ ' $ =	63	7	22	50	2					

5 6Dù 6WRN Lagerware 6RQGHUODJHU

● 6WRNWDXI Auf Lager 6WRFNWDUH <RN/ Keine Lagerhaltung, Lieferzeit auf Anfrage

7*7&FXQD 8\JXQGXU 7&RSSDWLWH Zahnwendeplatten.

6LSDUIù gUQHUL Zahnhalter DG sSFW $+)0 %/ ' 0 / =

.HVPH +HVDE× 6 Cutting Calculation Schnittberechnung P 429

6×NPD 7RUN 'Hù HUL 6 Tightening Torque Anzugsmoment P 428

7*78& FXQD 8\JXQGXU 7&RSS\WLEOH KDUPRQLF 7*78& Zirkonoxid-Wendeplatten.

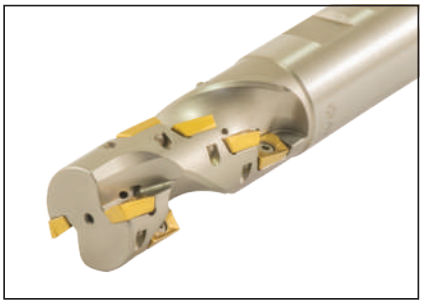

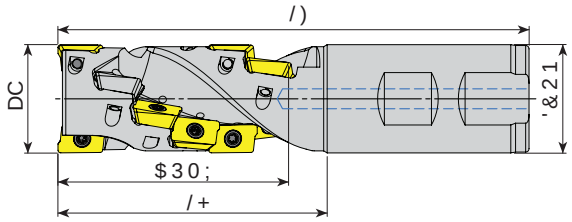

7DN×P .RGX Ordering Code *Bestell-Bezeichnung*	6WRN Stock *Lager*	=()3 7RSODP Total *Gesamt*	DVWLDO Effektiv	DC	'&21	$30;	/+	/)	Insert *Wendeschneidplatte*	Screw *Schraube*	Torx Key *Torx-Schlüssel*
$+0 $3 ' : / =	●	12	2	32	32	68	80	140	$3	0 [	7
$+0 $3 ' : / =	●	21	3	40	32	79	100	160			

< HGHQ 3DUoDODU Ersatzteile / Spare Parts

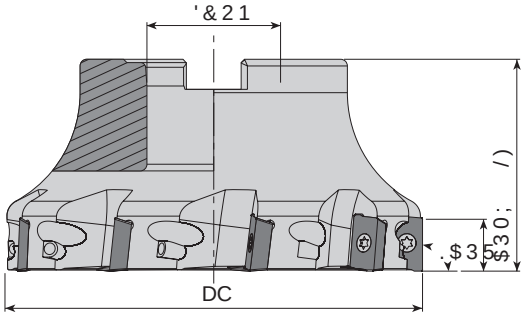

7DN×P .RGX Ordering Code *Bestell-Bezeichnung*	6WRN Stock *Lager*	DC	=()3	&21	/)	$30;	Insert *Wendeschneidplatte*	Screw *Schraube*	Torx Key *Torx-Schlüssel*	Mounting Screw *Befestigungsschraube*
$)0 $3 ' $	●	50	5	22	40	16	$3	0 [	7	0 [
$)0 $3 ' $	●	63	6	22	40	16				0 [
$)0 $3 ' $	●	80	7	27	50	16				0 [
$)0 $3 ' $	●	100	8	32	50	16				

5 6Dù Technik / Links / HIW

● *Stokta / In Stock / Auf Lager* *Stokta Yok / Non Stock Item / Kein Lagerartikel, Lieferzeit auf Anfrage*

7*78& FXQD 8\JXQGXU 7&RSS\WLEOH KDUPRQLF 7*78& Zirkonoxid-Wendeplatten.

6LSDULü gUQHrL Beispiel / QJ
DG sSFW $+0 $3 ' : / =
.HVPH +HVDE× 6 Cutting Schneidstoffe / P 429
0RQWDM gOo•OHUL 6 / Mounting Montage Reference P 426 /

7 * 7 &FXQD 8\JXQGXU 7&RSSHUWLSSHG ZZZZ Kupferbestückte Wendeplatten.

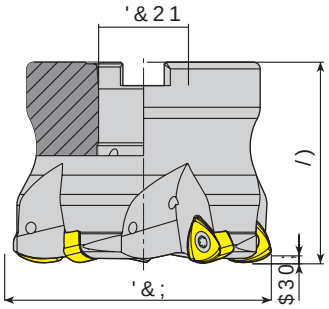

7DN×P .RGX
Ordering Code
Bestell-Bezeichnung

6WRN Stock *Lager*	7DN×P gOo•OHUL.HHPFL Dimension (mm) *Abmessung (mm)*					Insert *Wendeschneidplatte*	<HGHN 3DUoDO Ersatzteile / Spare Parts / 8o 6×NPD Screw *Schraube*	9LGDV7RUN $QDKWDU Torx Key *Torx-Schlüssel*	Mounting Screw *%HHVWÔJX*
	'&;	=()3&21/)			$30;				
$+)0 %/ ' $ =●	50	3	22	40	2	%/03	0[	7	0[
$+)0 %/ ' $ =●	63	4	22	50	2				0[
$+)0 %/ ' $ =●	80	5	27	60	2				0[

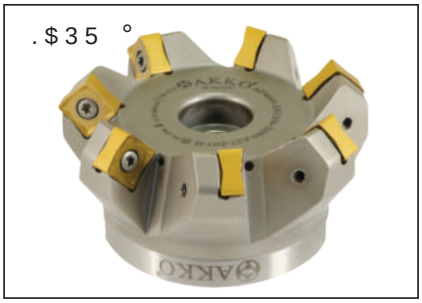

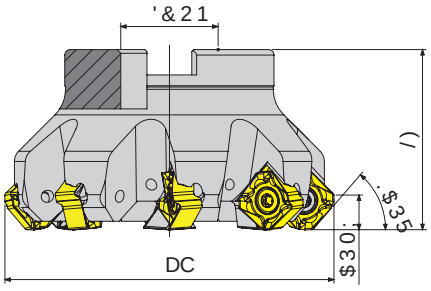

7DN×P .RGX
Ordering Code
Bestell-Bezeichnung

6WRN Stock *Lager*	7DN×P gOo•OHULHVPLFFL Dimension (mm) *Abmessung (mm)*					Insert *Wendeschneidplatte*	<HGHN 3DUoDO Ersatzteile / Spare Parts / 86×NPD Screw *Schraube*	9LGDV7RUN $QDKWDU Torx Key *Torx-Schlüssel*	9LGD Mounting Screw *%HHVWÔJX* *JVVFKU*
	DC	=()3'&21/)			$30;				
$)0 61 ' $ = ●+	50	5	22	40	7	61*;	0[	7	0[
$)0 61 ' $ = ●+	63	6	22	40	7				0[
$)0 61 ' $ = ●+	80	7	27	50	7				0[
$)0 61 ' $ = ●+	100	8	32	50	7				

5 6Dù *Technische Links* / HIW

● *Stokta / In Stock / Auf Lager* *Stokta Yok / Non Stock Item / Kein Lagerartikel, Lieferzeit auf Anfrage*

6LSDULü gUQHùLDeSHQQ ([DG sSFW $+)0 %/ ' $ =

.HVPH +HVDE× 6 Cutting Data Calculation *P 429*

6×NPD 7RUN 'HùHUL 6 Tightening Torque *P 428*

7*7&FXQD 8\JXQGXU 7*7&RQDHLWOH 7*7&nde Kompaktfremdeplatten.

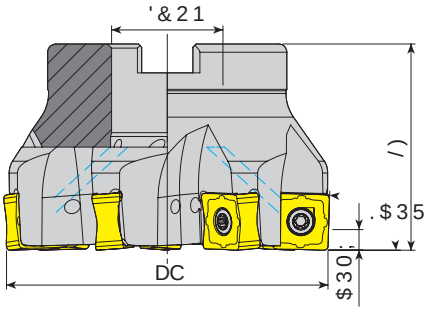

7DN×P .RGX Ordering Code *Bestell-Bezeichnung*	6WRN Stock *Lager*	7DN×P gOo•OHUL.HVPFL Dimension (mm) *Abmessung (mm)*					<HGHN 3DUoDOD Ersatzteile Spare Parts / Insert *Wendeschneidplatte*	86×NPD 9LGDV× Screw *Schraube*	7RUN $QDKWDU Torx Key *Torx-Schlüssel*	0RQWDM Mounting Screw *%HIHVWÕJX*
		DC	=()3&21/)			$30;				
$)0 61 ' $	●	50	5	22	40	12	61*;	0 [	7	0 [
$)0 61 ' $	●	63	6	22	40	12				
$)0 61 ' $	●	80	7	27	50	12				0 [

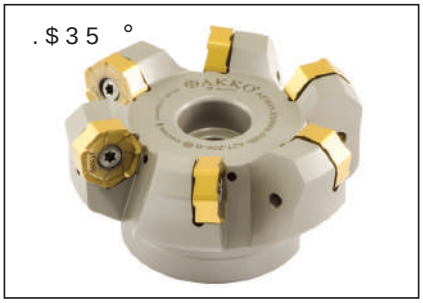

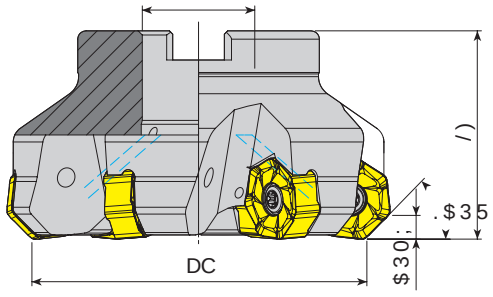

7DN×P .RGX Ordering Code *Bestell-Bezeichnung*	6WRN Stock *Lager*	7DN×P gOo•OHUL.HVLFL Dimension (mm) *Abmessung (mm)*					<HGHN 3DUoDOD Ersatzteile Spare Parts / Insert *Wendeschneidplatte*	86×NPD 9LGDV× Screw *Schraube*	7DN×P 3DUoDV× Wedge Clamp *Spannpratze*	7DN×P 9LGDV× Clamp Screw *Klemmschraube*	7RUN $QDKWDU Torx Key *Torx-Schlüssel*	0RQWDM Mounting Screw *%HIHVWÕJX*
		DC	=()3&21/)			$30						
$)0 ;1 ' $	●	63	6	22	50	5	;108	0 [	-	-	7	0 [
$)0 ;1 ' $	●	80	6	27	50	5						0 [
$)0 ;1 ' $	●	100	7	32	55	5						0 [
$)0 ;1 ' %	●	125	8	40	63	5						-

5 6Dù Rechts / 6RO Links / HIW
● 6WRNWD Auf Lager / 6WRNWD <RN Keine Lagerartikel, Lieferzeit auf Anfrage
7*7&FXQD 8\JXQGXU 7*7&RQDHLWOH 7*7&nde Kompaktfremdeplatten.

6LSDULü gUQHùLQJ Bestellbeispiel / DG sFW $)0 61 ' $ = .HVPH +HVDE× 6 Cutting Calculation Pr429 / Schulterfrage: P 429

7*78&FXQD 8\JXQGXU 7&RSDWLWH Zirkonia Wendeplatten.

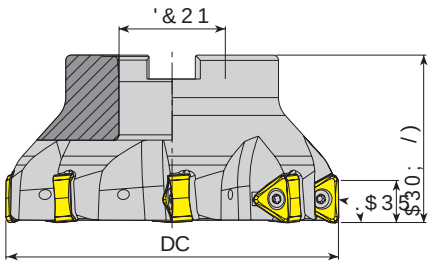

7DN×P .RGX Ordering Code Bestell-Bezeichnung	6WRN Stock Lager	7DN×P gOo•DHUL.HV Dimension (mm) Abmessung (mm)					<HGHN 3DUoDO Ersatzteile Spare Parts / Wendeschneidplatte Insert	8o 6×NPD Schraube Screw	9LGDV×7RUN $QDKWDU Torx-Schlüssel Torx Key	0RQWDM Mounting Screw %HIHVWLJXQ
		DC	=()3&21/)			$30;				
$)0 71 ' $	●	+63	4	22	40	15	71;	0[	7	0[
$)0 71 ' $	●	+80	5	27	50	15				0[
$)0 71 ' %	●	100	6	32	50	15				0[
$)0 71 ' %	●	125	8	40	63	15				-

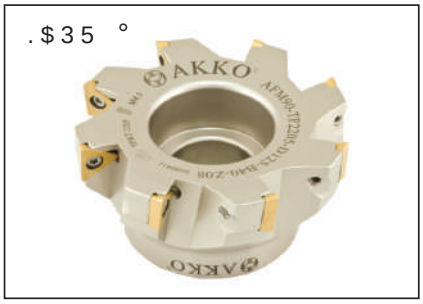

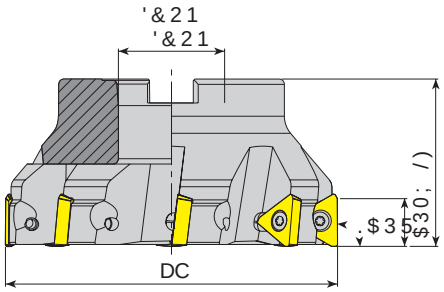

7DN×P .RGX Ordering Code Bestell-Bezeichnung	6WRN Stock Lager	7DN×P gOo•DHUL.HV Dimension (mm) Abmessung (mm)					<HGHN 3DUoDO Ersatzteile Spare Parts / Wendeschneidplatte Insert	8o 6×NPD Schraube Screw	9LGDV×7RUN $QDKWDU Torx-Schlüssel Torx Key	0RQWDM 9LGD Mounting Screw %HIHVWLJXQ
		DC	=()3&21/)			$30;				
$)0 73 ' $	●	63	4	22	40	18	73.7	0[	7	0[
$)0 73 ' $	●	80	6	27	50	18				0[
$)0 73 ' $	●	100	7	32	50	18				0;
$)0 73 ' %	●	125	8	40	63	18				
$)0 73 ' &	●	160	9	40	63	18				-
$)0 73 ' &	●	200	12	60	63	18				

5 6Dù Technik 6RO Links HIW
● 6WRNWDU Lager 6WDQGDUG Keine Lagerhaltung, Lieferzeit auf Anfrage

7*78&FXQD 8\JXQGXU 7&RSDWLWH Zirkonia Wendeplatten.

.HVPH +HVDE× 6 Cutting Calculations / Schnittwertberechnung P 429

6LSDUL gUQHUL Beispiel ([DG s•FW $)0 71 ' $ =

7*78&FXQD 8\JXQGXU 7&RSSLHUEOHQGHG Kompaktwendeplatten. 7*78&

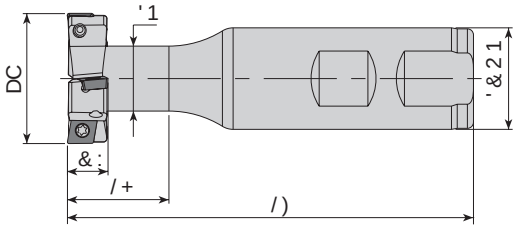

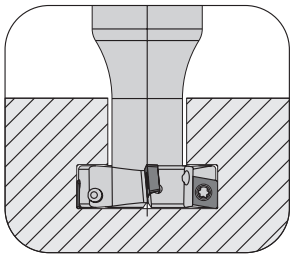

7DN×P .RGX
Ordering Code
Bestell-Bezeichnung

6WRN Stock *Lager*

7DN×P gOo•OHUL Dimension (mm) *Abmessung (mm)*

<HGHN 3DUoDO Ersatzteile Spare Parts

	6WRN	=()3 7RWDO Total *Gesamt*	=()3 (IIHNWLY Effective *Effektiv*	DC	&:	'&21	/)	'1	/+	Insert *Wendeschneidplatte*	Screw *Schraube*	Torx Key *Torx-Schlüssel*
$760 63 ' ;:	●	4	=2		5	25	100	12	25			
$760 63 ' ;:	○	4	=2	25	5	25	100	9	25	630*	0[	7
$760 63 ' ;:	●	4	=2	30	5	25	100	10	25			
$760 63 ' ;:	●	10	=5	80	7	32	120		30	630*	0[	7

7*78&FXQD 8\JXQGXU 7&RSSLHUEOHQGHG Kompaktwendeplatten. 7*78&

71*/8&FXQD 8\JXQGXU 7&RSSLHUEOHQGHG Kompaktwendeplatten. 71*/8&

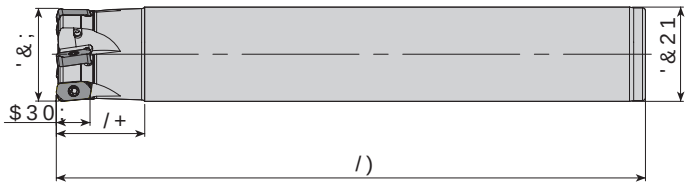

7DN×P .RGX
Ordering Code
Bestell-Bezeichnung

6WRN Stock *Lager*

7DN×P gOo•OHUL Dimension (mm) *Abmessung (mm)*

<HGHN 3DUoDO Ersatzteile Spare Parts

	6WRN	'&;	=()3	'&21	/)	/+	$30;	Insert *Wendeschneidplatte*	Screw *Schraube*	Torx Key *Torx-Schlüssel*
$+)0 /1 ' &/	●	16	2	15	150	30	1			
$+)0 /1 ' :/	●	16	2	16	150	50	1			
$+)0 /1 ' &/	●	17	2	16	150	30	1			
$+)0 /1 ' :/	●	20	3	20	150	50	1			
$+)0 /1 ' &/	●	21	3	20	150	30	1	/108	0[	7
$+)0 /1 ' :/	●	25	4	25	150	50	1			
$+)0 /1 ' &/	●	26	4	25	150	30	1			
$+)0 /1 ' &/	●	28	3	25	180	30	1			
$+)0 /1 ' &/	●	33	5	32	200	30	1			

5 6Dù Technik / 6RO Links / HIW

● 6WRNWDXI Lager / 6WRFN / 6WRFNWD < RN / Keine Lagerhaltung, Lieferzeit auf Anfrage

71*/8&FXQD 8\JXQGXU 7&RSSLHUEOHQGHG Kompaktwendeplatten. 71*/8&

6LSDUL gUQHL Beispiel / QJ

DG sHFWN $760 63 ' ;: /

.HVPH +HVDE× 6 Cutting Data Schnittdaten P. 429 / P. 429

0RQWDM gOo•OHUL 6 / Montage Anleitung Mounting Instructions P. 426 /

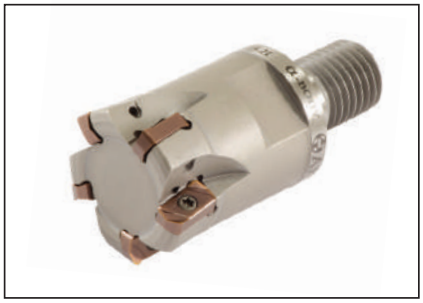

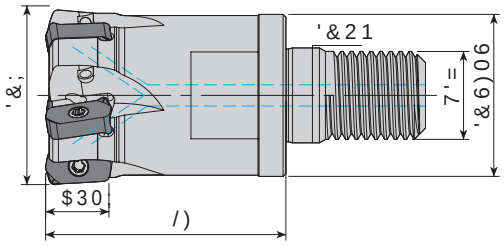

7DNxP .RGX
Ordering Code
Bestell-Bezeichnung

6WRN Stock Lager	7DNxP gOo•OHUL Dimension (mm) Abmessung (mm)							<HGHN Insert Wendeschneidplatte	Screw Schraube	Wedge Clamp Spannpratze	Clamp Screw Schraube	Torx Key Torx-Schlüssel
	'&;	=()	3'&6)06	7'=/)	'&21	$30;						
$+)0/1 '0/ =●	25	4	21	0	35		12	/108	0[	-	-	7
$+)0/1 '0/ =●	32	5	29	0	43	17	12					
$+)0/1 '0/ =●	42	6	29	0	43	17	12					

Ersatzteile / Spare Parts

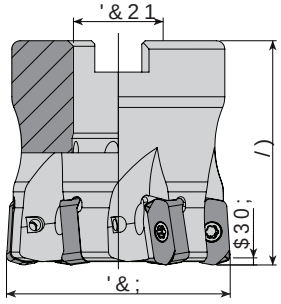

7DNxP .RGX
Ordering Code
Bestell-Bezeichnung

6WRN Stock Lager	7DNxP gOo•OHUL.HRPEL Dimension (mm) Abmessung (mm)						Insert Wendeschneidplatte	6xNPD Screw Schraube	7RUN Torx-Schlüssel	Mounting Screw
	'&;	=()	3&21/)	$30;						
$+)0/1 '$ =●	+40	6	16	40	12		/108	0;	7	0[
$+)0/1 '$ =●	+50	7	22	50	12					0[
$+)0/1 '$ =●	+63	9	22	50	12					

Ersatzteile / Spare Parts /

5 6Dù Technik / Technique 6RO Links / Gauche 6WRNWD Auf Lager / Ex Stock ● 6WRN Kein Lagerartikel, Lieferzeit auf Anfrage / Not Stock Item, Delivery Time on Request

6LSDUIüguQHùLeistenhalter / Toolholder DG sFFW $+)0/1 '0/= .HVPH +HVDEx 6 Cutting Calculation Prog. P 429 6xNPD 7RUN 'HùHUL 6 Tightening Torque P 428

71*/8FXQD 8\JXQGXU 7&1*/Kompakt-Wendeplatten.

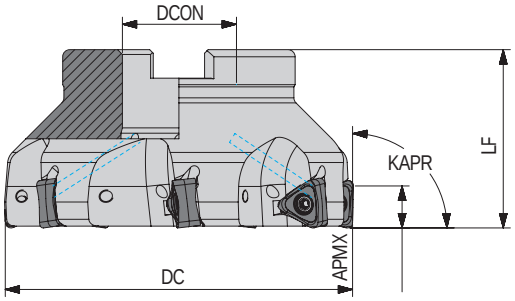

7DN×P .RGX
Ordering Code
Bestell-Bezeichnung

6WRN Stock *Lager*	7DN×P gOo•OHUL.HPPFL Dimension (mm) *Abmessung (mm)*					86×NPD Screw *Schraube*	9LGDV× Torx Key *Torx-Schlüssel*	7RUN $QDKWDU0RQWDP Mounting Screw *%HHVWÔJXQJ*
	DC	=()3&21/)	$30;					
$)0 71 ' $	50	4	22	40	11	7108	0 ;	7	0 [
$)0 71 ' $	63	5	22	40	11				0 [
$)0 71 ' $	80	6	27	50	11				0 [
$)0 71 ' $	100	7	32	50	11				0 [
$)0 71 ' %	125	8	40	63	11				-

71*/8FXQD 8\JXQGXU 7&1*/Kompakt-Wendeplatten.

81,1FXQD 8\JXQGXU 81,1Kompakt-Wendeplatten.

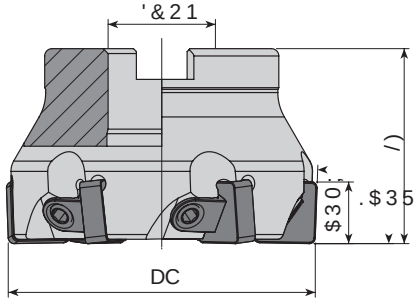

7DN×P .RGX
Ordering Code
Bestell-Bezeichnung

6WRN Stock *Lager*	7DN×P gOo•OHUL .HPPFL Dimension (mm) *Abmessung (mm)*					8%DVN× Wedge Clamp *Spannpratze*	3DUDOOHO× Clamp Screw *Klemmschraube*	9LGDV×QDKWDU Allen Key *Innensechskantschlüssel*	7RUN $QDKWDU0RQWDP Mounting Screw *%HHVWÔJXQJ*
	DC	=()3&21/)	$30;						
$)0 &61 ' $	50	5	22	40	11	61	$&.	$.9 0 [[	$$/	0 [
$)0 &61 ' $	63	6	22	40	11					0 [
$)0 &61 ' $	80	7	27	50	11					0 [
$)0 &61 ' $	100	8	32	50	11					0 [
$)0 &61 ' %	125	11	40	63	11					-

5 6Dü *Technische* 6RO *Links* HIW
• 6WRNWDXI *Auf Lage* 6WRFN *Stock* RQWD <RQ *Kein Lager, Lieferzeit auf Anfrage*

81,1FXQD 8\JXQGXU 81,1Kompakt-Wendeplatten.

6LSDULü gUQHüL *Beschreibung* QJ
DG sFFW $)0 71 ' $ =
.HVPH +HVDE× 6 Cutting *Schraubenschlüssel* *P.429*
6×NPD 7RUN 'HüHU 6 *Anziehmoment* *P.428*

95*6 8FXQD 8\JXQGXU 95*6 &RPSDWLEOH KDUGPHWDOO Zerspanungsmedium

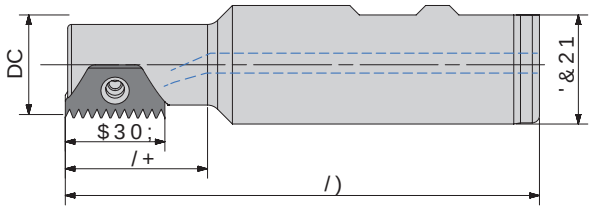

7DNxP .RGX Ordering Code Bestell-Bezeichnung	6WRN Stock Lager	7DNxP gOo•OHUL. Dimension (mm) Abmessung (mm) DC	=()3	'&21	/)	/+	$30;	HPV Insert Wendeschneidplatte	8o 6×NPD Screw Schraube	9LGDV× 7RUN $C Torx Key Torx-Schlüssel
$70 %(, ' : /	●	21	1	25	100	30	21	%(,	8 [	7
$70 (, ' : /	●	14	1	20	90	22		(,	8 [	
$70 (, ' : /	●	20	1	25	120	25				

95*6 8FXQD 8\JXQGXU 95*6 &RPSDWLEOH KDUGPHWDOO Zerspanungsmedium

:'$ 8FXQD 8\JXQGXU :'&RPSDWLEOH KDUGPHWDOO Zerspanungsmedium

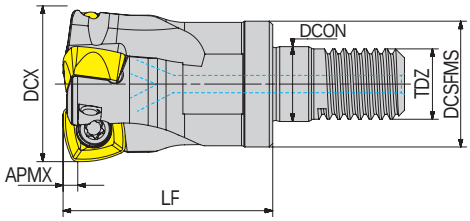

7DNxP .RGX Ordering Code Bestell-Bezeichnung	6WRN Stock Lager	7DNxP gOo•OHUL Dimension (mm) Abmessung (mm) '&;	=()3	&6	)0	67	'=/)	'&21	$30;	.PHV Insert Wendeschneidplatte	LL6 8o Screw Schraube	9LGDV× Wedge Clamp Spannpratze	3DU%DV× Clamp Screw Schraube	9LGDV× Torx Key Torx-Schlüssel	ODKW
$+)0 ;' :' ' 0 / =	●	26	3	21	0	35				;'	0 [	-	-	7	
$+)0 ;' :' ' 0 / =	●	33	4	29	0	43	17								

5 6Dù Technik 6RO Lieferzeit
● 6WRNWDU Auf Lager 6WRNWDU Keine Lagerhaltung, Lieferzeit auf Anfrage
:'$ 8FXQD 8\JXQGXU :'&RPSDWLEOH KDUGPHWDOO Zerspanungsmedium

6LSDUù gUQHùLDQ Beispiel
DG sFFW $70 %(, ' : / =
.HVPH +HVDE× 6 Cutting Calculation Berechnung P 429
6×NPD 7RUN 'ùHUH 6 Tightening Torque Anzugsmoment P 428 /

: ' $ 8 F X Q D 8 \ J X Q G X U : ' & R P S V D H W U L E O H K D U W P H W D O O E O D W W H Q

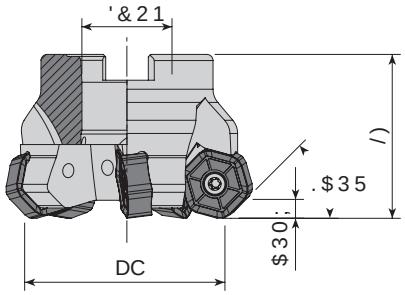

<HGHN 3DUoDO Ersatzteile / Spare Parts

7DN×P .RGX Ordering Code *Bestell-Bezeichnung*	6WRN Stock *Lager*	7DN×P gOo•OHULH Dimension (mm) *Abmessung (mm)* DC	=()	3'&21	/)	$30;	OHULH Insert *Wendeschneidplatte*	86×NPD Screw *Schraube*	7RUN Torx Key *Torx-Schlüssel*	$QDK Mounting Screw *% H I H V W Ö J X*
$)0 +1 ' $	=	+50	5	22	40					0 [
$)0 +1 ' $	=	+63	6	22	40					0 [
$)0 +1 ' $	=	+80	7	27	50					0 [
$)0 / +1 ' $	=	+100	8	32	50					0 [
$)0 +1 ' %	=	125	10	40	63					
$)0 / +1 ' %	=	125	10	40	63		+1	0 [	7	-
$)0 +1 ' &	=	160	12	40	63					
$)0 / +1 ' &	=	160	12	40	63					
$)0 +1 ' &	=	200	16	60	63					
$)0 / +1 ' &	=	200	16	60	63					

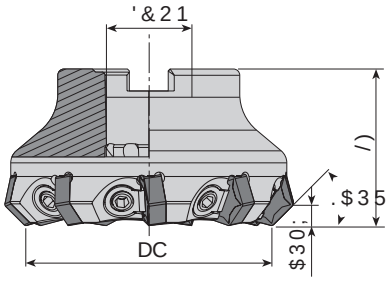

<HGHN 3DUoDO Ersatzteile / Spare Parts /

7DN×P .RGX Ordering Code *Bestell-Bezeichnung*	6WRN Stock *Lager*	7DN×P gOo•OHUL Dimension (mm) *Abmessung (mm)* DC	=()	3&21	/)	$30;	.RPE Insert *Wendeschneidplatte*	8%DVN× Wedge Clamp *Spannpratze*	3DU Clamp Screw *Klemmschraube*	9LGDV Allen Key *Innensechskantschlüssel*	$QDK Mounting Screw *% H I H V W Ö J X*
$)0 & +1 ' $	=	63	7	22	40						0 [
$)0 & +1 ' $	=	80	9	27	50						0 [
$)0 & +1 ' $	=	100	11	32	50		+1	$&.	$.9 0 [[	$$/	0 [
$)0 & +1 ' %	=	125	13	40	63						
$)0 &/ +1 ' %	=	125	10	40	63						-
$)0 & +1 ' &	=	160	15	40	63						

5 6Dù *Technik* W 6RO *Links* H I W

● 6WRNWDXI *Auf Lager* 6WRFN *Stock* <RN/ *Keine Lagerhaltung, Lieferzeit auf Anfrage*

: ' $ 8 F X Q D 8 \ J X Q G X U : ' & R P S V D H W U L E O H K D U W P H W D O O E O D W W H Q

.HVPH +HVDE× 6 Cutting Calculation *Schnittdatenberechnung* *siehe Seite / see page P 429*

6LSDULü gUQHùL *Beispiel* DG sHFW $)0 +1 ' $ =

: / 7 5 8 F X Q D 8 \ J X Q G X U : &/RP SDWWHUVRQ Zerspanwerkzeuge /75

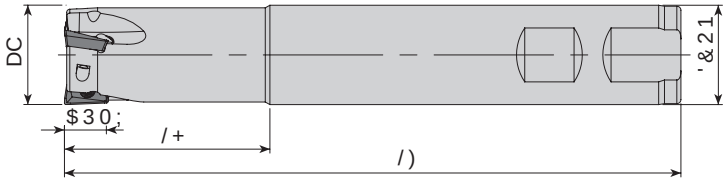

7DN×P .RGX Ordering Code Bestell-Bezeichnung	6WRN Stock Lager	7DN×P gOo• Dimension (mm) Abmessung (mm)						OHUL.HPVP Insert Wendeschneidplatte	8o 6×NPD 9LGDV× Screw Schraube	7RUN $Q Torx Key Torx-Schlüssel
		DC	=()3'&21	/)	/+	$30;				
$(0 $' ' : /	●	16	2	16	150	30	8	$'07	0 [	
$(0 $' ' : /	●	17	2	16	150	30	8			
$(0 $' ' : /	●	17	2	16	200	30	8			
$(0 $' ' : /	●	20	3	20	150	30	8			
$(0 $' ' : /	●	21	3	20	200	30	8			
$(0 $' 7 ' : / =	● +	16	2	16	100	30	10			
$(0 $' 7 ' : /	● =	16	2	16	150	40	10			
$(0 $' 7 ' & /	● =	16	2	16	200	50	10			
$(0 $' 7 ' : /	● =	17	2	16	150	30	10			
$(0 $' 7 ' : /	● =	17	2	16	200	30	10			
$(0 $' 7 ' : /	● =	20	3	20	70	30	10			
$(0 $' 7 ' : / =	● +	20	3	20	100	30	10	$'07 7	0 [	7
$(0 $' 7 ' : /	● =	20	3	20	150	40	10			
$(0 $' 7 ' & /	● =	20	3	20	150	40	10			
$(0 $' 7 ' & /	● =	20	3	20	200	50	10			
$(0 $' 7 ' : / =	● +	25	3	25	100	30	10			
$(0 $' 7 ' : / =	● +	25	4	25	100	30	10			
$(0 $' 7 ' : /	● =	25	3	25	150	50	10			
$(0 $' ' : /	●	20	2	20	150	50	12			
$(0 $' ' & /	● =	21	2	20	150	30	12			
$(0 $' ' & /	● =	22	2	20	150	30	12	$'07	0 [	7
$(0 $' ' : /	●	25	3	25	150	50	12			
$(0 $' ' : /	●	26	3	25	180	30	12			
$(0 $' ' : /	●	32	4	32	150	50	12			
$(0 $' ' : /	●	25	2	25	150	50	15	$'07	0 [	7
$(0 $' ' : /	●	32	3	32	150	50	15			

5 6Dù Rechts/Right 6RO Links/Left HIW Beispiel/Example

● 6WRNWDXI Lager 6WRFN 6WRFNWDXI <RU Kein Lagerartikel, Lieferzeit auf Anfrage

DG sHFW $(0 $' ' : / =

: / 7 5 8 F X Q D 8 \ J X Q G X U : &/RP SDWWHUVRQ Zerspanwerkzeuge /75

.HVPH +HVDE× 6 Cutting Calculation Schnittberechnung P 429

: / 7 5 8 F X Q D 8 \ J X Q G X U : &RR, SDWLEOH Kompatible Wendeplatten.

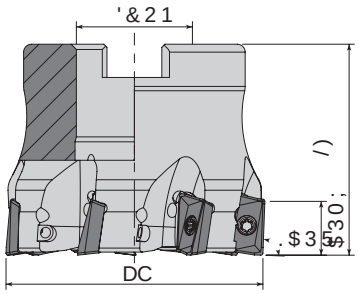

7DN×P .RGX Ordering Code *Bestell-Bezeichnung*	6WRN Stock *Lager*	7DN×P gOo•OHUL Dimension (mm) *Abmessung (mm)* DC	=()	3&21/)	$30;	Wendeschneidplatte Insert	8o 6×NPD Screw *Schraube*	9LGDV× 7RUN $QDKWDU Torx Key *Torx-Schlüssel*	Mounting Screw *%HIHVWÔJXQJ*
$)0 $' 7 ' $	●	40	6	16	40	10	$'07 7	0 [	7	0 [
$)0 $' 7 ' $	●	50	7	22	40	10				0 [

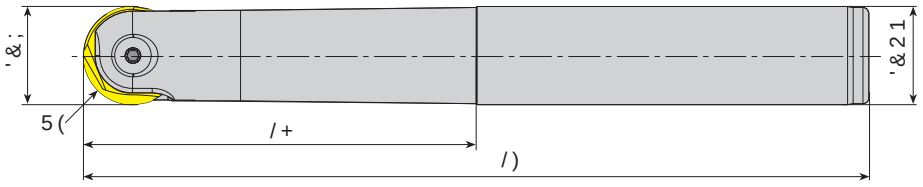

7DN×P .RGX Ordering Code *Bestell-Bezeichnung*	6WRN Stock *Lager*	7DN×P gOo•OHUL Dimension (mm) *Abmessung (mm)* '&;	5(	'&21/)	/+	PP .HVLFL Insert *Wendeschneidplatte*	8o 6×NPD Screw *Schraube*	9LGDV× 7RUN $Q Torx Key *Torx-Schlüsse*
$305 3 ' &	/●	8	4	10	110	25	P3208	0 [	7
$305 3 ' &	/●	10	5	10	130	30	P3210	0 [[	7
$305 3 ' &	/●	10	5	12	130	30			
$305 3 ' &	/●	12	6	12	130	32	P3212	0 [[	7
$305 3 ' &	/●	16	8	16	175	75	P3216	0 [[	
$305 3 ' &	/●	20	10	20	200	100	P3220	0 [[	
$305 3 ' &	/●	25		25	200	100	P3225	0 [[	
$305 3 ' &	/●	32	16	32	200	100	P3232	0 [[	$$/

5 6Dù *Technik* W 6RO *Links* HIW
● 6WRNWDQ *Auf Lager* 6WRFN *Kein Lagerartikel, Lieferzeit auf Anfrage*

: / 7 5 8 F X Q D 8 \ J X Q G X U : &RR, SDWLEOH Kompatible Wendeplatten.

6LSDUù gUQHL *Beispiel* Q J
DG sÔFN $)0 $' 7 ' $ =
.HVPH +HVDE× 6 Cutting *Schneiden* / *P 429*
0RQWDM gOo•OHUL 6 / Mounting *Montage* / *P 426*

:/75 8FXQD 8\JXQGXU :/75 SDWUEOH Kompaktwendeplatten.

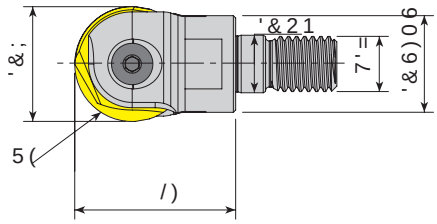

7DN×P .RGX Ordering Code *Bestell-Bezeichnung*	6WRN Stock *Lager*	7DN×P gOo•OHUL.HVPH Dimension (mm) *Abmessung (mm)*						<HGHN 3DUoDOD Ersatzteile *Spare Parts* PVFL 8o 6×NPD 9LGDV× 7RUN $ Insert *Wendeschneidplatte*	Screw *Schraube*	Torx Key *Torx-Schlüssel*
		'&;	5(	'&6)06	7'=	/)	'&21			
$305 3 ' 0 /	●	16	8	14	0	25		P3216	0 [[	
$305 3 ' 0 /	●	20	10	18	0	30		P3220	0 [[	7
$305 3 ' 0 /	●	25		21	0	35		P3225	0 [[	
$305 3 ' 0 /	●	32	16	29	0	43	17	P3232	0 [[	$$/

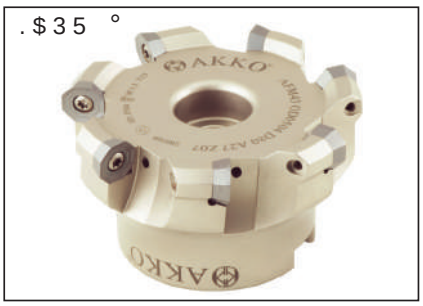

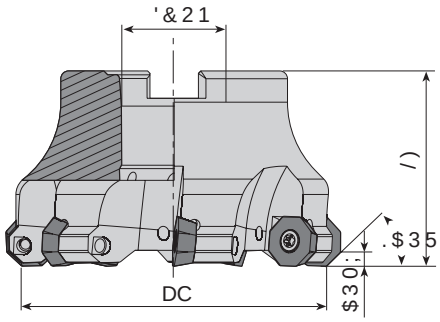

7DN×P .RGX Ordering Code *Bestell-Bezeichnung*	6WRN Stock *Lager*	7DN×P gOo•OHULHVPH Dimension (mm) *Abmessung (mm)*					<HGHN 3DUoDOD Ersatzteile *Spare Parts* PVFL 8o 6×NPD 9LGDV× 7RUN $QDKWDU Insert *Wendeschneidplatte*	Screw *Schraube*	Torx Key *Torx-Schlüssel*	Mounting Screw *%HIHVWÕJX JVVFKU*
		DC	=()3'&21	/)	$30;					
$)0 2' ' $	= ●	+ 40	4	16	40					0 [
$)0 2' ' $	= ●	+ 50	5	22	40					0 [
$)0 2' ' $	= ●	+ 63	6	22	40		2'	0 [	7	
$)0 2' ' $	= ●	+ 80	7	27	50					0 [
$)0 2' ' $	= ●	+ 100	8	32	50					0 [

5 6Dù Rechts/ 5 JKW / 6RO Links/ HIW
● 6WRNWD Auf Lager. 6WRN 6WRNWD <RN/ Kein Lagerartikel, Lieferzeit auf Anfrage
:/75 8FXQD 8\JXQGXU :/75 SDWUEOH Kompaktwendeplatten.

6LSDULü gUQHùLQJ (
DG sFW $305 3 ' 0 /
.HVPH +HVDE× 6 Cutting Schulterfräser P 429
6×NPD 7RUN 'HùHUL 6 428 Anzugsmoment P 428

Bestellbeispiel
Cutting Schulterfräser P 429
Anzugsmoment P 428

:/75 8FXQD 8\JXQGXU :/75 QDHUEOH Kompatibelen Wendeplatten.

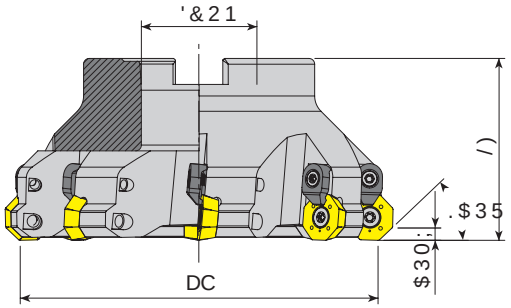

7DN×P .RGX Ordering Code *Bestell-Bezeichnung*	6WRN Stock *Lager*	7DN×P gOo•OHUL Dimension (mm) *Abmessung (mm)*					HVLFL Insert *Wendeschneidplatte*	<HGHN 3DUoDOD Ersatzteile / Spare Parts / 8×NPD Screw *Schraube*	9LGDW× Wedge Clamp *Spannpratze*	%DVN× 3DU Clamp Screw *Klemmschraube*	9LGDW×$QDKOWDQ Torx Key *Torx-Schlüssel*	0RQWDM Mounting Screw *%HIHVWÕJX*
		DC	=()	3&2	1/)	$30						
$)0 & 2' ' $ =	●	+80	6	27	50	4	2'	0 [	$&.	0 [	7	0 [
$)0 & 2' ' $ =	●	+100	7	32	50	4						0 [
$)0 & 2' ' %	●	=125	8	40	63	4						-

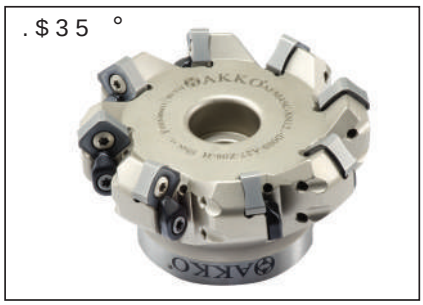

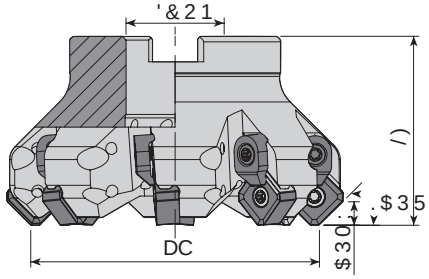

7DN×P .RGX Ordering Code *Bestell-Bezeichnung*	6WRN Stock *Lager*	7DN×P gOo•OHUL Dimension (mm) *Abmessung (mm)*					HVLFL Insert *Wendeschneidplatte*	<HGHN 3DUoDOD Ersatzteile / Spare Parts / 8×NPD Screw *Schraube*	9LGDW× Wedge Clamp *Spannpratze*	%DVN× 3DU Clamp Screw *Klemmschraube*	9LGDW×$QDKOWDQ Torx Key *Torx-Schlüssel*	0RQWDM Mounting Screw *%HIHVWÕJX*
		DC	=()	3&2	1/)	$30;						
$)0 & 61 ' $ =	●	+50	4	22	42	6	61	0 [	$&.	0 [	7	0 ;
$)0 & 61 ' $ =	●	+50	5	22	42	6						
$)0 & 61 ' $ =	●	+63	6	22	42	6						
$)0 & 61 ' $ =	●	+63	7	22	42	6						
$)0 &/ 61 ' $	●	+63	7	22	42	6						
$)0 & 61 ' $ =	●	+80	7	27	52	6						0 [
$)0 & 61 ' $ =	●	+80	8	27	52	6						
$)0 &/ 61 ' $	●	+80	8	27	52	6						
$)0 & 61 ' $ =	●	+100	8	32	52	6						
$)0 & 61 ' $ =	●	+100	10	32	52	6						0 [
$)0 &/ 61 ' $	●	+100	10	32	52	6						
$)0 & 61 ' %	●	=125	11	40	65	6						-
$)0 &/ 61 ' %	●	=125	11	40	65	6						
$)0 & 61 ' &	●	=160	12	40	65	6						
$)0 & 61 ' &	●	=200	14	60	65	6						
$)0 &/ 61 ' &	●	=200	14	60	65	6						

5 6Dù Rechts / 6RO Links / HIW
● 6WRNWD Auf Lager 6WRN / Kein Lagerartikel, Lieferzeit auf Anfrage
:/75 8FXQD 8\JXQGXU :/75 QDHUEOH Kompatibelen Wendeplatten.

6LSDULü gUQHùL Bestellbeispiel
DG s•FW $)0 & 2' ' $ =
.HVPH +HVDE× 6 Cutting Schnittwerte / Schnittwerte: P 429
0RQWDM gOo•OHUL 6 / Mounting Reference / Montage Referenz: P 426

: / 7 5 8 F X Q D 8 \ J X Q G X U : & R P S D W L E O H K D U W P H W D O O H Z H U N H

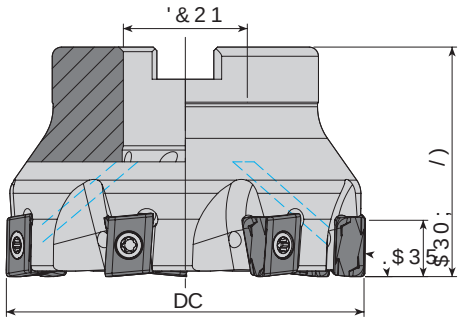

7DN×P .RGX Ordering Code Bestell-Bezeichnung	6WRN Stock Lager	7DN×P gOo•OHUL.HVPFL Dimension (mm) Abmessung (mm)					<HGHN 3DUoDO Ersatzteile Spare Parts / Insert Wendeschneidplatte	8o 6×NPD 9LGDV7RUN $QDKWDU0RQWDM Screw Schraube	Torx Key Torx-Schlüssel	Mounting Screw %HIHVWÔJXQJVVFKUDXEH
		DC	=()3&21/)			$30;				
$)0 /1 : ' $ =	●	+40	4	16	40	12	/1+8	0 [	7	0 [
$)0 /1 : ' $ =	●	+50	5	22	40	12				0 [
$)0 /1 : ' $ =	●	+63	6	22	40	12				0 [
$)0 /1 : ' $ =	●	+80	7	27	50	12				0 [
$)0 /1 : ' $ =	●	+100	8	32	50	12				0 [

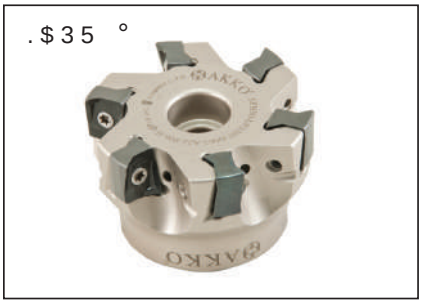

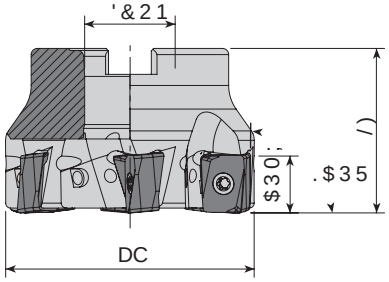

7DN×P .RGX Ordering Code Bestell-Bezeichnung	6WRN Stock Lager	7DN×P gOo•OHUL.HVPFL Dimension (mm) Abmessung (mm)					<HGHN 3DUoDO Ersatzteile Spare Parts / Insert Wendeschneidplatte	8o 6×NPD 9LGDV7RUN $QDKWDU0RQWDM Screw Schraube	Torx Key Torx-Schlüssel	Mounting Screw %HIHVWÔJXQJVVFKUDXEH 9LGD
		DC	=()3&21/)			$30;				
$)0 /1 ' $ =	●	+50	4	22	40	13	/1*;	0 [	7	0 [
$)0 /1 ' $ =	●	+63	6	22	40	13				0 [
$)0 /1 ' $ =	●	+80	7	27	50	13				0 [
$)0 /1 ' $ =	●	+100	8	32	50	13				0 [

5 6Dù Technik W 6RO Links H I W

● Stokta / In Stock / Auf Lager Stokta Yok / Non Stock Item / Kein Lagerartikel, Lieferzeit auf Anfrage

6LSDULü gUQHù L Bestellbeispiel Q J (
DG sFFW $)0 /1 : ' $ =

.HVPH +HVDE× 6 Cutting Schneidecken P 429 / P 429
0RQWDM gOo•OHUL 6 / Mounting Befestigung P 426 / P 426

:/75 8FXQD 8\JXQGXU : &RP, SDWLEOH Kompatibel Wendeplatten.

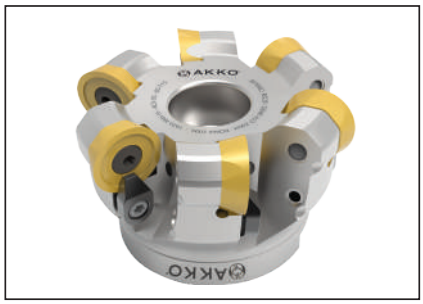

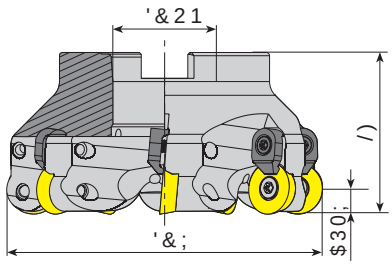

7DN×P .RGX Ordering Code Bestell-Bezeichnung	6WRN Stock Lager	7DN×P gOo• Dimension (mm) Abmessung (mm)					OHUL Insert Wendeschneidplatte	6×NPD Screw Schraube	9LGDV× Wedge Clamp Spannpratze	3%DVV× Clamp Screw Klemmschraube	9LGDV× Torx Key Torx-Schlüssel	<HGHN Mounting Screw %HIHVWLJX
		DC	=()3&21/)			$30;						
$)05&52 '$		63	5	22	50	10	520;	0[	$&.	0[	7	0;
$)05&52 '$		80	6	27	50	10						0;

:/75 8FXQD 8\JXQGXU : &RP, SDWLEOH Kompatibel Wendeplatten.

;7& *6& 8FXQD 8\JXQGXU ;7&P SDWLEOH Kompatibel Wendeplatten.

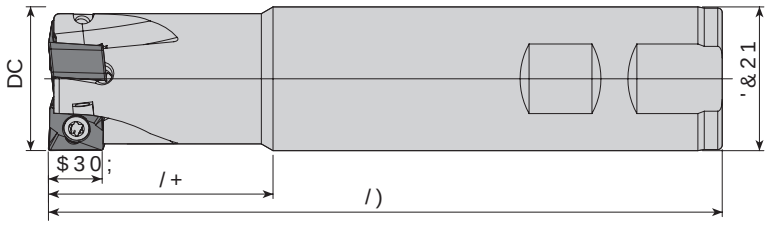

7DN×P .RGX Ordering Code Bestell-Bezeichnung	6WRN Stock Lager	7DN×P gOo• Dimension (mm) Abmessung (mm)						OHUL. Insert Wendeschneidplatte	6×NPD Screw Schraube	9LGDV× Torx Key Torx-Schlüsse
		DC	=()3'&21	/)	/+	$30;				
$(0 $1 ' : /		25	2	25	150	40	10	$1.;	0[	7
$(0 $1 ' : /		32	3	32	150	50	10			
$(0 $1 ' : /		40	4	32	150	40	10			

5 6Dü Technik W 6RO Links HIW
● 6WRNWDO Auf Lager 6WRFN Keine Qerüfe, Lieferzeit auf Anfrage

;7& *6& 8FXQD 8\JXQGXU ;7&P SDWLEOH Kompatibel Wendeplatten.

6LSDUL gUQHLOHU Beispiel DG sFFW $)05&52 '$=
. HVPH +HVDE× 6 Cutting Schneidwerkzeuge P 429
0RQWDM gOo•OHU 6 / Mounting Montagehinweise P 426 /

;7& *66XQD 8\JXQGXU ;7&&PS6QDLHOW ZLNompatibel Wendeplatten.

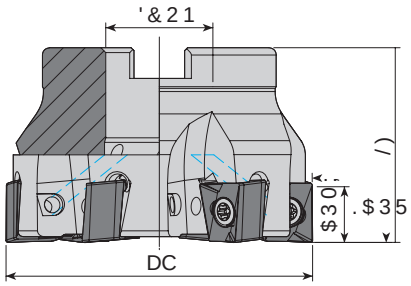

7DN×P .RGX Ordering Code Bestell-Bezeichnung	6WRN Stock Lager	7DN×P gOo•OHUL.HV Dimension (mm) Abmessung (mm) DC	=()3'&21	/)	$30;	Insert Wendeschneidplatte	8o 6×NPD 9LGDV Screw Schraube	7RUN $QDKWDU Torx Key Torx-Schlüssel	0RQWDM Mounting Screw %HIHVWLJXQ
$)0 $1 ' $	●	40	4	16	40	10	$1.;	0 [	7	0 [
$)0 $1 ' $	●	50	5	22	40	10				
$)0 $1 ' $	●	63	6	22	40	10				0 [
$)0 $1 ; ' $	●	50	4	22	40	15				
$)0 $1 ; ' $	●	63	6	22	40	15				
$)0 $1 ; ' $	●	80	7	27	50	15	$1.;			0 [

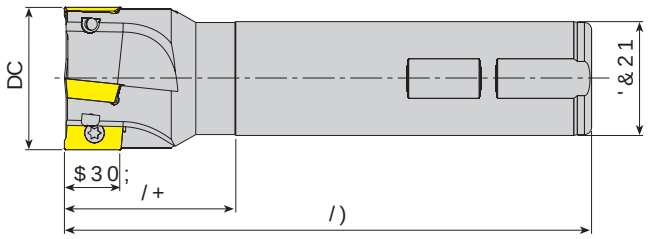

7DN×P .RGX Ordering Code Bestell-Bezeichnung	6WRN Stock Lager	7DN×P gOo•OHUL.HV Dimension (mm) Abmessung (mm) DC	=()3'&21	/)	/+	$30;	Insert Wendeschneidplatte	8o 6×NPD 9LGDV Screw Schraube	7RUN $Q Torx Key Torx-Schlüssel
$(0 $3 ' : / =	●+	16	2	16	110	30	$3	0 [	7
$(0 $3 ' : /	●	16	2	16	150	50			
$(0 $3 ' : / =	●+	20	3	20	125	30			
$(0 $3 ' : /	●	20	3	20	150	50			
$(0 $3 ' : / =	●+	25	4	25	125	30			
$(0 $3 ' : / =	●+	25	4	25	200	100			
$(0 $3 ' : / =	●+	32	5	32	125	30			
$(0 $3 ' : / =	●+	32	4	32	200	100			
$(0 $3 * ' : / =	●	16	2	16	150	26	11	$3.7	0 [
$(0 $3 * ' : / =	●	20	3	20	150	26	11		0 [
$(0 $3 * ' : / =	●	25	3	25	150	26	11		

; 7 & * 6 & XQD 8 \JXQGXU ; & & P S 6 D Q W H O W Z L Q N H O I U ä V H U

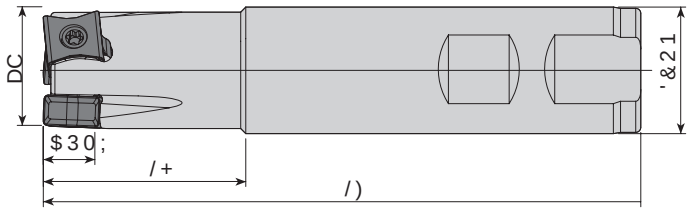

7DN×P .RGX Ordering Code *Bestell-Bezeichnung*	6WRN Stock *Lager*	7DN×P gOo•OHUL.HVPE Dimension (mm) *Abmessung (mm)*						OHUL.HVPEFL Insert *Wendeschneidplatte*	8o 6×NPD Screw *Schraube*	9LGDV× 7RUN $ Torx Key *Torx-Schlüssel*
		DC	=()3'&21	/)	/+	$30;				
$(0 /1 ' : /	=●	25	3	25	150	40	10	/107	0 [	7
$(0 /1 ' : /	=●	32	4	32	150	40	10			
$(0 /1 ' : /	=●	40	5	32	150	40	10			

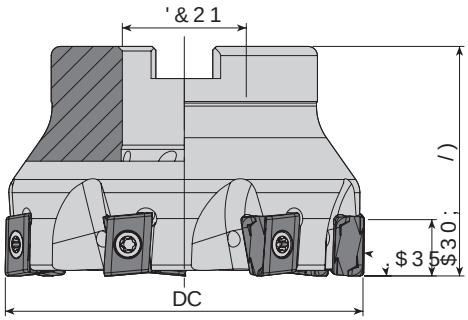

7DN×P .RGX Ordering Code *Bestell-Bezeichnung*	6WRN Stock *Lager*	7DN×P gOo•OHUL.HVPE Dimension (mm) *Abmessung (mm)*					OHUL.HVPEFL Insert *Wendeschneidplatte*	8o 6×NPD Screw *Schraube*	9LGDV× 7RUN $ Torx Key *Torx-Schlüssel*	0RQWDM Mounting Screw *%HIHVWÕJXQ*
		DC	=()3&21/)	$30;						
$)0 /1 ; ' $	●=	63	6	22	40	7	/107	0 [	7	0 [
$)0 /1 ; ' $	●=	80	7	27	50	7				0 [
$)0 /1 ; ' $	●=	100	8	32	50	7				0 [

5 6Dù Technik W 6RO Links HIW
● 6WRNWDXf Lage 6WRFN Keine Lagerhaltung, Lieferzeit auf Anfrage
; 7 & * 6 & XQD 8 \JXQGXU ; & & P S 6 D Q W H O W Z L Q N H O I U ä V H U Kompatibel mit Wendeplatten. .HVPH +HVDE× 6 6LSDULü gUQHùLDU Cutting Schneiden

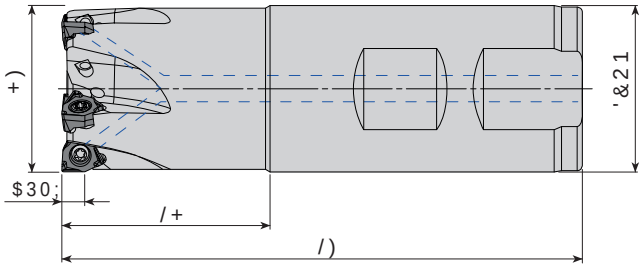

7DN×P .RGX Ordering Code / Bestell-Bezeichnung	6WRN Stock / Lager	DC	=()	3'&21	L	/)	/+	$30;	LPSLFL 8o Insert / Wendeschneidplatte	6×NPD Screw / Schraube	9LGDV×7RUN $(Torx Key / Torx-Schlüssel
$(0 :1* ' : / = ● +		20	2	20		81	31	4			
$(0 :1* ' : / = ● +		20	3	20		81	31	4			
$(0 :1* ' & / = ● +		20	2	20		170	50	4			
$(0 :1* ' & / = ● +		20	3	20		170	50	4	:1*8	0 [	7
$(0 :1* ' : / = ● +		25	3	25		88	32	4			
$(0 :1* ' : / = ● +		25	4	25		88	32	4			
$(0 :1* ' & / = ● +		25	2	25		170	50	4			
$(0 :1* ' & / = ● +		25	3	25		170	50	4			
$(0 :1* ' : / = ● +		32	5	25		100	35	4			
$(0 :1* ' : / = ● +		32	5	32		100	40	4			
$(0 :1* ' & / = ● +		32	3	32		170	50	4			
$(0 :1* ' & / = ● +		32	4	25		170	35	4			
$(0 :1* ' & / = ● +		32	4	32		170	50	4			
$(0 :1* ' & / = ● +		32	2	32		170	50				
$(0 :1* ' : / = ● +		40	3	32		100	35		:1*8	0 [	7
$(0 :1* ' : / = ● +		40	3	40		110	40				
$(0 :1* ' & / = ● +		40	3	32		170	35				

;7& *6&XQD 8\JXQGXU ;7&PS6DQVLEOW ZLQNHOW Kompatibel mit Wendeplatten.

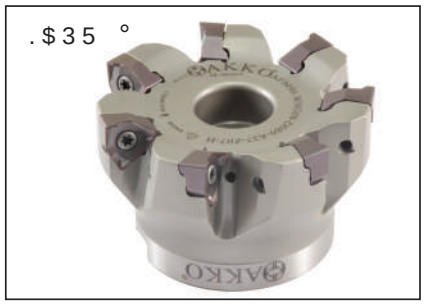

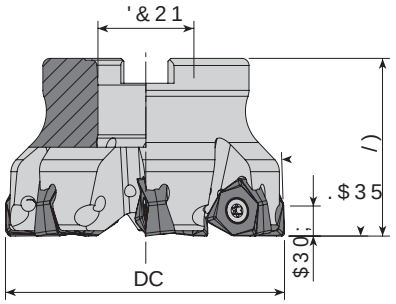

7DN×P .RGX Ordering Code *Bestell-Bezeichnung*	6WRN Stock *Lager*	7DN×P gOo•OHUL.HPPF Dimension (mm) *Abmessung (mm)*					Insert *Wendeschneidplatte*	8o 6×NPD Screw *Schraube*	9LGDV×7RUN $QDKWDU Torx Key *Torx-Schlüssel*	<HGHN 3DUoDO Ersatzteile Spare Parts / 0RQWDM Mounting Screw *%HIHVWLJXQ*
		DC	=()3&21/)			$30;				
$)0 :1* ' $	=●	40	6	16	40	4	:1*8	0[	7	0[
$)0 :1* ' $	=●	50	5	22	40	4				
$)0 :1* ' $	=●	50	7	22	40	4				
$)0 :1* ' $	=●	63	6	22	40	4				0[
$)0 :1* ' $	=●	50	5	22	40		:1*8	0[	7	
$)0 :1* ' $	=●	63	6	22	40					
$)0 :1* ' $	=●	80	7	27	50					0[
$)0 :1* ' $	=●	100	10	32	50					0;

;7& *6&XQD 8\JXQGXU ;7&PS6DQVLEOW ZLQNHOW Kompatibel mit Wendeplatten.

<*8FXQD 8\JXQGXU <&PSVHDWLEOH Kompatibel mit Wendeplatten.

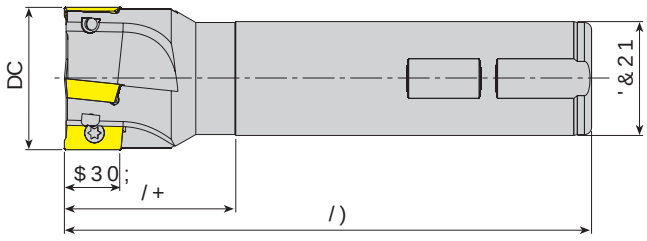

7DN×P .RGX Ordering Code *Bestell-Bezeichnung*	6WRN Stock *Lager*	7DN×P gOo•OHUL.HPPF Dimension (mm) *Abmessung (mm)*						Insert *Wendeschneidplatte*	8o 6×NPD Screw *Schraube*	<HGHN 3DUoDO Ersatzteile Spare Part 9LGDV×7RUN $Q Torx Key *Torx-Schlüssel*
		DC	=()3'&21	/)	/+	$30;				
$(0 $3 <' & /	=● +	16	2	16	120	30				
$(0 $3 <' : /	=●	16	2	16	150	50				
$(0 $3 <' & /	●=	17	2	16	150	30				
$(0 $3 <' & /	●=	20	2	20	120	30				
$(0 $3 <' : /	=●	20	3	20	150	50		$307	0[	7
$(0 $3 <' & /	●=	21	3	20	150	30				
$(0 $3 <' : /	=●	25	3	25	150	50				
$(0 $3 <' & /	=● +	25	4	25	150	30				
$(0 $3 <' & /	●=	26	3	25	150	35				
$(0 $3 <' : /	=●	32	4	25	110	35				
$(0 $3 <' & /	=● +	25	2	20	100	35	16			
$(0 $3 <' & /	●=	25	2	25	120	50	16	$3	0[	7
$(0 $3 <' & /	●=	25	2	25	150	50	16			
$(0 $3 <' & /	●=	25	2	25	250	100	16			

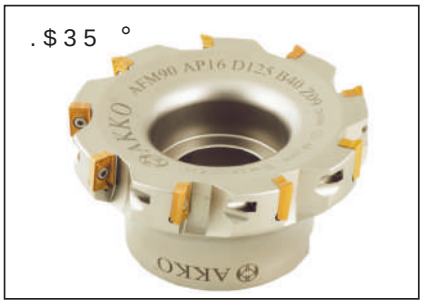

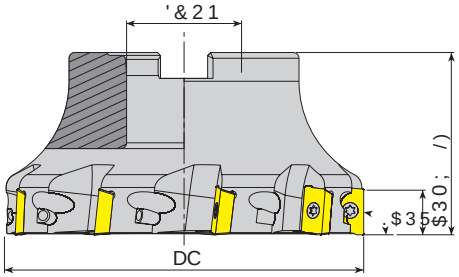

7DN×P .RGX Ordering Code Bestell-Bezeichnung	6WRN Stock Lager	DC	=()3	&21	/)	$30;	Ersatzteile / Spare Parts: Insert Wendeschneidplatte	8o 6×NPD Screw Schraube	9LGDV7RUN Torx Key Torx-Schlüssel	Mounting Screw
$)0 $3 < ' $	●	40	+ 4	16	40	16	$3	0 [	7	0 [
$)0 $3 < ' $	●	50	+ 5	22	40	16				0 [
$)0 $3 < ' $	●	63	+ 6	22	40	16				0 [
$)0 $3 < ' $	●	80	+ 7	27	50	16				
$)0 $3 < ' $	●	100	+ 8	32	50	16				

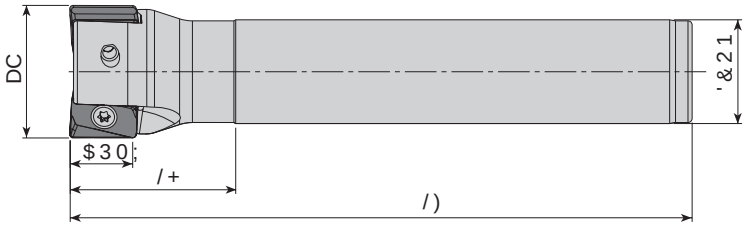

7DN×P .RGX Ordering Code Bestell-Bezeichnung	6WRN Stock Lager	DC	=()3	'&21	/)	/+	$30;	Ersatzteile / Spare Parts: Insert Wendeschneidplatte	8o 6×NPD Screw Schraube	9LGDV× 7RUN Torx Key Torx-Schlüssel
$(0 $1 ' : /	●	22	2	20	150	30	11	$1*;	0 [	7
$(0 $1 ' : /	●	25	2	25	150	40	11			
$(0 $1 ' & /	●=	25	2	25	200	40	11			
$(0 $1 ' : /	●	26	2	25	150	40	11			
$(0 $1 ' : /	●	28	2	25	150	25	11			
$(0 $1 ' : /	●	32	3	32	150	50	11			
$(0 $1 ' & /	●=	32	3	32	200	50	11			
$(0 $1 ' : /	●	40	4	32	150	40	11			

6LSDULü gUQHù LBesteUhelQJ (
DG sFFVN) 0 $3 $ ' % =
Cutting Schulten Anzug P 429

= & & F X Q D 8 \ J X Q G X U = & & R Q V W D Q W H O H K H U H Z H Z H Z H Kopierfräser mit Wendeschneidplatten.

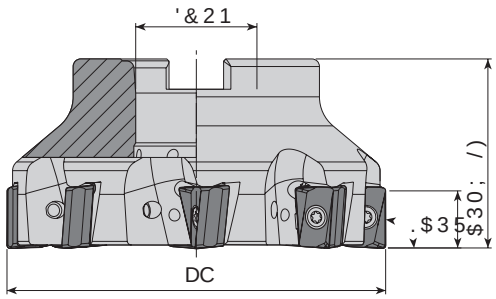

< H G H Q 3 D U o D O D Ersatzteile/Spare Parts /

7DN×P .RGX Ordering Code *Bestell-Bezeichnung*	6WRN Stock *Lager*	7DN×P gOo•OHUL.HVP Dimension (mm) *Abmessung (mm)* DC	=()3&21/)	$30;	Insert *Wendeschneidplatte*	Screw *Schraube*	Torx Key *Torx-Schlüssel*	Mounting Screw *%HIHVWÔJXQ*
$)0 $1 ' $	●	40+	4	16	40	11	$1*;	0 [	7	0 [
$)0 $1 ' $	●	50	4	22	40					0 [
$)0 $1 ' $	●	63	5	22	40					
$)0 $1 ' $	●	80	6	27	50		$1*;	0 [	7	0 [
$)0 $1 ' $	●	100	8	32	50					0 [
$)0 $1 ' %	●	125	9	40	63					-
$)0 $1 ' &	●	160	10	40	63					

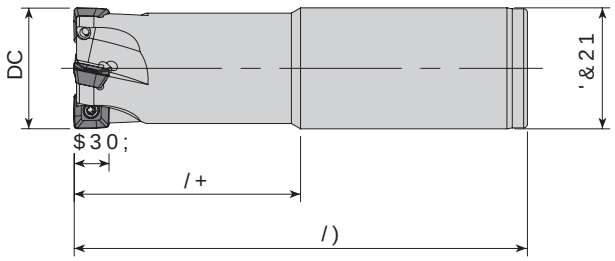

< H G H Q 3 D U o D O D Ersatzteile/Spare Parts

7DN×P .RGX Ordering Code *Bestell-Bezeichnung*	6WRN Stock *Lager*	7DN×P gOo•OHUL.HVP Dimension (mm) *Abmessung (mm)* DC	=()3'&21 /)	/+	$30;	Insert *Wendeschneidplatte*	Screw *Schraube*	Torx Key *Torx-Schlüssel*
$(0 6(' & /	=●	+ 25	3	25	120	60		6((7 7	0 [	7
$(0 6(' & /	●=	25	2	25	150	50				
$(0 6(' & /	=●	+ 32	4	32	120	60				
$(0 6(' & /	●=	32	3	32	150	50				

5 6Dù *Fertig* 6RO *Links* HIW
● 6WRNWD *Auf Lage* 6WRN 6WRNWD <RN/ *Kein Lagerartikel, Lieferzeit auf Anfrage*
= & & F X Q D 8 \ J X Q G X U = & & R Q V W D Q W H O H K H U H Z H Z H Kopierfräser mit Wendeschneidplatten.

.HVPH +HVDE× 6 Cutting Calculation *Schnittberechnung* P 429

6LSDULü gUQHùL *Ersatzteilliste* DG s•F W) 0 $1 ' $ = *Spare Parts List* P 429

= & &FXQD 8\JXQGXU =&RQSVDHWWE OHKoepanWeedplatten.

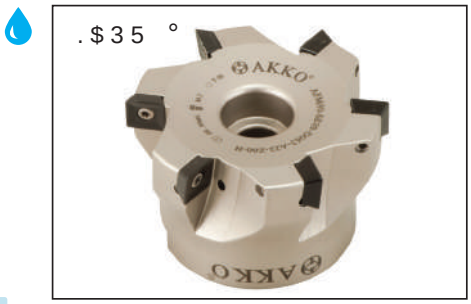

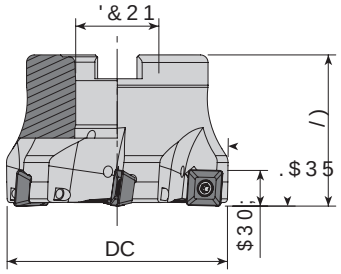

7DN×P .RGX Ordering Code Bestell-Bezeichnung	6WRN Stock Lager	7DN×P gOo•OHUL.HPFL Dimension (mm) Abmessung (mm) DC	=()3&21/)	$30;	<HGHN 3DUoDODEsatzteile/Spare Parts / Wendeschneidplatte Insert	8o 6×NPD Screw Schraube	9LGDV7RUN $QDKWDU0RQWDM Torx Key Torx-Schlüssel	%HIHVWÔJXQJVVFKUDXEH Mounting Screw
$)0 6(' $=	●	40	4	16	40		6((7 7	0[7	0[
$)0 6(' $=	●	50	5	22	40			
$)0 6(' $=	●	63	6	22	40			

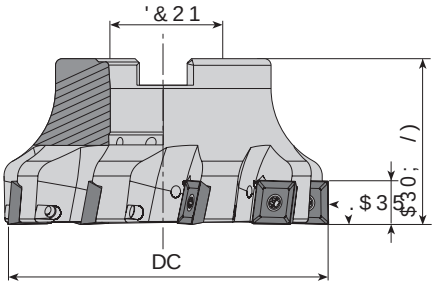

7DN×P .RGX Ordering Code Bestell-Bezeichnung	6WRN Stock Lager	7DN×P gOo•OHUL.HPFL Dimension (mm) Abmessung (mm) DC	=()3&21/)	$30;	<HGHN 3DUoDODEsatzteile/Spare Parts / Wendeschneidplatte Insert	8o 6×NPD Screw Schraube	9LGDV7RUN $QDKWDU0RQWDM Torx Key Torx-Schlüssel	%HIHVWÔJXQJVVFKUDXEH Mounting Screw	9LGD
$)0 6(' $=	●	50	4	22	40	12			
$)0 6(' $=	●	63	5	22	40	12	6((7	0[7	0[
$)0 6(' $=	●	80	7	27	50	12			0[
$)0 6(' $=	●	100	9	32	50	12			0[
$)0 6(' %=	●	125	11	40	63	12			-

5 6Dù Technik/ 6RQGHU/Links/ HIW
● 6WRNWDUWLNHO/Auf Lager/6WRFNDUWLNHO/Articolo di stock/<RN/Kein Lagerartikel, Lieferzeit auf Anfrage

= & &FXQD 8\JXQGXU =&RQSVDHWWE OHKoepanWeedplatten.

6LSDUHù gUQHùLQVHUWV/Spare Inserts/QJ (DG sFFW $)0 6(' $= .HVPH +HVDE× 6 Cutting Schneiden/Pag 429 0RQWDM gOo•OHUL 6 / Montage/Reference/Pag 426 /

= & & F X Q D 8 \ J X Q G X U = & & R Q S D W W E O H Kompaktfräser mit Wendeschneidplatten.

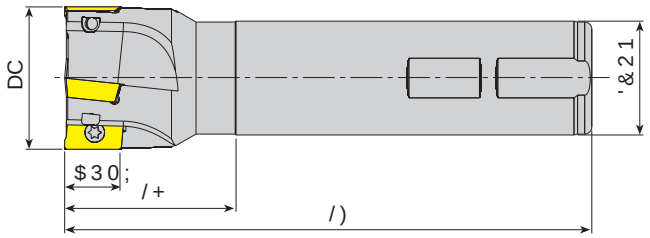

7DN×P .RGX Ordering Code *Bestell-Bezeichnung*	6WRN Stock *Lager*	DC	=()3'&21	/)	/+	$30;	7DN×P gOo•OHUL.HVVLF Dimension (mm) *Abmessung (mm)*	6LGHN Insert *Wendeschneidplatte*	8o 6×NPD 9LGDV× Screw *Schraube*	7RUN $(Torx Key *Torx-Schlüssel*
$(0 $3 ' & /	●	= 16	2	16	150	50	11			
$(0 $3 ' & /	●	+16	2	16	150	50	11			
$(0 $3 ' : /	●	= 16	2	16	150	50	11			
$(0 $3 ' : /	=●	+ 16	2	16	150	50	11			
$(0 $3 ' & /	●	= 16	2	16	200	100	11			
$(0 $3 ' & /	●	= 17	2	16	150	30	11			
$(0 $3 ' & /	●	= 17	2	16	200	30	11			
$(0 $3 ' & /	●	= 20	3	20	150	50	11			
$(0 $3 ' : /	●	= 20	3	20	150	50	11			
$(0 $3 ' : /	=●	+ 20	3	20	150	50	11	$37	0 [	7
$(0 $3 ' & /	●	= 20	3	20	200	100	11			
$(0 $3 ' & /	●	= 21	3	20	150	30	11			
$(0 $3 ' : /	●	= 21	3	20	150	30	11			
$(0 $3 ' : /	=●	+ 21	3	20	150	30	11			
$(0 $3 ' & /	●	= 21	3	20	200	30	11			
$(0 $3 ' & /	●	+22	3	20	180	30	11			
$(0 $3 ' & /	●	= 25	3	25	150	50	11			
$(0 $3 ' : /	●	= 25	3	25	150	50	11			
$(0 $3 ' : /	=●	+ 25	3	25	150	50	11			
$(0 $3 ' & /	●	= 26	3	25	150	35	11			
$(0 $3 ' & /	●	= 26	3	24	150	35	11			
$(0 $3 ' & /	●	+28	3	25	180	30	11			
$(0 $3 ' : /	●	= 32	4	25	150	35	11			
$(0 $3 ' : /	=●	+ 32	3	32	150	50	11			
$(0 $3 ' : /	●	= 32	4	32	150	50	11			

5 6Dü *Technik* 6RO *Links* HIW

● 6WRNWDXI *Auf Lager* 6WRFN *Stock* 6WRFN *Lagerware* <RQ *Kein Lagerartikel, Lieferzeit auf Anfrage*

= & & F X Q D 8 \ J X Q G X U = & & R Q S D W W E O H Kompaktfräser mit Wendeschneidplatten.

6LSDULü gUQHùL *Ersatzteile* 3DUW *Spare Parts* ($ 3 ' & /

DG sFHW Cutting *Schneidstoffe* *P 429*

.HVPH +HVDE× 6 Cutting *Schneidstoffe* *P 429*

= & & F X Q D 8 \ J X Q G X U = & R Q V D W W E O H K Z e n d e p l a t t e n .

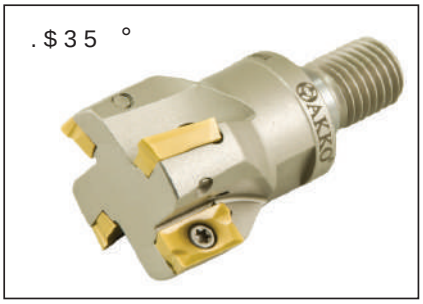

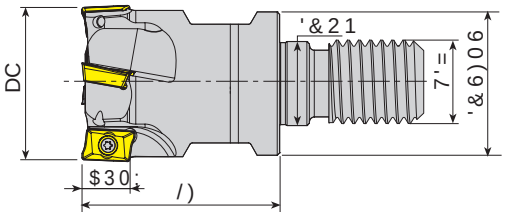

7DN×P .RGX Ordering Code *Bestell-Bezeichnung*	6WRN Stock *Lager*	7DN×P gOo•OHUL.HPVPLFL Dimension (mm) *Abmessung (mm)*							<HGHN 3DUoDODEsatzteile Insert *Wendeschneidplatte*	8o 6NPD 9LGDV×7RUN $Q Screw *Schraube* Torx Key *Torx-Schlüssel*
		DC	=()3'&6)067'=/)			'&21	$30;			
$(0 $3 ' 0 / =		16	2		0	30		11	$3 7	0 [7
$(0 $3 ' 0 / =		20	3	18	0	30		11		
$(0 $3 ' 0 / =		25	3	21	0	35		11		
$(0 $3 ' 0 / =		32	4	29	0	35	17	11		
$(0 $3 ' 0 / =		40	5	29	0	43	17	11		

5 6Dù *Fech1K W* 6RO*Links* HIW 6LSDULü gUQHùL*Best0Beisp1el* QJ (
● 6WRNWDU*Auf Lage* 6WRFN *Keine Lagerhaltung, Lieferzeit auf Anfrage*
DG sFFN $(0 $3 ' 0 / =

= & & F X Q D 8 \ J X Q G X U = & R Q V D W W E O H K Z e n d e p l a t t e n .

.HVPH +HVDE× 6 Cutting Schneidenecken P 429 *P 429*
6×NPD 7RUN 'HùHUL 6 Tightening Torque *P 428* / *P 428*

= & &FXQD 8\JXQGXU = &RQSDWLEOH Kompatibel mit Zeitschneidplatten.

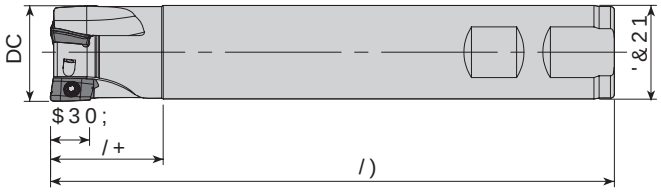

7DN×P .RGX Ordering Code *Bestell-Bezeichnung*	6WRN Stock *Lager*	7DN×P gOo•OHUL.HVPL Dimension (mm) *Abmessung (mm)*						<HGHN 3DUoDOD Ersatzteile *Spare Parts*		
								HVPL 8o 6×NPD 9LGDV× 7RUN $Q Insert *Wendeschneidplatte*	Screw *Schraube*	Torx Key *Torx-Schlüssel*
		DC	=()3'&21		/)	/+	$30;			
$(0 $= ' : /	● =	12	1	16	90	30	11			
$(0 $= ' & /	● =	16	2	16	200	100	11			
$(0 $= ' : /	● =	16	2	15	170	50	11			
$(0 $= ' : /	● =	16	2	16	100	35	11		0 ;	
$(0 $= ' : /	● =	16	2	16	150	50	11			
$(0 $= ' & /	● =	17	2	16	150	30	11			
$(0 $= ' & /	● =	17	2	16	180	50	11			
$(0 $= ' : /	● =	17	2	16	100	30	11			
$(0 $= ' : /	● =	18	2	16	120	18	11			
$(0 $= ' & /	● =	20	3	20	200	100	11	$=*7	0 ;	7
$(0 $= ' : /	● =	20	3	19	170	50	11			
$(0 $= ' : /	● =	20	2	20	110	35	11			
$(0 $= ' & /	● =	21	3	20	150	30	11			
$(0 $= ' & /	● =	21	3	20	180	50	11			
$(0 $= ' : /	● =	21	3	20	110	35	11			
$(0 $= ' & /	● =	22	2	20	150	30	11			
$(0 $= ' & /	● =	25	4	24	180	50	11			
$(0 $= ' : /	● =	25	4	25	110	40	11			
$(0 $= ' & /	● =	26	2	25	250	50	11			
$(0 $= ' : /	● =	26	3	25	120	30	11			
$(0 $= ' : /	● =	26	4	25	120	40	11			
$(0 $= ' & /	● =	28	3	25	180	50	11			
$(0 $= ' & /	● =	28	2	25	250	50	11			
$(0 $= ' : /	● =	33	4	32	130	50	11			

5 6Dù Rechts/ 6RO Links/ HIW
● 6WRNWD Auf Lager 6WRFN WD <RN/ Kein Lagerartikel, Lieferzeit auf Anfrage
= & &FXQD 8\JXQGXU = &RQSDWLEOH Kompatibel mit Zeitschneidplatten.

6LSDULü gUQHùLDG Bestellbeispiel
DG sFW $(0 $= ' : / =
.HVPH +HVDE× 6 Cutting Calculation: P 429 / Schulterfräsen: P 429

= & &FXQD 8\JXQGXU =&RQSVDHWWEOHKeinplatten.

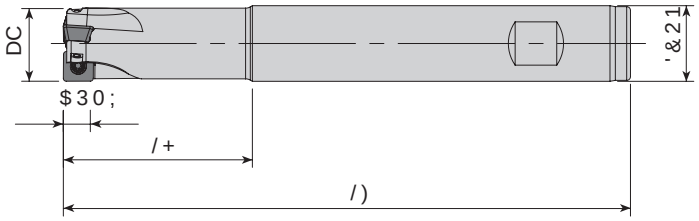

7DN×P .RGX
Ordering Code
Bestell-Bezeichnung

Ersatzteile Spare Parts

6WRN Stock *Lager*		7DN×P gOo•OHUL.HVPLFL Dimension (mm) *Abmessung (mm)*						OHUL.HVPLFL 8o Insert *Wendeschneidplatte*	6×NPD Screw *Schraube*	9LGDV×7RUN $Q Torx Key *Torx-Schlüssel*
		DC	=()3'&21	/)	/+	$30;				
$(0 63*7 ' : /	● =	16	2	16	150	50		63*7	0 [	7
$(0 63*7 7 ' : /	● =	20	3	20	150	50	7	63*7 7	0 [	7
$(0 63*7 7 ' : /	● =	25	3	25	150	50	7			
$(0 63*7 ' : /	● =	30	3	32	150	50	9	63*7	0 [	7

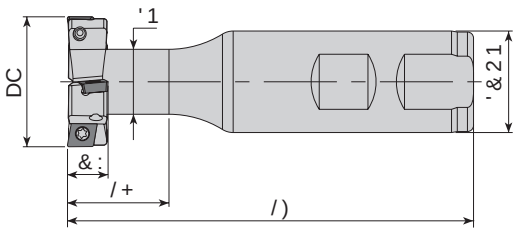

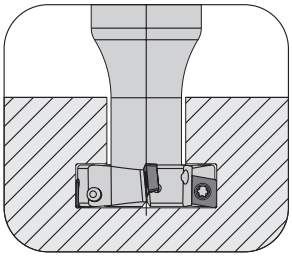

7DN×P .RGX
Ordering Code
Bestell-Bezeichnung

Ersatzteile Spare Parts

6WRN Stock *Lager*		=()3 7RWDO Total / Effective *Gesamt Effektiv*		DC	&:	'&21	/)	'1	/+	OHUL.HVPLFL Insert *Wendeschneidplatte*	6×NPD Screw *Schraube*	9LGDV×7RUN $Q Torx Key *Torx-Schlüssel*
$760 63*7 ' ; : /	●	10	5	63	6	32	125	31	30	63*7	0 [	7
$760 63*7 ' ; : /	● =	4+	2	32	14	32	120		30	63*7	0 [	7
$760 63*7 ' ; : /	● =	4+	2	37	16	32	120	21	40			
$760 63*7 ' ; : /	● =	4+	2	42	17	32	120	21	40			
$760 63*7 ' ; : /	● =	4+	2	47	20	32	120	24	45	63*7	0 [	

= & & F X Q D 8 \ J X Q G X U = & & R Q V D W W E O H K Kompaktfräser mit Wendeschneidplatten.

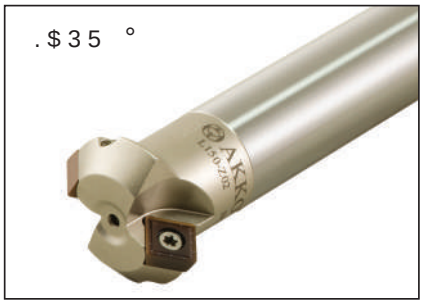

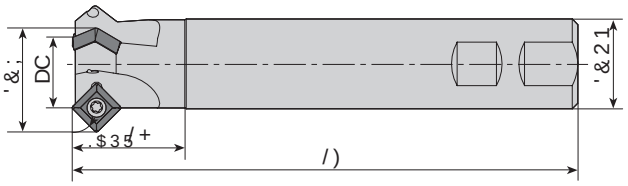

7 D N × P . R G X
Ordering Code
Bestell-Bezeichnung

6 W R N Stock *Lager*		. $ 3 5 DC	' & ;	' & 2 1	/)	/ +	= ( ) 3	D	7 D N × P g O o • O H U L H V P L F H Insert *Wendeschneidplatte*	< H G H N 3 D U o D O D Ersatzteile / Spare Parts 6 × N P D 9 L G D V × Screw *Schraube*	7 R U N $ C Torx Key *Torx-Schlüssel*
$ & 0 6 3 ' [: /	●	=45°	12	26	20	150	30	1	-		
$ & 0 6 3 ' [: /	●	=45°	25	39	25	150	35	2	-	6 3 * 7	0 [	7
$ & 0 6 3 ' [: /	●	=45°	32	46	32	150	40	3	-		

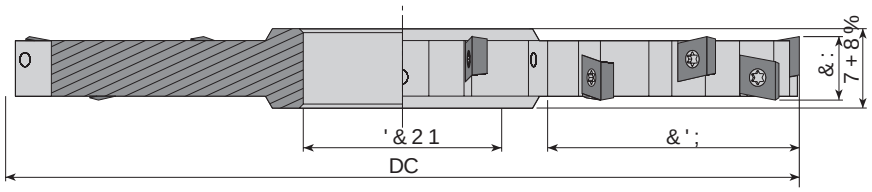

7 D N × P . R G X
Ordering Code
Bestell-Bezeichnung

6 W R N Stock *Lager*		= ( ) 3 7 R S O D W Total *Gesamt*	= ( ) 3 D W N L Effective *Effektiv*	DC	& :	& ' ;	' & 2 1	7 + 8 %	7 D N × P g O o • O H U L H V P L F H Insert *Wendeschneidplatte*	< H G H N 3 D U o D O D Ersatzteile / Spare Parts 8 o 6 × N P D 9 L G D V × Screw *Schraube*	7 R U N $ C Torx Key *Torx-Schlüssel*
$ 6 ' 0 6 3 * 7 ' [G	●	=10	5	80	6	17	27	10			
$ 6 ' 0 6 3 * 7 ' [G	●	= 12	6	100	6	25	32	10	6 3 * 7	0 [	7
$ 6 ' 0 6 3 * 7 ' [G	●	= 14	7	125	6	35	40	10			
$ 6 ' 0 6 3 * 7 ' [G	●	= 18	9	160	6	52	40	10			
$ 6 ' 0 6 3 * 7 ' [G	●	=10	5	80	7	17	27	11			
$ 6 ' 0 6 3 * 7 ' [G	●	= 12	6	100	7	25	32	11			
$ 6 ' 0 6 3 * 7 ' [G	●	= 14	7	125	7	35	40	11	6 3 * 7	0 [	7
$ 6 ' 0 6 3 * 7 ' [G	●	= 16	8	160	7	52	40	11			
$ 6 ' 0 6 3 * 7 ' [G	●	= 18	9	200	7	70	40	11			
$ 6 ' 0 6 3 * 7 ' [G	●	= 10	5	100	10		27	14			
$ 6 ' 0 6 3 * 7 ' [G	●	= 12	6	100	10	25	32	11	6 3 * 7 7	0 [	7

5 6 D ù Fabrik / Works / Usine W 6 R O Links / H I W

● *Stokta / In Stock / Auf Lager* *Stokta Yok / Non Stock Item / Kein Lagerartikel, Lieferzeit auf Anfrage*

6 L S D U L ü g U Q H ù L Beispiel / Example / Exemple Q J (

D G s • F W $ & 0 6 3 ' [: / =

. H V P H + H V D E × 6 Cutting Schneidenmaß / Dimension / Dimension *P 429*

= & & F X Q D 8 \ J X Q G X U = & & R Q V D W W E O H K Kompaktfräser mit Wendeschneidplatten.

= & &FXQD 8\JXQGXU = &RQSDWLEOH Kompatibel Wendeplatten.

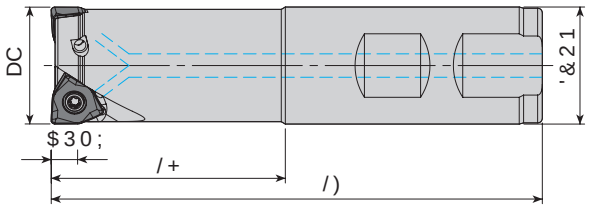

7DN×P .RGX Ordering Code *Bestell-Bezeichnung*	6WRN Stock *Lager*	7DN×P gOo•OHUL.HVPL Dimension (mm) *Abmessung (mm)*						<HGHN 3DUoDOD Ersatzteile Spare Parts / Insert *Wendeschneidplatte*	8o 6×NPD 9LGDV× 7RUN $Q Screw *Schraube*	Torx Key *Torx-Schlüssel*
		DC	=()3'&21		/)	/+	$30;			
$(0 /:1 =' & / =	●+	25	2	25	200	100		:1+8	0 [	7
$(0 :1 =' : / =	●+	25	2	25	150	50				
$(0 :1 =' : / =	●+	32	3	32	150	50				
$(0 :1 =' : / =	●+	40	4	32	150	35				

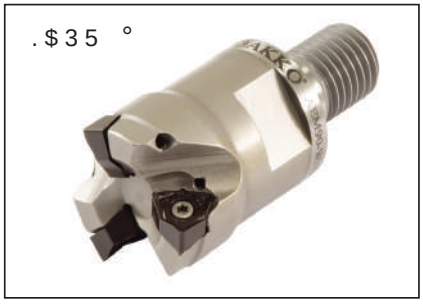

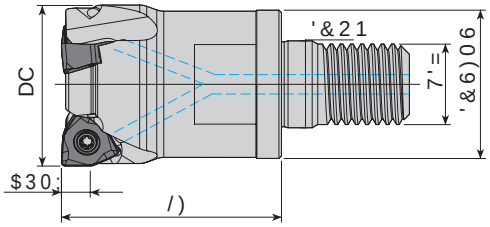

7DN×P .RGX Ordering Code *Bestell-Bezeichnung*	6WRN Stock *Lager*	7DN×P gOo•OHUL.HVPL Dimension (mm) *Abmessung (mm)*							<HGHN 3DUoDOD Ersatzteile Spare Parts / Insert *Wendeschneidplatte*	8o 6×NPD 9LGDV× 7RUN $QDKWD Screw *Schraube*	Torx Key *Torx-Schlüssel*
		DC	=()3&6)067'=			/)	'&21	$30;			
$(0 :1 =' 0 / =	●+	25	2	21	0	35			:1+8	0 [	7
$(0 :1 =' 0 / =	●+	32	3	29	0	43	17				
$(0 :1 =' 0 / =	●+	40	4	29	0	43	17				

5 6Dù Rechts / 6RO Links / HIW
● 6WRNWD Auf Lager 6WRNWD <RN Keine Lagerartikel, Lieferzeit auf Anfrage
= & &FXQD 8\JXQGXU = &RQSDWLEOH Kompatibel Wendeplatten.

6LSDULü gUQHùL Bestellbeispiel / Ordering Code / Cutting Calculation Schnittwerte P 429 / Tightening Torque Anzugsmoment P 428 /
DG sFW $(0 /:1 =' & / =
.HVPH +HVDE× 6
6×NPD 7RUN 'HùHUL 6

= & & F X Q D 8 \ J X Q G X U = & & R Q V D W W E O H K o z a m a l i p l a t t e n .

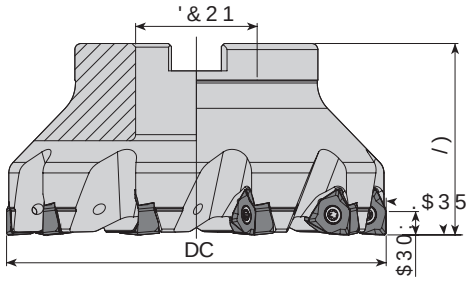

7DN×P .RGX Ordering Code *Bestell-Bezeichnung*	6WRN Stock *Lager*	7DN×P gOo•DHUL.HPPFL Dimension (mm) *Abmessung (mm)*					8o Insert *Wendeschneidplatte*	<HGHN 3DUoDODeEsatzteile/Spare Parts / 6×NPD 9LGDV7RUN $QDKWDU0RQWDM Screw *Schraube*	Torx Key *Torx-Schlüssel*	Mounting Screw *%HIHVWÔJXQJ*
		DC	=()3&21/)			$30;				
$)0 :1 = ' $ =	●	40	4	16	40		:1+8	0 [	7	0 [
$)0 :1 = ' $ =	●	50	5	22	40					0 [
$)0 :1 = ' $ =	●	63	6	22	40					0 [
$)0 :1 = ' $ =	●	80	7	27	50					0 [
$)0 :1 = ' $ =	●	100	9	32	50					0 [
$)0 :1 = ' $ =	●	50	4	22	40		:1+8	0 [	7	0 [
$)0 :1 = ' $ =	●	63	5	22	40					0 [
$)0 :1 = ' $ =	●	80	6	27	50					0 [
$)0 :1 = ' $ =	●	100	8	32	50					0 [
$)0 :1 = ' %	●	125	10	40	63					-
$)0 :1 = ' & =	●	160	12	40	63					

5 6Dù *Technik* W 6RO *Links* HIW
● 6WRNWDA *Auf Lage* 6WRFN *Keine Lagerhaltung, Lieferzeit auf Anfrage*
= & & F X Q D 8 \ J X Q G X U = & & R Q V D W W E O H K o z a m a l i p l a t t e n .

6LSDULü gUQHùL *Beste Qualität* (
DG sSFW $)0 :1 = ' $ =
.HVPH +HVDE× 6 Cutting Calculation *Schnittwerte* P 428 / *P 429*

= & &FXQD 8\JXQGXU =&RQVDHWWEOHKonsolfräser

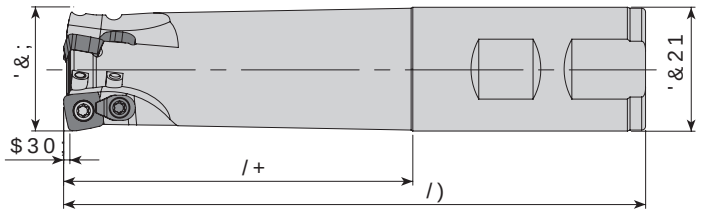

7DN×P .RGX
Ordering Code
Bestell-Bezeichnung

6WRN Stock *Lager*	7DN×P gOo•CHULLH VPLFL Dimension (mm) *Abmessung (mm)*							Insert *Wendeschneidplatte*	<HGHN 3DUoDODEsatzteile/Spare Parts/ Screw *Schraube*	Wedge Clamp *Spannpratze*	Clamp Screw *Schraube*	Torx Key *Torx-Schlüssel*
	'&;	=()3&21/)			/+	$30;						
$+)06'7'&/ =● +	16	2	16	100	50							
$+)06'7'&/ =● +	16	2	16	150	50							
$+)06'7'&/ ●=	16	2	16	200	100							
$+)06'7'&/ =● +	17	2	16	150	50							
$+)06'7'&/ =● +	20	3	20	150	50			6'7	0[	-	-	7
$+)06'7'&/ ●=	20	3	20	200	100							
$+)06'7'&/ =● +	21	3	20	150	50							
$+)06'7'&/ =● +	25	4	25	150	60							
$+)06'7':/ ●	22	2	20	150	30							
$+)0&6'7'&/ ●=	25	2	25	150	94							
$+)0&6'7':/ ●	25	2	25	150	94							
$+)0&6'7'&/ ●=	28	2	25	150	30			6'7	0[	$&.	0[	7
$+)0&6'7'&/ ●=	32	3	32	150	100							
$+)0&6'7':/ ●	32	3	32	150	90							
$+)06'7'&/ ●=	25	3	25	150	60					-	-	
$+)06'7'&/ ●=	32	4	25	150	60							

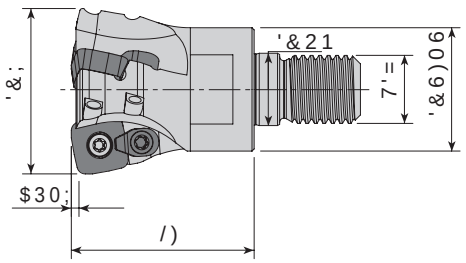

7DN×P .RGX
Ordering Code
Bestell-Bezeichnung

6WRN Stock *Lager*	7DN×P gOo•OHUL Dimension (mm) *Abmessung (mm)*								Insert *Wendeschneidplatte*	<HGHN 3DUoDODEsatzteile/Spare Parts/ Screw *Schraube*	Wedge Clamp *Spannpratze*	Clamp Screw *Schraube*	
	'&;	=()3&6)06'7'=/)				'&21	$30;						
$+)06'7'0/ =●	16	2		0	23								
$+)06'7'0/ =●	20	3	18	0	30				6'7	0[	-	-	7
$+)06'7'0/ =●	25	4	21	0	35								
$+)0&6'7'0/ =●	25	2	22	0	30								
$+)0&6'7'0/ =●	32	3	29	0	43	17			6'7	0[	$&.	0[	7
$+)0&6'7'0/ =●	35	3	29	0	43	17							
$+)0&6'7'0/ =●	40	4	29	0	43	17							
$+)0&6''0/ =●	32	2	29	0	43	17			6'	0[		0;	7
$+)0&6''0/ =●	40	3	29	0	43	17							

= & &FXQD 8\JXQGXU =&RQVDHWWEOHKonsolfräser . H V P H + H V D E × 6 Cutting Calculation/Technical P 429

= & & F X Q D 8 \ J X Q G X U = & & R Q S D W W E O H K o p f p l a t t e n .

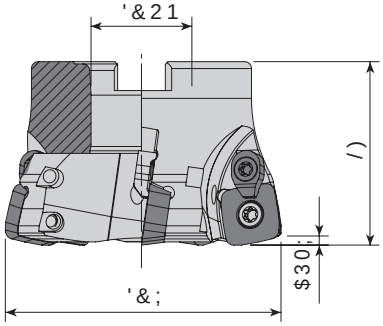

7DN×P .RGX Ordering Code *Bestell-Bezeichnung*	6WRN Stock *Lager*	7DN×P gOo• Dimension (mm) *Abmessung (mm)*					<HGHN 3DUoDO *Ersatzteile* / Spare Parts /				
							OHUH Insert *Wendeschneidplatte*	6×NPD Screw *Schraube*	9LGDV× Wedge Clamp *Spannpratze*	6FDV× Clamp Screw *Klemmschraube*	7RUN $Q Torx Key *Torx-Schlüssel*	:HUNVWRII Mounting Screw *%HIHVWLJX*
		'&;	=()	3&21	/)	$30;					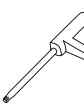	
$+)0& 6' ' $	●	50	4	22	40		6'	0 [	$&.	0 [	7	0 [
$+)0& 6' ' $	●	63	5	22	40							0 [
$+)0& 6' ' $	●	80	6	27	50							0 [
$+)0& 6' ' $	●	100	8	32	50							0 [

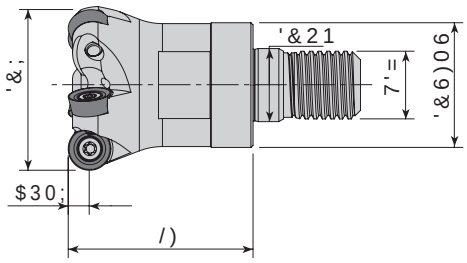

7DN×P .RGX Ordering Code *Bestell-Bezeichnung*	6WRN Stock *Lager*	7DN×P gOo• Dimension (mm) *Abmessung (mm)*								<HGHN 3DUoDO *Ersatzteile* / Spare Parts OHUH.HVPH Insert *Wendeschneidplatte*	8o 6×NPD Screw *Schraube*	9LGDV× 7RUN $Q Torx Key *Torx-Schlüssel*
		'&;	=()	3&6)0	67'=	/)	'&21	$30;				
$(05 5& 7 ' 0 /	●	25	3	21	0	35		5		5& 7	0 [	7
$(05 5& 7 ' 0 /	●	32	4	29	0	43	17	5				
$(05 5& 7 ' 0 /	●	40	5	29	0	43	17	5				

5 6Dù *Fe*ch*i*K*W* 6R*OLinks/* H I W

● 6WRNWDD*Auf Lage*6WRNWDD <RN*/ Keine Lagerhaltung, Lieferzeit auf Anfrage*

= & & F X Q D 8 \ J X Q G X U = & & R Q S D W W E O H K o p f p l a t t e n .

6LSDUL ü gUQHùL *Beste Beispiel* Q J (

DG sFFW $+)0& 6' ' $ =

.HVPH +HVDE× 6 Cutting *Schneiden* P 429 /

6×NPD 7RUN 'HùHUL 6 *Anziehmoment* P 428 /

= & & F X Q D 8 \ J X Q G X U = & & R R S V D H W W E O H K Zahnplatten. & R R S V D H W W E O H K Zahnplatten.

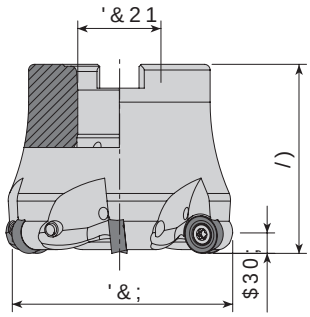

7DN×P .RGX Ordering Code Bestell-Bezeichnung	6WRN Stock Lager	7DN×P gOo•OHUL Dimension (mm) Abmessung (mm)					<HGHN 3DUoDO Ersatzteile / Spare Parts / 8o 6×NPD 9LGDV×7RUN $QDKWDUQWDM		
		'&;	=()3&21/)			$30;	Insert Wendeschneidplatte	Screw Schraube	Torx Key Torx-Schlüssel	Mounting Screw % H I H V W Ô J X (
$)05 5& 7 ' $	=●	40	4	16	40	5	5& 7	0 [	7	0 [
$)05 5& 7 ' $	=●	50	5	22	50	5				0 [
$)05 5& 7 ' $	=●	63	6	22	50	5				

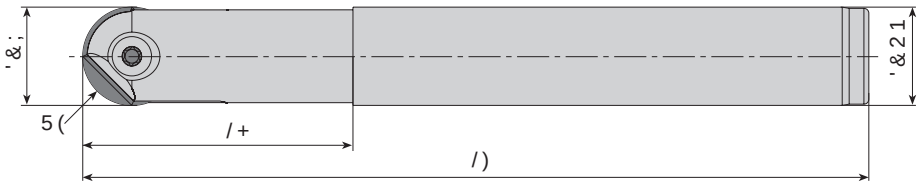

7DN×P .RGX Ordering Code Bestell-Bezeichnung	6WRN Stock Lager	7DN×P gOo•OHUL Dimension (mm) Abmessung (mm)					<HGHN 3DUoDO Ersatzteile / Spare Parts / PP .HVLF 8o 6×NPD 9LGDV× 7RUN $QDKWD		
		'&;	5(	'&21	/)	/+	Insert Wendeschneidplatte	Screw Schraube	Torx Key Torx-Schlüssel
$305 52 ' & /	●	12	6	12	120	35	52+;	0 [[	7
$305 52 ' & /	●	12	6	16	160	50			
$305 52 ' & /	●	16	8	16	160	45	52+;	0 [[	
$305 52 ' & /	●	16	8	16	200	45			
$305 52 ' & /	●	16	8	20	200	65			7
$305 52 ' & /	●	20	10	20	160	55	52+;	0 [[	
$305 52 ' & /	●	20	10	20	200	55			
$305 52 ' & /	●	20	10	25	220	80			

5 6Dü Technik W 6RO Links HIW
● 6WRNWDUDuf Lager 6WRNWDU <RN Kein Lagerartikel, Lieferzeit auf Anfrage
= & & F X Q D 8 \ J X Q G X U = & & R R S V D H W W E O H K Zahnplatten. & R R S V D H W W E O H K Zahnplatten.

6LSDUL gUQHL Beispiel Q J (
DG sHFW $)05 5& 7 ' $ =
. H V P H + H V D E × 6 Cutting Calculation P 429 / P 429

= & & F X Q D 8 \ J X Q G X U = & & R Q V D W W E O H K o p a l a t t e n.

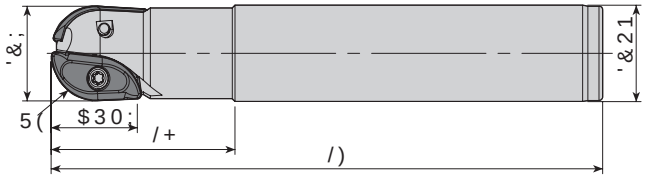

< H G H Q 3 D U o D O D Ersatzteile Spare Parts

7DN×P .RGX Ordering Code *Bestell-Bezeichnung*	6WRN Stock *Lager*	7DN×P gOo•OHUL PP Dimension (mm) *Abmessung (mm)* '&;	5(	'&21/)	/+	$30;	Insert *Wendeschneidplatte*	8o 6×NPD 9LGDV× Screw *Schraube*	7RUN $C Torx Key *Torx-Schlüsse*
$305;3 ' & /	●	16	8	16	150	40	16	;3+7 5	0 [	7
$305;3 ' & /	●	20	10	20	150	50	20	;3+7 5 7	0 [	7
$305;3 ' & /	●	25		25	150	50	25	;3+7 5	0 [	7

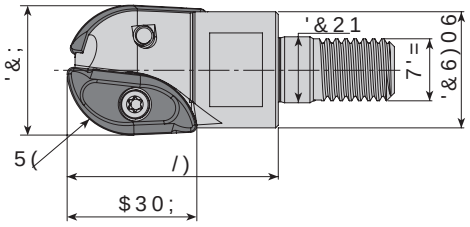

< H G H Q 3 D U o D O D Ersatzteile Spare Parts

7DN×P .RGX Ordering Code *Bestell-Bezeichnung*	6WRN Stock *Lager*	7DN×P gOo•OHUL.HVPL Dimension (mm) *Abmessung (mm)* '&;	5(	'&6)06	7'=	/)	$30;	'&21	Insert *Wendeschneidplatte*	8o 6×NPD 9LGDV× Screw *Schraube*	7RUN $C Torx Key *Torx-Schlüsse*
$305;3 ' 0 /	●	16	8		0	25	16		;3+7 5	0 [	7
$305;3 ' 0 /	●	20	10	18	0	30	20		;3+7 5	7 0 [	7
$305;3 ' 0 /	●	25		22	0	40	25		;3+7 5	0 [	7

5 6Dü *Technik* 6RO *Links* H I W
● 6WRNWDA *Auf Lage* 6WRFN *Kein Lager* *Anfrage*
= & & F X Q D 8 \ J X Q G X U = & & R Q V D W W E O H K o p a l a t t e n.

6LSDULü gUQHùL *Beste Beispiel* Q J
DG sFFW $305;3 ' & /
.HVPH +HVDE× 6 Cutting *Schneidenradius* *P 429*
6×NPD 7RUN 'HùHUL 6 *Anzugsmoment* *P 428* /

= & & F X Q D 8 \ J X Q G X U = & R R S D W W E O H K Ø p l a t t e n

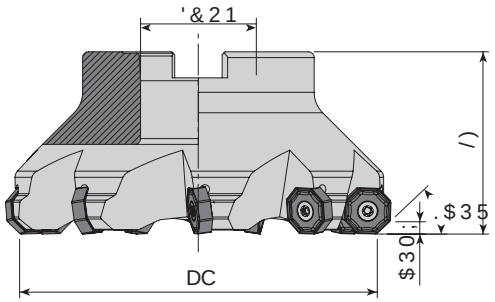

7DN×P .RGX Ordering Code *Bestell-Bezeichnung*	6WRN Stock *Lager*	7DN×P gOo•OHULHV Dimension (mm) *Abmessung (mm)*					<HGHN 3DUoDO Ersatzteile / Spare Parts			
		DC	=()3'&21 /)			$30;	Insert *Wendeschneidplatte*	Screw *Schraube*	Torx Key *Torx-Schlüssel*	Mounting Screw *%HIHVWÕJX*
$)0 21 ' $	= ●	+ 50	5	22	40	4	21	0 [	7	0 [
$)0 21 ' $	= ●	+ 63	6	22	40	4				0 [
$)0 21 ' $	= ●	+ 80	7	27	50	4				0 [
$)0 21 ' $	= ●	+100	8	32	50	4				0 [
$)0 21 ' %	● =	125	9	40	63	4				-

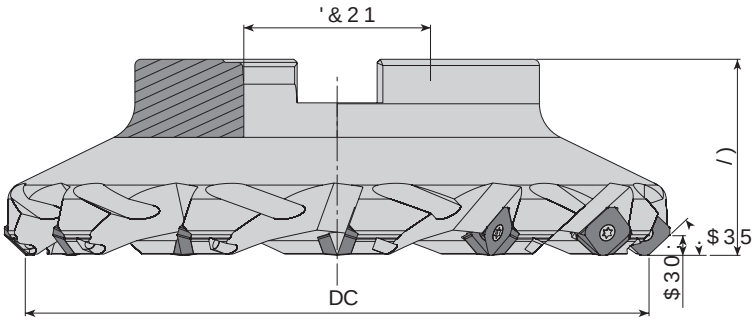

7DN×P .RGX Ordering Code *Bestell-Bezeichnung*	6WRN Stock *Lager*	7DN×P gOo•OHULHV Dimension (mm) *Abmessung (mm)*					<HGHN 3DUoDO Ersatzteile / Spare Parts			
		DC	=()3'&21 /)			$30;	Insert *Wendeschneidplatte*	Screw *Schraube*	Torx Key *Torx-Schlüssel*	Mounting Screw *%HIHVWÕJX*
$)0 6(' $	= ●	+ 50	4	22	40	6	6(7 5 7	0 [	7	0 [
$)0 /6(' $	= ●	+ 50	4	22	40	6				
$)0 6(' $	= ●	+ 63	5	22	40	6				0 [
$)0 /6(' $	= ●	+ 63	5	22	40	6				
$)0 6(' $	= ●	+ 80	6	27	50	6				0 [
$)0 /6(' $	= ●	+ 80	6	27	50	6				
$)0 6(' $	= ●	+ 100	7	32	50	6				0 [
$)0 6(' %	● =	125	8	40	63	6				
$)0 6(' &	● =	160	10	40	63	6				-
$)0 /6(' &	● =	160	10	40	63	6				
$)0 6(' &	● =	200	12	60	63	6				

5 6Dù *Rechts* / 6RO *Links* / HIW

● 6WRNWDX *Auf Lager* / 6WRN *Kein Lager* / RQ *Auf Anfrage*

= & & F X Q D 8 \ J X Q G X U = & R R S D W W E O H K Ø p l a t t e n

6LSDUIù gUQHù *Beispiel* / Q ([

DG sFFW $)0 21 ' $ =

.HVPH +HVDE× 6 Cutting *Schneidenecken* / *P 429*

0RQWDM gOo•OHUL 6 / Mounting *Montage* / *Reference P 426*

= & &F X Q D 8\J X Q G X U = &R&QS D W LW E O HK o m p a tWibelnedneplatten.

.$35 °

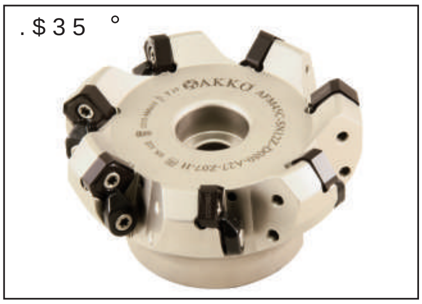

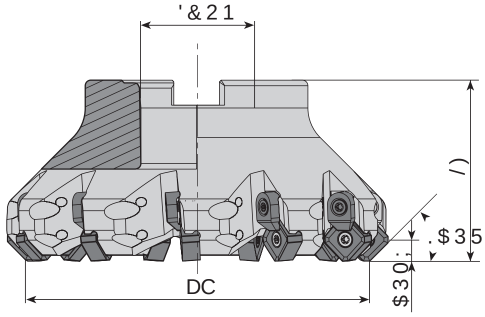

7DN×P .RGX Ordering Code *Bestell-Bezeichnung*	6WRN Stock *Lager*	7DN×P gOo•OHUL (mm) Dimension (mm) *Abmessung (mm)*					Kesici Uç Insert *Wendeschneidplatte*	6×NPD Screw *Schraube*	9LGDVN× Wedge Clamp *Spannpratze*	3DU%DVN× Clamp Screw *Klemmschraube*	9L7RDW×$Q Torx Key *Torx-Schlüssel*	0RQWDM Mounting Screw *%HIHVWÕJX*
		DC	=()	3&2	1/)	$30;						
$)0 & 61 = ' $ =	●	50	5	22	42	6	61(*	0 [	$&.	0 [	7	0 ;
$)0 & 61 = ' $ =	●	63	6	22	42	6						
$)0 & 61 = ' $ =	●	80	7	27	52	6						0 [
$)0 & 61 = ' $ =	●	100	9	32	52	6						0 [
$)0 & 61 = ' %	●	=125	11	40	65	6						-
$)0 & 61 = ' &	●	=160	12	60	65	6						
$)0 & 61 = ' &	●	=200	14	60	65	6						

.$35 °

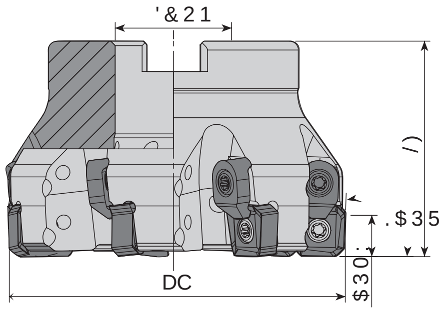

7DN×P .RGX Ordering Code *Bestell-Bezeichnung*	6WRN Stock *Lager*	7DN×P gOo•OHUL (mm) Dimension (mm) *Abmessung (mm)*					Kesici Uç Insert *Wendeschneidplatte*	6×NPD Screw *Schraube*	9LGDVN× Wedge Clamp *Spannpratze*	3DU%DVN× Clamp Screw *Klemmschraube*	9L7RDW×$Q Torx Key *Torx-Schlüssel*	0RQWDM Mounting Screw *%HIHVWÕJX*
		DC	=()	3&2	1/)	$30;						
$)0 & 61 = ' $	● =	63	6	22	40		61(*	0 [	$&.	0 ;	7	0 [
$)0 & 61 = ' $	● =	80	7	27	50							0 [

5 6Dù Rechts *Right* 6RO Links *Left*
● 6WRNWD *Auf Lager* 6WRNWD <RN *Kein Lager, Lieferzeit auf Anfrage*
= & &F X Q D 8\J X Q G X U = &R&QS D W LW E O H Kompatible Wendeplatten.

6LSDULü gUQHùL *Bestellbeispiel*
DG $)0 & 61 = ' $
.HVPH +HVDE× 6 Cutting Calculation: P 429 / *Schnittberechnung: P 429*
6×NPD 7RUN 'HùHUL 6 Tightening Torque: P 428 / *Anzugsmoment: P 428*

= & & F X Q D 8 \ J X Q G X U = & R Q V D W W E O H K Z e n d e p l a t t e n .

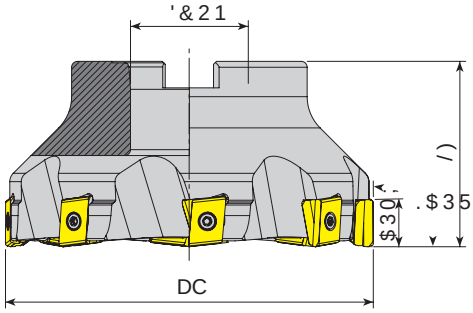

7DN×P .RGX Ordering Code *Bestell-Bezeichnung*	6WRN Stock *Lager*		7DN×P gOo• Dimension (mm) *Abmessung (mm)*					OHUL.HPPFL Insert *Wendeschneidplatte*	8o 6×NPD Screw *Schraube*	9LGDV×7RUN Torx Key *Torx-Schlüssel*	<HGHN 3DUoDO Ersatzteile / Spare Parts / 0RQWDP Mounting Screw *%HIHVWÔJXQ*
			DC	=()3&21/)			$30;				
$)0 /1 = '	$	= ●	50	4	22	40	15	/1.7	0 [	7	0 [
$)0 /1 = '	$	= ●	63	5	22	40	15				0 [
$)0 /1 = '	$	= ●	80	6	27	50	15				0 [
$)0 /1 = '	$	= ●	100	7	32	50	15				0 [
$)0 /1 = '	%	= ●	125	8	40	63	15				-

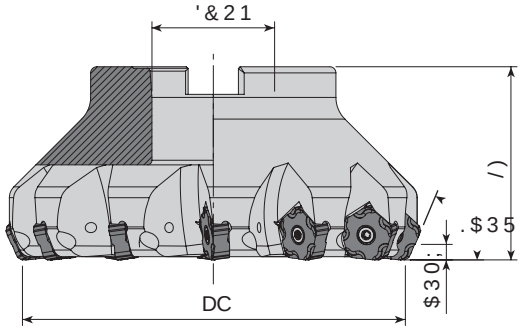

7DN×P .RGX Ordering Code *Bestell-Bezeichnung*	6WRN Stock *Lager*		7DN×P gOo• Dimension (mm) *Abmessung (mm)*					OHUL.HPPFL Insert *Wendeschneidplatte*	86×NPD Screw *Schraube*	9LGDV×7RUN Torx Key *Torx-Schlüssel*	<HGHN 3DUoDO Ersatzteile / Spare Parts / 0RQWDP9LGD Mounting Screw *%HIHVWÔJXQVVFKU*
			DC	=()3&21/)			$30;				
$)0 31 '	$	●	50	5	22	50	5	31(*	0 [	7	0 [
$)0 31 '	$	●	63	6	22	50	5				0 [
$)0 31 '	$	●	80	8	27	50	5				0 [
$)0 31 '	%	●	100	10	32	50	5				-
$)0 31 '	%	●	125	12	40	63	5				-
$)0 31 '	&	●	160	14	40	63	5				-

5 6Dü Fe1SK Wl 6RQLinks HIW
● 6WRNWDAuf Lag6WRFNR NWD <RN/Kei DaQerartikel, Lfer,zeitaF Anfrage
= & & F X Q D 8 \ J X Q G X U = & R Q V D W W E O H K Z e n d e p l a t t e n . .HVPH +HVDE× 6 6LSDUIü gUQHùL Ersatzteile Q (DG sHFW $)0 /1 = ' $ =
Cutting Schneidplatten P 429 / P 429

$ 7ú3 A-TYPE / A-TYP

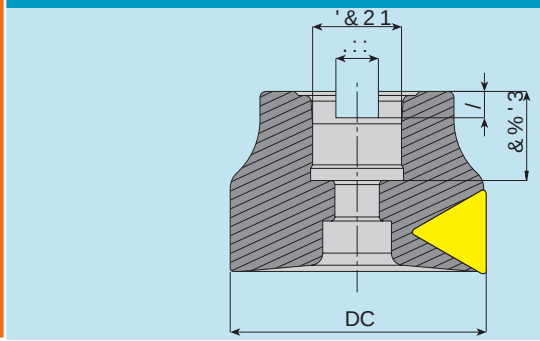

DC	'&21	'%&	.::	/	&%'
40	16	-			20
50	22	-			22
63	22	-			22
80	27	-		7	25
100	32	-		8	26

% 7ú3 B-TYPE / B-TYP

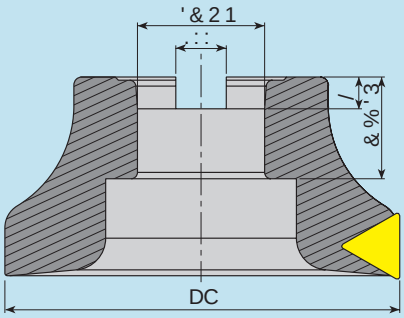

DC	'&21	'%&	.::	/	&%'
125	40	-		9	32

& 7ú3 C-TYPE / C-TYP

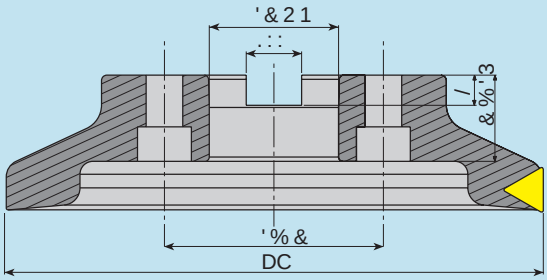

DC	'&21	'%&	.::	/	&%'
160	40			9	32
200	60			14	40
250	60			14	40

' 7ú3 D-TYPE / D-TYP

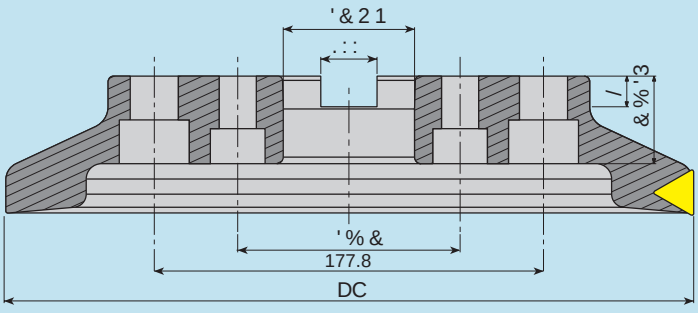

DC	'&21	'%&	.::	/	&%'
315	60			14	40

5",." 6®-6 ."5,"1 6 %3*-- ,6--"/." ,*-"76;6

.BULBC‘O‘[‘ $/$ UPSOB UF[HBI‘OB CBWMBNBEBO ×ODF UBSFUJO NFSLF[EFO 2BZFU UBSFUJOJ[EF LBË‘LM‘L WBSTB UBLNB VËMV NBULBC‘O‘[‘ LFTJOMJLMF LV JsMFNMFS

5BSFUJO UVUVDVTVOB LVMMBOBDBW‘O‘[UBLNB VËMV NBULBC‘O ËBQ‘OEI CBWMBO‘S WF UB[HBI‘O 9 EFWFSJ T‘G‘SB HFUJSJMJS

5F[HBI‘O BZOBT‘OB N‘LOBU‘TM‘ LPNQSPU×S TBBUJ ZFSMFsUJSJMJS 4BB ÝTUÝOF UFNBT FUUJSJMJS

"ZOBO‘O Ý[FSJOF CBWMBN‘s PMEVWVNV[N‘LOBU‘TM‘ LPNQSPU×S BZOB J EFWJsJN PSBO‘OB H×SF UBSFUJO T‘G‘SMBONBT‘ TBWMBO‘S

5",." 6®-6 ."5,"#*/*;* $/$ 503/"/*;%" %")" 7&3F.-F ,6--"/."/*; F®F/ (&3&,-F 0-"/ ,&4.&)*;-"3*

(SVQ /P	.BM[FNFOJO $JOTJ	.BM[FNFOJO º[	,FTNF)‘[‘ 7D N EL
1	®PL :VNVsBL Fs ®FMJLMF	SSJ 0UPNBU WC	
2	FNBMBU ®FMJL WF %×LÝ	N .BM[WC	
3	5BL‘N WF FNBMBU ®FsJU	FSJ WC	
	4‘DBL Fs WF 1BTMBONB	WC	

%FWJS IFTBC‘ ZBQBCJMNFL JËJO ×ODF NBM[FNFZJ TFËJOJ[4FËUJWJOJ[NB C×MNFMJZJ[®‘LBO EFWFSJ NºBU& BQ .BMQFNF C×MNBLMNZWF JNBMBU ËFMJWJ H LFTNF I‘[‘ JTF Y EFWJS Ë‘LBS 5F[HBI‘O Fs .JM MFNFTJ LVMMBOBDBW‘O‘[VË JMF EF BMBLBM‘ PMVQ JMF BSBT‘OEB EFW BZBSMBS

F2-&.& .&3,&;-&3F F®F/ F-&3-&.&)&4"#*

:VLBS‘EBLJ IFTBQMBNBNBMBSMB CVMNVs PMEVWVOV[Js NJMJ EFWSJOJ T‘OEBLJ JMFSMFNF TFËFOFLMFSJ JMF ËBSQ3M&S º3/&,Y YË‘LBO TPOVËMBS JsMFNF NFSLF[MFSJ JËJO JMFSMFNF NN EBLJLB IFTBC‘E‘S /PU % WF Ý[FSJ UBLNB VËMV NBULBQMBSEB UF[HBI‘O JËUFO TV WFSNF CBT‘OD

64&3 4 (6*%& '03 ",,0 6 %3*--4

#FGPSF DPOOFDUJOH ZPVS 6 %SJMM UP $/$ MBUIF ZPV IBWF UP DIFDL JG UIFSF JT BOZ FDDFOUSJDJUZ JO ZPVS UVSSFU OFWFS VTF ZPVS 6 %SJMM 1SPDFTTFT UIBU TIPVME CF EPOF UP GJY UIF UVSSFU

" DZMJOEJSJDBM QBSU XIPTF TVSGBDF JT QSFDJTJPO BOE XIPTF MFOHU XJMM VTF TIPVME CF NPVOUFE UP UIF IPMEFS PG UVSSFU BOE 9 WBMVF PG UIF $PNQBSBUPS TIPVME CF NPVOUFE UP DIVDL 5IF FOE PG UIF DPNQBSBUP GBDF PG UIF QBSU UIBU XF NPVOUFE PO UIF UVSSFU

5IF DPNQBSBUPS UIBU XF NPVOUFE PO UIF DIVDL TIPVME CF UVSOFE [FSPFE CZ UIBU UVSOJOH BDDPSEJOH UP DIBOHJOH SBUF PG DPNQBSBUPS

$655*/(41&&% "/% 3&70-65*0/ 5)"5 "3& /&&%&% '03 64*/(36//*/(:063 6 %3*--4

(SVQ /P	.BUFSJBM	.BUFSJBM 5ZQF	$VUUJOH 4QFFE 7D N
1	/PO BMMPZ TUFFM BOE	SSFF DVUUJOH TUD	
2	-PX BMMPZ TUFFM BOE	TUFFM TUD	
3	"MMPZ TUFFM BOE UPPM	TUFFM FUD	
	)PU 8PSL 4UFFM BOE 4U	4UFFM	

14 5IF DVUUJOH TQFFE NBZ CF DPODFSOFE XJUI UIF UZQF PG UIF JOTFSU UIBU ZPV V 'JTUMZ DIPPTF UIF NBUFSJBM UP NBLF DBMDVMBUJPO PG SFWPMVUJPO :PV TIPVME NVMUJQMZ CZ :PV TIPVME EJWJEF UIF WBMVF UIBU ZPV GPVOE CZ UIF EJBNFUFS PG 6 %SJMM 'PS &YB UFS PG UIF 6 %SJMM JT NN DVUUJOH TQFFE JT XF TIPVME DBMDVMBUF BT GPMMPXJOH UIBU XF GPVOE 4QJOEMF 4QFFE 'FFE SBUF PG UIF MBUIF JT DPODFSOFE XJUI UIF 6 %SJMM BDDPSEJOH UP DVU PG DVUUJOH JOTFSU

'&&% $"-$6-"5*0/ '03 $&/53"- ."$)*/&

TQJOEMF TQFFE UIBU XF GPVOE BT B SFTVMU PG BCPWF NFOUJP JOTFSU GFFE NN S CFUXFFO BOE GFFE DIPJTTFT &YBNQMF Y &YBNQMF Y 5IF SFTVMUT BOE BSF UIF GFFE NN N DBMDVMBUJ /PUF $PPMJOH XBUFS QSFTTVSF PG MBUIF NVTU CF NJOJNVN CBS GPS PVS %

GEBRAUCHSANLEITUNG FÜR AKKO-VOLLBOHRER

Bevor Sie den Vollbohrer auf die Drehmaschine montieren, prüfen Sie bitte ob der Revolverkopf zentrisch sitzt. Sollte der R
kopf
aus der Mitte stehen, benutzen Sie den Vollbohrer bitte nicht . Auf folgende Weise können Sie den Revolverkopf zentrieren
1.Setzen Sie ein präzises Drehteil, das die gleiche Länge und den gleichen Durchmesser hat wie der eingesetzte Vollbohr
GHQ +DOWHU YRP 5HYROYHUNRSI XQG MXVWLHUHQ 6LH GHQ ; :HUW GHU
6HW]HQ 6LH ELWWH HLQHQ 0HVVWDVWHU LQ GDV 6SDQQIXWWHU HLQ
im Revolver Kontakt haben.
3. Drehen Sie nun das Spannfutter mit dem Messtaster um 360°. Die angezeigte Abweichung zwischen Futter und Revolv
sollte null betragen.

SCHNITTGESCHWINDIGKEIT UND DREHZAHL UM DIE VOLLBOHRER WIRTSCHAFTLICH EINZUSETZEN

Hauptgruppe	Hauptgruppe	Materialbezeichnung	Schnittgeschwindigkeit vc (m/min.)
1	Nicht Legierter Stahl und Automatenstahl	C1010. Automatenstahl	220
2	Niedrig Legierter Stahl und Stahlguss	C1030 - 106 vb.	200
	Legierter Stahl und Werkzeugstahl	CK-45, 4140, 7131 vb.	170
4	Warmarbeitsstahl und Rostfreier Stahl	Impax und weitere Chrom-Nickel-Stähle	150

P.S.: Die genaue Schnittgeschwindigkeit hängt von der verwendeten Wendeschneidplatte ab.
In Abhängigkeit vom Material wählen Sie die Schnittgeschwindigkeit vc. Diesen Wert multiplizieren Sie mit 1000 und teilen
3,14 und den Durchmesser des Werkzeugs (in mm).
Beispiel: Rostfreier Stahl (Hauptgruppe 3), Werkzeugdurchmesser 25 mm, Schnittgeschwindigkeit vc=170 m/min.
chnung sieht wie folgt aus: 170x1000=170000/3,14=54140/25=2166 U/min. (Spindeldrehzahl). Der Vorschub der Maschin
Vollbohrer und der verwendeten Wendeschneidplatte ab und variiert zwischen 0,05 mm und 0,1 mm / Umdrehung.

VORSCHRUBBERECHNUNG :

Die oben berechnete Spindeldrehzahl von 2166 wird mit dem Vorschub 0,05 mm und 0,1 mm multipliziert. 2166 Umdr./min
Umdr.=108 mm/min. 2166 Umdr./min. x 0,1 mm/Umdr.=216 mm/min. D.h. der Vorschub liegt zwischen108 mm/min. und 2
Hinweis: Der Kühlmitteldruck muss mindestens 6 bar betragen für die Vollbohrer mit >= 4xD

4*,." 503,6 5"74F:&-&3F 3&$0..&/%&% 5*()5&/*/(50326
EMPFOHLENES ANZUGSMOMENT

- 5BL‘N‘ 4‘LNBEBO ºODF "sBW‘EBLJ #JMHJMFSJ 0LVZVOV[
  Read below information before tighting the tool.
  Bitte lesen Sie die nachfolgenden Informationen bevor Sie das Werkzeug spannen.
- 7JEBM‘ 5BL‘N‘O 7JEB ºMËÝTÝ JMF 5VUVDVOVO FË 7JEB ºMËÝTÝOÝ 4‘LNBEBO ºODF
  Check screw set’s the screw size and together with mounting arbor inner dimension of screws.
  Prüfen Sie, ob das Gewinde vom Werkzeug mit dem Gewinde in der Verlängerung identisch ist.
- 5BL‘N‘ 5VUVDVZB 4‘LBSLFO 5BCMPEBLJ FMHJMJ %FWFSMFSF (×SF FsMFN :BQ‘O‘[
  When tighting head to an arbor, follow the related tighting torque in the table.
  Wenn Sie den Einschraubfräser festziehen, beachten Sie bitte die angegebenen Anzugsmomente.

7JEB Screw *Schraube*	5PSL Torque (N.m) *Anzugsmoment (N.m)*
M6	8
M8	23
.	
M12	
M16	

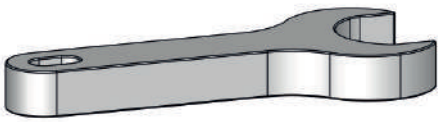

'3&;&-&.& F2-&.F/%& %&7F3 WF F-&3-&.&)&4"#*

7D	S	D	F	;	G[	'03.À--&3
,FTNF)'[' Fs .JMJ5BSBNB 6Ë ,VUVTVOVO "SLBT'OEBO 0LVZVOV[				5BSBNB "W'[4BZ'T'	%Js #Bs'OB %ÝsFO %FWJS)FTBC' FMFSMFNF .JLUBS'4 7D Y "SLBT'OEBO 0LVZVOV[4 Y ; Y G[	Y % 6Ë ,VUVTVOVO FMFSMFNF)FTBC'

ºSOFL % NN ËBQ'OEB ; BW'[M' UBSBNB LBGBT' JMF GSF[FMFNF ZBQBDBW
7D N EL PMBSBL WFSJMNJs PMTVO 5F[HBIB HJSJMFDFL PMBO EFWJS 4 5F[HBIB HJSJMFDFL PMBO JMFSMFNF
JMF ËBSQ'M'S Ë'LBO TPOVË TBZ'T'OB C×MÝOÝS CVSBEBO Ë'LBO TPOVË E
4 Y → → 4 EFWJS
JMFSMFNFZ;J CBVM'BM" NUBSBNBGL[BGBTP PMSTBVLOVË LVUVTVOVO BSLBT'OEBO PLVONVs
PMEVWVNV[EFWJS TBZ'T' JMF BW'[TBZ'T' ËBSQ'M'S Ë'LBO TPOVË EJs CBs'OB E
' Y → Y ' NN EBLJLB
5F[HBIB HJSJMFDFL PMBO EFWJS 4 5F[HBIB HJSJMFDFL PMBO JMFSMFNF

/PU 7D WF G[EFWFSMFSJOJO VË LVUVTVOVO BSLBT'OEB WFSJMNJs PMNBT' HFSF
VDVO LBUPMPWVOEBO CVMVOV[FsMFZFDFWJOJ[NBM[FNF ËFMJL JTF 1 QBTMBON
7D WF G[EFWFSMFSJOJ PLVZVO

$"-$6-"5*/(41*/%-& 41&&% BOE '&&% 3"5& '03 .*--*/(130

7D	S	D	F	;	G[	'03.6-"4
$VUUJOH 4QFFE 1MFBTF GSPN UIF CBDL TJEF PG DVUUJOH JOTFSU CPY	3FWPMVUJPO XBT	%JBNFUFS	'FFE 5PPUI	/VNCFS PG &ÿFDUJWF	'FFE 1FS 5PPUI 1MFBTF 3FBE 'SPN 4 7D Y 5IF #BDL 4JEF PG $VUUJOH *OTFSU #PY	$BMDVMBUJPO PG 3FWPMVUJPO Y % $BMDVMBUJPO ' 4 Y ; Y G[

'PS &YBNQMF 8F XJMM NBLF NJMMJOH XJUI NJMMJOH UPPM XIPTF EJBNFOUJPO
SFWPMVUJPO XBT XSJUUFO BT 7D N NO BU UIF CBDL TJEF PG DVUUJOH JOTFS
FOUFSFE UP UIF NJMMJOH NBDIJOF 7D N NO % NN
4 'JSTUMZ $VUUJOH 4QFFE JT NVMUJQMJFE XJUI UIF SFTVMU TIPVME CF E
EJBNFUFS PG NJMMJOH UPPM
4 Y → SFW 4 SFW NO
"GUFS GJOEJOH TQJOEMF SFWPMVUJPO MFU T GJOE GFFE SBUF NJMMJOH UPP
DVUUJOH JOTFSU CPY
' 5PPUI OVNCFS TIPVME CF NVMUJQMJFE XJUI SFWPMVUJPO UIF SFTVMU TIPVM
' Y → Y ' NN NO
3FWPMVUJPO UIBU TIPVME CF FOUFSFE UP UIF NJMMJOH NBDIJOF 4 'FFE
' BWFSBHF WBMVF
1 4 5IF WBMVFT 7D BOE G[IBT UP CF XSJUUFO BU UIF CBDL TJEF PG UIF DVU
DVUUJOH JOTFSU CPY QMFBTF GJOE UIFN GSPN DVUUJOH JOTFSU DBUBMPHVF
BOE G[WBMVFT UIBU XFSF XSJUUFO PO UIF QBSU 1 JG JU JT TUBJOMFTT TUFFM
GSPN UIF QBSU ,

BERECHNUNG VON DREHZAHL UND VORSCHUB FÜR FRÄSWERKZEUGE

7D	S	D	F	;	G[	'PSNFMO
Schnittgeschwin-digkeit ¿QGHQ Sie z.B. auf der Verpackung der Wendeschneidplatte	Spindel Drehzahl	Fräswerkzeug Durchmesser	Vorschubges chwindigkeit	Anzahl der effektiven Zähne	9RUVFKXE SUR =DKQ ¿QGHQ 6LH] % DXI GHU Verpackung der Wendeschneidplatte)	Berechnung der Drehzahl: n= (vc x 1000) / (3,14xD) Vorschubberechnung: F=n x Z x fz

Beispiel: Fräswerkzeug mit D=50 mm und Z=5. Schnittgeschwindigkeit vc=200 m/min. (laut Wendeplattenverpackung).
Berechnung der Drehzahl: n=200 m/min. x 1000 = 200000 / 3,14=63694 / 50 mm = 1273 Umdr./min.
%HUHFKQXQJ GHV 9RUVFKXEV (UPLWWOXQJ YRQ I] ¿QGHQ 6LH] % DXI GHU 9
fz=0,12 mm F = n x Z x fz = 1273 x 5 x 0,12 = 763 mm/min. D.h., Sie stellen an der Maschine folgende Werte ein: Drehzahl n = 1273
min., Vorschub F = 763 mm/min.

3 6 'LH :HUWH I•U YF XQG I] ¿QGHQ 6LH DXI GHU 5•FNVHLWH GHU :HQGHVFKQ
6LH GLHVH DXFK LP :HQGHVFKQHLGSODWWHQNDWDORJ ¿QGHQ)•U 6WDKO ZIK
Stahl aus dem Bereich M und für Guss aus dem Bereich K.

(×WEF .BM[FNFTJOF (×SF %FMJL FËJ ,BUFS 6ZHY

Internal Boring Bars Application Guide, Related to Body Material

Anwendungshinweise für Bohrstangen, abhängig vom Bohrstangen-Material

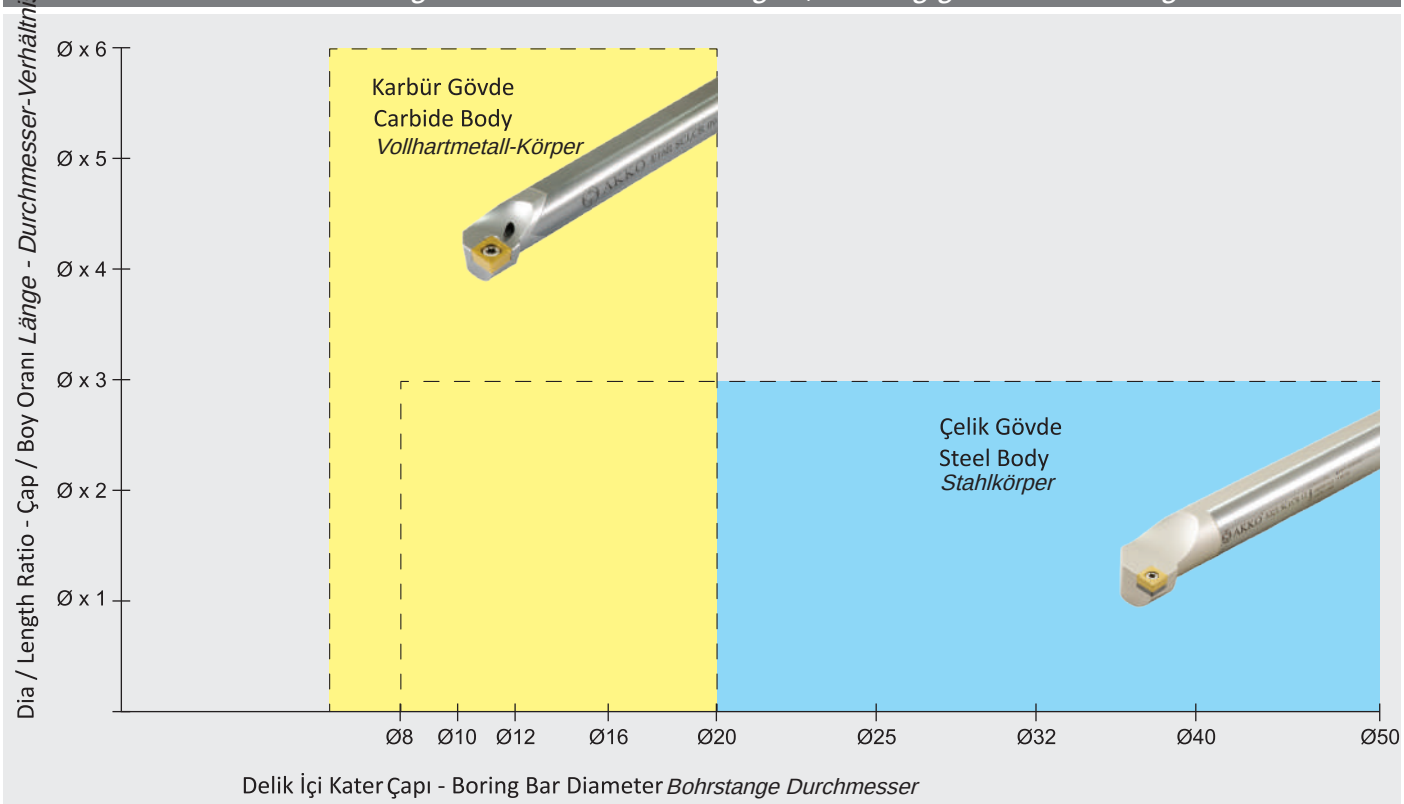

5 ,BOBM 'SF[F ,VMMBO'N WF ºO)B['SMBNB

Application Guide For T-Slot Milling

Anwendungshinweise für T-Nutenfräser

5 LBOBM GSF[FMFNFEF UBMBs'O SBIBU CPsBMU'MNBT' JËJ'O JsOBSËBT"3 SFTJNEF H
sFLJMEF JsMFONFMJEJS

ºSOFL "54. $$ % 9 8 - ; LPEMV 5 GSF[F JMF LBOBM BËNBEBO
×ODF UBL'N'O CPWB['O'O ËBM'sBDBW' L'TN'O QBSNBL GSF[F JMF JsMFONFTJ HFSI
EVSVNEB LBOBM'O UBNBNFO JsMFONFTJ ËPL ZBOM'sU'S 5BCBOEB Y C Y
NN JsMFONFEFO C'SBL'MNBM'E'S #V C×MHFZJ 5 GSF[FOJO JsMFNFTJ UBL'N'O EB
ËBM'sNBT' BË'T'OEBO HFSFLMJEJS

FsMFOFO LBOBMMBSEB ZVNVsBL LFTJN JËJO UBMBsMBS V[BLMBsU'S'MN's PMNBM'I

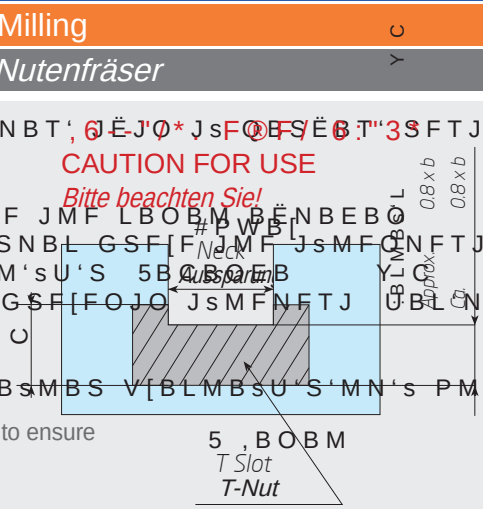

When T slot machining steel, the workpiece must be machined as shown in the drawing to ensure smooth chip evacuation.
Example: Before slotting with the T - slot milling cutter - code ATSM90-CC06-D32X10-W25-L100-Z04,
The area of the neck of the tools to be worked and must be machined by End-Mill.
In this case, it is very wrong to machining the slot completely.
Bottom area (0.8 x b = 0.8 x 10) should be left 8 mm without machining.
This area's operation must be machined by the T- slot milling cutter which is also necessary for the healthier work of the tool holder.
Slots to be machined must be free from chips for smooth machining.

Beim Einsatz von T-Nutenfräsern muss das Werkstück so bearbeitet werden wie es in der Zeichnung dargestellt ist, um einen problem-losen Spänetransport zu gewährleisten.
Bespiel: Einsatz des T-Nutenfräsers ATSM90-CC06-D32X10-W25-L100-Z04
Die Aussparung für den Halsbereich des T-Nutenfräsers muss mit einem Schaftfräser vorgearbeitet werden. Bitte beachten Sie dabei, dass die Aussparung nicht komplett bis auf den Grund gefräst wird, sondern eine Bodenstärke von 0,8xb (im Beispiel 0,8x10 mm=8 mm) im Werkstück verbleibt.
Dieser Bereich soll mit dem T-Nutenfräser bearbeitet werden, da dies für die Stabilität und Standzeit des Werkzeugs besser ist.
In der zu bearbeitenden Nut sollten keine Späne mehr vorhanden sei.

AKKO®

α = 5 Kat Dayanıklılık | α = 5 Times Long Life | α = 5-Fache Standzeit

Alfa Kaplamanın Avantajları

Alpha Coating Advantages

Vorteile der Alpha-Beschichtung

- ***Yüksek aşınma direnci***
  High resistance to abrassion
  Hoher Verschleißschutz
- ***Yüksek yüzey sertliği 750-800 Vickers***
  High surface hardness 750-800 Vickers
  Hohe Oberflächenhärte von 750-800 HV
- ***Temperlemeye karşı yüksek direnç***
  High resistance to tempering
  Hoher Temperaturwiderstand
- ***Yüksek yorulma mukavemeti***
  High fatigue strength
  Hohe Dauerfestigkeit
- ***Yüksek çizik ve çentik direnci***
  High scratch and impact resistance
  Hoher Kratz-und Stoß-Widerstand
- ***Paslanmaz olmayan çelikler için daha yüksek korozyon direnci***
  Resistant to corrosion of non-stainless steel
  Korrosionsschutz

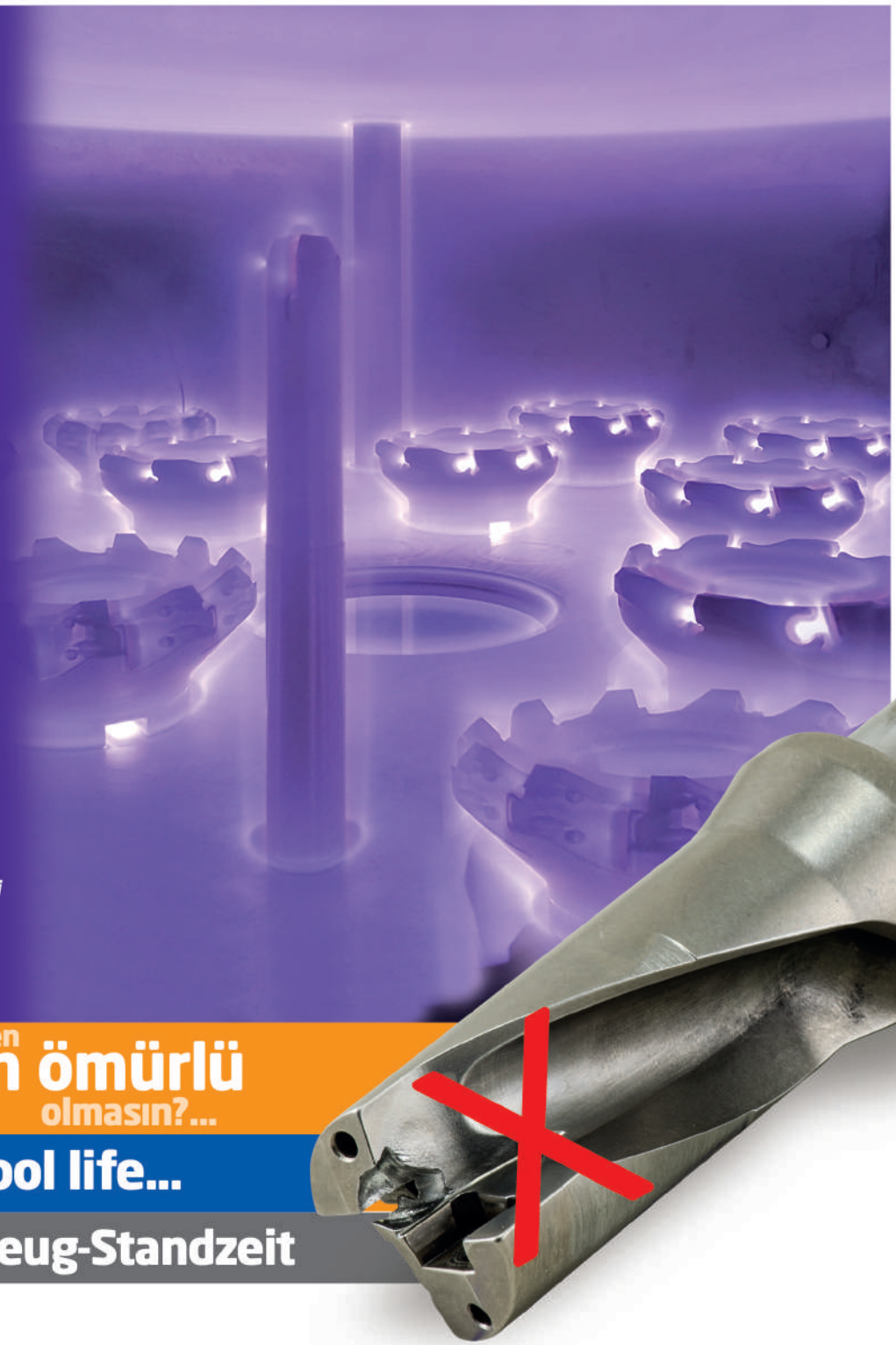

takımınız neden
daha uzun ömürlü
olmasın?...

longer tool life...

längere Werkzeug-Standzeit

α Çevre Dostudur. α is friend of environment.
α ist umweltfreundlich.

İnsan sağlığı açısından zararlı değildir. Is not harmful to human health.
Nicht gesundheitsschädlich.

Gaz ve diğer atıkları çevreyi kirletmez. Gas and other wastes will not pollute the environment.
Umweltverträgliches Beschichtungsverfahren.

$/7/,./$5 SHIM / UNTERLAGE

PICTURE / BILD	CODE / BEZEICHNUNG	PRODUCT DETAIL / PRODUKTDETAIL	
	$$71	6 6ú67(0 LoLQ FÜR-SYSTEM	7&07 $/7/,. UNTERLAGE
	$$71	7 0 6ú67(0 LoLQ FÜR-SYSTEM	710* $/7/,. UNTERLAGE
		& 6ú67(0 LoLQ FÜR-SYSTEM	71*1 $/7/,. UNTERLAGE
	$$71	3 6ú67(0 LoLQ FÜR-SYSTEM	710* $/7/,. UNTERLAGE
	$$71	7 0 3 6ú67(0 LoLQ FÜR-T-M-P-SYSTEM	710* $/7/,. UNTERLAGE
	$$71	'úû 9ú'$ $/7/,. For THREADING SYSTEM 16 SHIM / FÜR 16 ER-GEWINDE 16 UNTERLAGE	
	$$71	'úû 9ú'$ $/7/,. For THREADING SYSTEM 22 SHIM / FÜR 22 ER-GEWINDE 22 UNTERLAGE	
	$76 (	'úû 9ú'$ ',û d$3 6$ø '(/ú. údú 62/ $/7/,. For THREADING SYSTEM 16 SHIM, EXTERNAL RIGHT-INTERNAL LEFT / FÜR 16 ER-GEWINDEPLATTE, EXTERN RECHTS -	
	$76 ,	'úû 9ú'$ ',û d$3 62/ '(/ú. údú 6$ø $/7/,. For THREADING SYSTEM 16 SHIM, EXTERNAL LEFT-INTERNAL RIGHT / FÜR 16 ER-GEWINDEPLATTE, EXTERN LINKS - INTERN RECHTS	
	$76 (	'úû 9ú'$ ',û d$3 6$ø '(/ú. údú 62/ $/7/,. For THREADING SYSTEM 22 SHIM, EXTERNAL RIGHT-INTERNAL LEFT / FÜR 22 ER-GEWINDEPLATTE, EXTERN RECHTS - INTERN LINKS	
	$76 ,	'úû 9ú'$ ',û d$3 62/ '(/ú. údú 6$ø $/7/,. For THREADING SYSTEM 22 SHIM, EXTERNAL LEFT-INTERNAL RIGHT / FÜR 22 ER-GEWINDEPLATTE, EXTERN LINKS - INTERN RECHTS	
	$76 (	'úû 9ú'$ ',û d$3 6$ø '(/ú. údú 62/ $/7/,. For THREADING SYSTEM 27 SHIM, EXTERNAL RIGHT-INTERNAL LEFT / FÜR 27 ER-GEWINDEPLATTE, EXTERN RECHTS - INTERN LINKS	
	$76 ,	'úû 9ú'$ ',û d$3 62/ '(/ú. údú 6$ø $/7/,. For THREADING SYSTEM 27 SHIM, EXTERNAL LEFT-INTERNAL RIGHT / FÜR 27 ER-GEWINDEPLATTE, EXTERN LINKS - INTERN RECHTS	
	$$&1	6 6ú67(0 LoLQ FÜR-SYSTEM	&&07 $/7/,. UNTERLAGE
		7 6ú67(0 LoLQ FÜR-SYSTEM	&10* $/7/,. UNTERLAGE
	$$&1	3 6ú67(0 LoLQ FÜR-SYSTEM	&10* $/7/,. UNTERLAGE
	$$&1	6 6ú67(0 LoLQ FÜR-SYSTEM	&&07 $/7/,. UNTERLAGE
	$$&1	7 0 3 6ú67(0 LoLQ FÜR-T-M-P-SYSTEM	&10* $/7/,. UNTERLAGE
		& 6ú67(0 LoLQ FÜR-SYSTEM	&1*1 $/7/,. UNTERLAGE
	$$&1	7 3 6ú67(0 LoLQ FÜR-T-P-SYSTEM	&10* $/7/,. UNTERLAGE
	$$&1	7 3 6ú67(0 LoLQ FÜR-T-P-SYSTEM	&10* $/7/,. UNTERLAGE
	$$&1	7 3 6ú67(0 LoLQ FÜR-T-P-SYSTEM	&10* $/7/,. UNTERLAGE
	$$:1	7 0 3 6ú67(0 LoLQ FÜR-T-M-P-SYSTEM	:10* .$/,1 $/7/,. THICK SHIM / DICKE UNTERLAGE
	$$:1	7 0 3 6ú67(0 LoLQ FÜR-T-M-P-SYSTEM	:10* $/7/,. SHIM / UNTERLAGE
	$$:1 6:	7 0 3 6ú67(0 LoLQ FÜR-T-M-P-SYSTEM	:10* $/7/,. / SHIM / UNTERLAGE
	$.6 /	& 6ú67(0 LoLQ FÜR-SYSTEM	.18; / $/7/,. UNTERLAGE
	$.6 5	& 6ú67(0 LoLQ FÜR-SYSTEM	.18; 5 $/7/,. UNTERLAGE
	$$6'	6 6ú67(0)5(=(/(0(LoLQ For SYSTEM FÜR LANGDREHER	6'07 $/7/,. UNTERLAGE
	$$6(	6 6ú67(0)5(=(/(0(LoLQ For SYSTEM FÜR LANGDREHER	6(07 $/7/,. / UNTERLAGE
	$$61	6 6ú67(0 LoLQ FÜR-SYSTEM	6&07 $/7/,. / UNTERLAGE
	$$61	3 6ú67(0 LoLQ FÜR-SYSTEM	610* $/7/,. / UNTERLAGE
	$$61	6 6ú67(0 LoLQ FÜR-SYSTEM	6&07 $/7/,. / UNTERLAGE
	$$61	7 3 6ú67(0 LoLQ FÜR-T-P-SYSTEM	610* $/7/,. / UNTERLAGE
		& 6ú67(0 LoLQ FÜR-SYSTEM	61*1 $/7/,. / UNTERLAGE
	$$61	7 3 6ú67(0 LoLQ For T-P SYSTEM /	610* $/7/,. / UNTERLAGE
	$$61	7 3 6ú67(0 LoLQ FÜR-T-P-SYSTEM	610* $/7/,. / UNTERLAGE
	$$61	7 3 6ú67(0 LoLQ FÜR-T-P-SYSTEM	610* $/7/,. / UNTERLAGE
	$$61	36'11 .$578û LoLQ For PSD FÜR CARTRIDGE DREHHALTER	610* $/7/,. / UNTERLAGE
	$$'1	6 6ú67(0 LoLQ FÜR-SYSTEM	'&07 $/7/,. / UNTERLAGE
		7 6ú67(0 LoLQ FÜR-SYSTEM	'10* $/7/,. / UNTERLAGE
	$$'1 6'	3 6ú67(0 LoLQ FÜR-SYSTEM	'10* $/7/,. / UNTERLAGE
	$$'1	7 0 3 6ú67(0 LoLQ For T-M-P SYSTEM / FÜR T-M-P-SYSTEM	$/7/,. / UNTERLAGE
		& 6ú67(0 LoLQ FÜR-SYSTEM	'1*1 $/7/,. / UNTERLAGE
	$$'1	7 6ú67(0 LoLQ FÜR-SYSTEM	DNMG 15 KALIN ALTLIK / THICK SHIM / DICKE UNTERLAGE
	$$91	6 6ú67(0 LoLQ FÜR-SYSTEM	9%07 9&07 $/7UNTERLAGE
		7 6ú67(0 LoLQ FÜR-SYSTEM	910* $/7/,. / UNTERLAGE
	$$91	6 6ú67(0 LoLQ FÜR-SYSTEM	9&07 $/7/,. / UNTERLAGE
	$$5&	& 6ú67(0 LoLQ FÜR-SYSTEM	5&*; $/7/,. / UNTERLAGE
	$$5&	& 6ú67(0 LoLQ FÜR-SYSTEM	5&*; $/7/,. / UNTERLAGE
	$$5&	& 6ú67(0 LoLQ FÜR-SYSTEM	5&*; $/7/,. / UNTERLAGE
	$$5&	& 6ú67(0 LoLQ FÜR-SYSTEM	5&*; $/7/,. SHIM / UNTERLAGE
	$$5&	& 6ú67(0 LoLQ FÜR-SYSTEM	5&*; $/7/,. SHIM / UNTERLAGE
	$$5&	& 6ú67(0 LoLQ FÜR-SYSTEM	5&*; $/7/,. SHIM / UNTERLAGE

%$6., 3$%8d/$5, SPANNSPRATZE

h5h1 5(60ú PICTURE BILD	TURE1 .2'8 C BEZEICHNUNG	h5h1 '(7$<, PRODUCT DETAIL 352'8.7%(6&+5(ø%81*
	$7. 7 6ú67(0 LoLQ FÜR-SYSTEM	'10* :10* 710* &10* %$6., 3$%8&PRATZE CLAMP /
	$7. 7 6ú67(0 LoLQ FÜR-SYSTEM	&10* :10* 710* '10* 610* %$6., 3$%PRATZE CLAMP /
	$7. 7 6ú67(0 LoLQ FÜR-SYSTEM	910* %$6., 3$%8&PRATZE CLAMP /
	$7. 7 6ú67(0 LoLQ FÜR-SYSTEM	&10* 610* %$6., 3$%PRATZE CLAMP /
	$7.+ 5 7 6ú67(0 LoLQ FÜR-SYSTEM	&10* úd7(1 62ø870$ .1//, %WITH COOLANT CONNECTION
	$7.+ / 7 6ú67(0 LoLQ FÜR-SYSTEM	&10* úd7(1 62ø870$ .1//, %WITH COOLANT CONNECTION
	$7.+ 5 7 6ú67(0 LoLQ FÜR-SYSTEM	710* úd7(1 62ø870$ .1//, %WITH COOLANT CONNECTION
	$7.+ / 7 6ú67(0 LoLQ FÜR-SYSTEM	710* úd7(1 62ø870$ .1//, %WITH COOLANT CONNECTION
	$7.+ 5 7 6ú67(0 LoLQ FÜR-SYSTEM	910* úd7(1 62ø870$ .1//, %WITH COOLANT CONNECTION
	$7.+ / 7 6ú67(0 LoLQ FÜR-SYSTEM	910* úd7(1 62ø870$ .1//, %WITH COOLANT CONNECTION
	$7.+ 5 7 6ú67(0 LoLQ FÜR-SYSTEM	610* úd7(1 62ø870$ .1//, %WITH COOLANT CONNECTION
	$7.+ / 7 6ú67(0 LoLQ FÜR-SYSTEM	610* úd7(1 62ø870$ .1//, %WITH COOLANT CONNECTION
	$7.+ 5 7 6ú67(0 LoLQ FÜR-SYSTEM	&10* úd7(1 62ø870$ .1//, %WITH COOLANT CONNECTION
	$7.+ / 7 6ú67(0 LoLQ FÜR-SYSTEM	&10* úd7(1 62ø870$ .1//, %WITH COOLANT CONNECTION
	$0. 0 6ú67(0 LoLQ FÜR-SYSTEM	:10* %$6., 3$%8&PRATZE CLAMP /
	$0. 0 6ú67(0 LoLQ FÜR-SYSTEM	'(/ø. ødø ,17(51$/' 710* ' 07 15 / %$6., 3$%8&8 &/$03 PRATZE
	$0. 0 6ú67(0 LoLQ FÜR-SYSTEM	'10* &10* %$6., 3$%8&8 &/$03 35$7=(
	$0. 0 6ú67(0 LoLQ FÜR-SYSTEM	'10* 710* %$6., 3$%PRATZE CLAMP /
	$0. 0 6ú67(0 LoLQ FÜR-SYSTEM	:10* %$6., 3$%8&PRATZE CLAMP /
	$0. 0 6ú67(0 LoLQ FÜR-SYSTEM	6 5 0&/15 / %$6., 3$%PRATZE CLAMP /
	$0. 0 6ú67(0 LoLQ FÜR-SYSTEM	710* %$6., 3$%8&PRATZE CLAMP /
	$&. 5 & 6ú67(0 LoLQ FÜR-SYSTEM	.18; 5 %$6., 3$%8&PRATZE CLAMP /
	$&. / & 6ú67(0 LoLQ FÜR-SYSTEM	.18; / %$6., 3$%8&PRATZE CLAMP/
	$&. & 6ú67(0 LoLQ FÜR-SYSTEM	',û d$3 YH '(/ú. údú (;7(51$/ DQG ,17(51$/ $8‰(1 '5(++$/7(5 ' ' 3$%8&8 &/$03 35$7=(
	$&. 3 & 6ú67(0 LoLQ FÜR-SYSTEM	&7)35 .$578û %$6., 3$%8&8 &$575,'*(&/$03 35$7=( )h5 .$66(77(
	$&. 3 & 6ú67(0 LoLQ FÜR-SYSTEM	)5(=(/(0(YH 'øù 9ø'$ $d0$ 7$.,0/$5,1$ *g5(ø/$9(%$6., 3$%8&8 ADDITIONAL LITTLE CLAMP for MILLING and THREADING CLAMP KLEINE ZUSATZKLEMME FÜR FRÄSER UND GEWINDEWERKZEUGE
	$&. & 6ú67(0 LoLQ FÜR-SYSTEM	'(/ú. údú INTERIOR-ØINNEN %$6., 3$%8&8 PRATZE CLAMP
	$&. & 6ú67(0 LoLQ FÜR-SYSTEM	6(5$0ø. &1*1 61*1 '1*1 <('(. 7$.,0, 63$5(3$57 6(7 RI &(5$0,& &1*1 61*1 DNGN ERSATZTEILSATZ FÜR KERAMIKCNGN,SNGN, DNGN
	$&. & 6ú67(0 LoLQ FÜR-SYSTEM	6(5$0ø. 71*1 <('(. 7$.,0, 63$5(3$57 6(7 RI &(5$0,& 71*1 ERSATZTEILSATZ FÜR KERAMIK TNGN
	$&. 3 6ú67(0 LoLQ FÜR-SYSTEM	&10* 610* ø/$9(%h<h. %$6., 3$%8&8 $'',7,21$/ %,* &/$03 / ZUSÄTZLICHE GROSSE KLEMME
	$&. & 6ø67(0)5(=(/(0(LoLQ)RU &'6<67(0 0,//,1* C-SYSTEM FÜR FRÄSER	%$6., 3$%8&8 PRATZE CLAMP / [
	$&. & 6ø67(0)5(=(/(0(LoLQ)RU &'6<67(0 0,//,1* C-SYSTEM FÜR FRÄSER	%$6., 3$%8&8 PRATZE CLAMP / [
	$&. & 6ú67(0 LoLQ FÜR-SYSTEM	&7635 .$578ù %$6., 3$%8&8 &$575,'*(&/$03
	$&. 6 6ø67(0)5(=(/(0(LoLQ)RU 6 6<67(0 0,//,1* S-SYSTEM FÜR FRÄSER	5 %$6., 3$%8&8 &/$03 35$7=(
	$&. 6 6ø67(0)5(=(/(0(LoLQ)RU 6 6<67(0 0,//,1* S-SYSTEM FÜR FRÄSER	%$6., 3$%8&8 &/$03 35$7=(
	$&. & 6ú67(0 LoLQ FÜR-SYSTEM	61 %$6., 3$%8&8 &/$03 35$7=(
	$&. & 6ú67(0 LoLQ FÜR-SYSTEM	6(5$0ø. '1*1 <('(. 7$.,0, 63$5(3$57 6(7 RI &(5$0,& '1*1 ERSATZTEILSATZ FÜR KERAMIK DNGN 11
	$&. 6 6ø67(0)5(=(/(0(LoLQ)RU 6 6<67(0 0,//,1* S-SYSTEM FÜR FRÄSER	%$6., 3$%8&8 &/$03 35$7=(
	$&. & 6ú67(0 LoLQ FÜR-SYSTEM	;108 %$6., 3$%8&8 &/$03 35$7=(
	$&. & 6ú67(0 LoLQ FÜR-SYSTEM	5&*; %$6., 3$%8&8 &/$03 35$7=(
	$&. & 6ú67(0 LoLQ FÜR-SYSTEM	5&*; %$6., 3$%8&8 &/$03 35$7=(
	$&. & 6ú67(0 LoLQ FÜR-SYSTEM	5&*; %$6., 3$%8&8 &/$03 35$7=(
	$&. & 6ú67(0 LoLQ FÜR-SYSTEM	5&*; %$6., 3$%8&8 &/$03 35$7=(
	$&. & 6ú67(0 LoLQ FÜR-SYSTEM	5&*; %$6., 3$%8&8 &/$03 35$7=(
	$&. & 6ú67(0 LoLQ FÜR-SYSTEM	5&*; %$6., 3$%8&8 &/$03 35$7=(

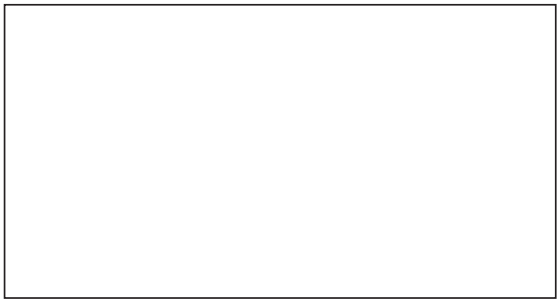

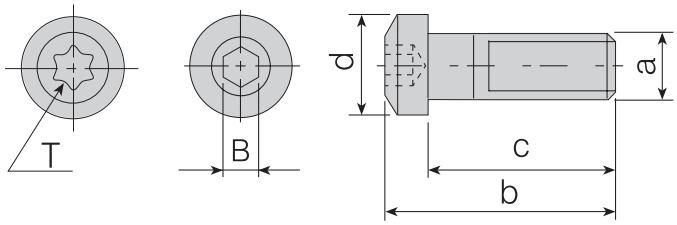

%$6.,3$%8d 9OLASWPSSCREWSSCHRAUBEN FÜR PRATZEN

Ordering Code / Bestell-Bezeichnung	D	E	F	G	%	Product Details / Produkt-Details
$.9 0[0[	25	22	11	3	76ú67(0 LoLQ)ÜR T-SYSTEM	0'10* :10* 710*
					76ú67(0 LoLQ)ÜR T-SYSTEM	0&10* :10* 710* '10* 610* 910
$.9 0[0[	25	22	11	3	06ú67(0 LoLQ)ÜR M-SYSTEM	07 10* 710*
					.1/ .$7(5ú LoLQ)ÜR (;7(51	3 P*5220,1dDS .DQDO .DWHU 9LGDV× ([WHU
					FÜR STECHWERKZEUGE	2 mm Schraube für Außen-Stechwerkzeuge
$.9 0[0[		22	10	3	06ú67(0 LoLQ)ÜR M-SYSTEM	0 10*
$.9 0[0[	20	17		3	06ú67(0 LoLQ)ÜR M-SYSTEM	0 5 07 15 / 6 5 6 6 0:/15 / 6 6 0'815 / 'xü dDS ([WHUQDO
$.9 0[					76ú67(0 LoLQ)ÜR T-SYSTEM	0(VNL hU•Q 9LGDVÕ 2OG 3URGXFWV 6FUHZV 6FKUDXEH
$.9 0[0[			20		4 & 6ú67(0 LoLQ)ÜR C-SYSTEM	018;
$.9 0[0[	24	22		3	& 6ú67(0 LoLQ)ÜR C-SYSTEM	$'.7 $,.7 5 /
$.9 0[0[	18	17		4	& 6ú67(0 LoLQ)ÜR C-SYSTEM	$,.7 5 / $,.7 5 / $,.7 5
$.9 0[0[	34	29	11	4	& 6ú67(0 LoLQ)ÜR C-SYSTEM	071*1 &1*1 '1*1 61*1
$.9 0[0[	18	15		3	06ú67(0 LoLQ)ÜR M-SYSTEM	06 3 0:/15 /
$.9 0[0[	29	25	13	4	76ú67(0 LoLQ)ÜR T-SYSTEM	0Yeni / New / Neu CNMG 16, SNMG 15
$.9 0[0[		19	10	3	06ú67(0 LoLQ)ÜR M-SYSTEM	06 6 0'815 /
$.9 0[0[	18	16		3	& 6ú67(0 LoLQ)ÜR C-SYSTEM	$,.7 5 /
$.9 0[0[	12	10		15	.$578û LoLQ)ÜR EXSTAR	0RQWDM 9LGDVÕ 0RXQWLQJ 6FUHZ %H
$.9 0[0[		19	10	3	06ú67(0 LoLQ)ÜR M-SYSTEM	06 6 0:/15 /
$.9 0[0[	25	22	11	3	76ú67(0 LoLQ)ÜR T-SYSTEM	0%DVN× 3DEXFX Spannplatte &ODPS
$.9 0[0[	25			3	76ú67(0 LoLQ)ÜR T-SYSTEM	07 6ú67(0 LoLQ)ÜR T-SYSTEM 0
$.9 0[0[		21		4	76ú67(0 LoLQ)ÜR T-SYSTEM	07 6ú67(0 LoLQ)ÜR T-SYSTEM 0

62ø870$ 12=8/8 &22/$17 HOLDER/KÜHLMITTELDÜSE

Product Picture / Produkt-Bild	Product Code / Code	Product Details / Produkt-Details	
	$1	62ø870$ 12=8/8 &RÜHLMITTELDÜSE OH	62ø870$ 12=8/8 &RÜHLMITTELDÜSE OH

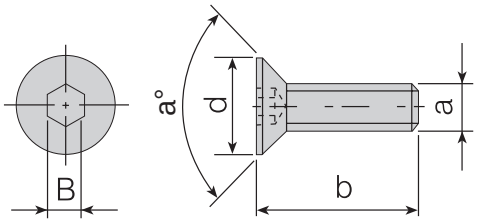

SHIM SCREW / SCHRAUBE FÜR UNTERLAGE

Ordering Code / Bestell-Bezeichnung	D	E	G	%	°D	Product Details / Produkt-Details
SSV 10 x 18	10		2		90°	FOR T-SLOT SYSTEM 10
SSV 12 x 18	12	7	3		56°	FOR T-SLOT SYSTEM 10
SSV 15 x 18	15	9	4		60°	FOR T-SLOT SYSTEM 10
SSV 12 x 18	12		3		90°	FOR T-SLOT SYSTEM 10
SSV 16 x 18	16	10	4		76°	FOR T-SLOT SYSTEM 10
SSV 8 x 18	8	7	3		56°	FOR T-SLOT SYSTEM 10
SSV 14 x 18	14		3		45°	FOR T-SLOT SYSTEM 10

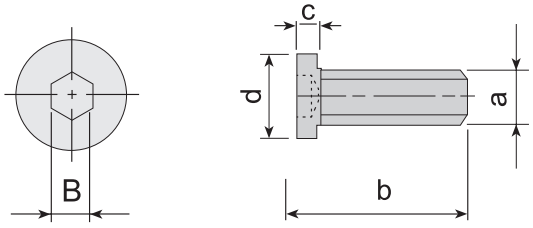

SHIM SCREW / SCHRAUBE FÜR UNTERLAGE

Ordering Code / Bestell-Bezeichnung	D	E	F	G	%	Product Details / Produkt-Details
SSV 12 x 18	12			6	3	FOR T-SLOT SYSTEM 10
SSV 12 x 18	12				3	FOR T-SLOT SYSTEM 10
SSV 9 x 18	9			6	3	FOR T-SLOT SYSTEM 10

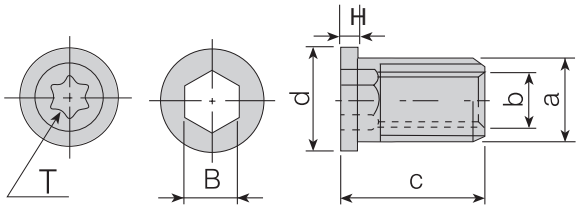

BUSH SCREW / SCHRAUBE FÜR UNTERLAGE

Ordering Code / Bestell-Bezeichnung	D	E	F	G	%	7 H	Product Details / Produkt-Details
SSV 6 x 18	6			6			FOR T-SLOT SYSTEM 10
SSV 6 x 18	6		13				FOR T-SLOT SYSTEM 10
SSV 8 x 18	8	6		8	6	20	FOR T-SLOT SYSTEM 10
SSV 8 x 18	8			8			FOR T-SLOT SYSTEM 10
SSV 8 x 18	8	6		8	6	20	FOR T-SLOT SYSTEM 10

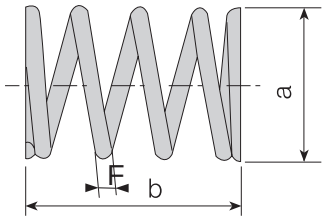

CLAMP SPRING FÜR KLEMME

Ordering Code / Bestell-Bezeichnung	D	E	F	Product Details / Produkt-Details
				FÜR T-SYSTEM (10* 10* 10* 10* 10*
				FÜR K-SYSTEM (18;

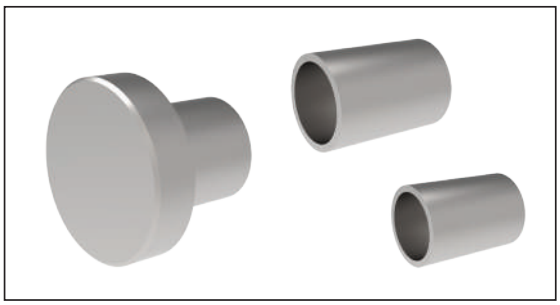

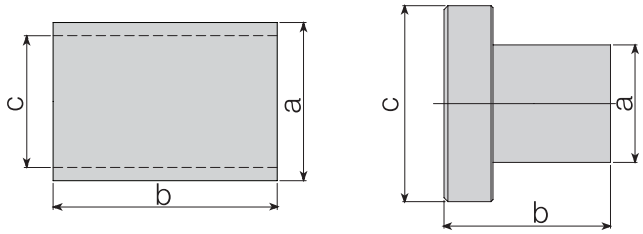

CONNECTING PIECE VERBINDUNGSSTÜCK

Ordering Code / Bestell-Bezeichnung	D	E	F	Product Details / Produkt-Details
	6		10	FÜR SCHRAUBEN (7,5/ FÜR SCHRAUBEN (7,5/ ZUR VERBINDUNG STEHENDE BOHRSTANGEN
	6		5	FÜR SCHRAUBEN (7,5/ FÜR SCHRAUBEN (7,5/ ZUR VERBINDUNG STEHENDE BOHRSTANGEN
	4	5	3	FÜR SCHRAUBEN (7,5/ FÜR SCHRAUBEN (7,5/ ZUR VERBINDUNG STEHENDE BOHRSTANGEN

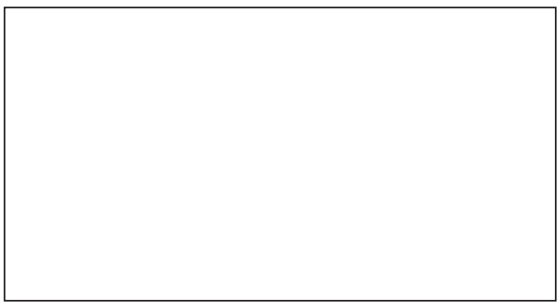

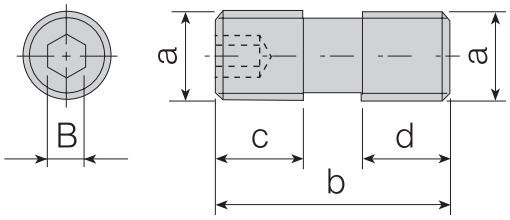

SCHRAUBEN FÜR PRATZEN

Ordering Code / Bestell-Bezeichnung	D	E	F	G	%	Product Details / Produkt-Details
		16			4	FÜR T-SYSTEM (63.1 ‘ 73.1
		18	8	8	4	FÜR T-SYSTEM (‘ 73.1 ‘ ‘ 73.1
		20			4	FÜR T-SYSTEM (22).5 +10;
		15	5			FÜR T-SYSTEM (61
		14			4	FÜR T-SYSTEM (‘ 73.1
		18			3	FÜR T-SYSTEM (61
		20			3	FÜR T-SYSTEM ($)0 & ;1
		43	18	18	5	:108 ‘ 0217$- 9ú'$6, 028 BEFESTIGUNGSSCHRAUBE 108 ‘

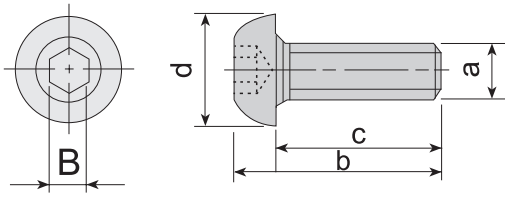

GROOVING TOOL CLAMPING SCREWS / KLEMMSCHRAUBEN

Ordering Code / Bestell-Bezeichnung	D	E	F	G	%	Product Details / Produkt-Details
	0		20		4	FÜR SYSTEM 05 & 07
	0		20		4	FÜR SYSTEM 05 & 07
	0	30	25	25	4	FÜR SYSTEM 05 & 07
	0	17	12		4	FÜR SYSTEM 05 & 07
	0	24	18		5	FÜR SYSTEM 05 & 07

LEVERS / KNIEHEBEL

Product Picture / Produkt-Bild	Product Code / Code	Product Details / Produkt-Details
		FÜR SYSTEM 05 & 07
		FÜR SYSTEM 05 & 07
		FÜR SYSTEM 05 & 07
		FÜR SYSTEM 05 & 07
		FÜR SYSTEM 05 & 07
		FÜR SYSTEM 05 & 07
		FÜR SYSTEM 05 & 07
		FÜR SYSTEM 05 & 07
		FÜR SYSTEM 05 & 07

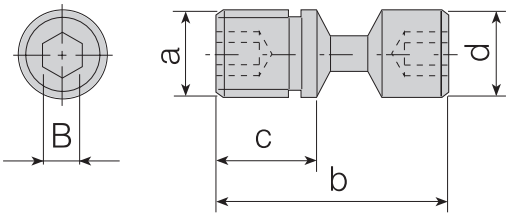

LEVER SCREWS / SCHRAUBEN FÜR KNIEHEBEL

Ordering Code / Bestell-Bezeichnung	D	E	F	G	%	Product Details / Produkt-Details
	0	14	10			FÜR SYSTEM 05 & 07
	0	17	10			FÜR SYSTEM 05 & 07
	0		11		3	FÜR SYSTEM 05 & 07
	0		13		3	FÜR SYSTEM 05 & 07
	0		15		4	FÜR SYSTEM 05 & 07
	0	36	20	12	5	FÜR SYSTEM 05 & 07
	0					FÜR SYSTEM 05 & 07
	0	16	10		3	FÜR SYSTEM 05 & 07
	0	10				FÜR SYSTEM 05 & 07

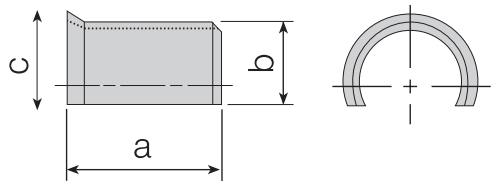

7DN×P .RGX
Ordering Code
Bestell-Bezeichnung

$/7/,. <$</$5, SHIMBERENGUNGSFEDER

	D	E	F	hU•Q 'HWD\×	Produkt-Details
$$<			6	3 6ú67(0 LoLQ	FÜR P-SYSTEM 0&10* '10* 610* 710* :10*
$$<	6			3 6ú67(0 LoLQ	FÜR P-SYSTEM 0&10* 610* 710* :10* '10*
$$<		8		3 6ú67(0 LoLQ	FÜR P-SYSTEM 0&10* 610*
$$<	11			3 6ú67(0 LoLQ	FÜR P-SYSTEM 0&10* 610*
$$<	12	13	15	3 6ú67(0 LoLQ	FÜR P-SYSTEM 0&10* 610*
$$<			6	3 6ú67(0 LoLQ	FÜR P-SYSTEM 0&10* 710*

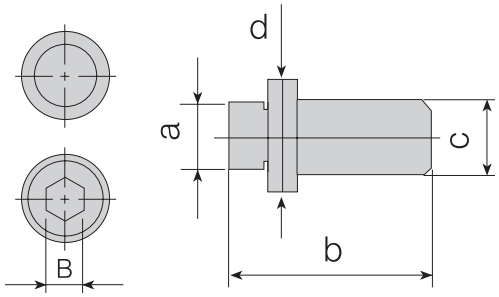

7DN×P .RGX
Ordering Code
Bestell-Bezeichnung

3ú0/(5 PSTIFT

	D	E	F	G	%	hU•Q 'HWD\×	Produkt-Details
$30		18	5	6	-	0 6ú67(0 LoLQ	FÜR 0-SYSTEM 0 'HOLN øoL ,QWHUQDO ,QWHUQ ' ' 710* 'Õú dDS ([WHUQDO ([WHUQH 710*
$30	5	18	6		-	0 6ú67(0 LoLQ	FÜR 0-SYSTEM 0 710* :10*
$30		12	5		-	0 6ú67(0 LoLQ	FÜR 0-SYSTEM 0 6 5 07)15 / 6 5 07 15 / 6 5 07815 / 6 5 07415 / 6
$30	5	15	6		-	0 6ú67(0 LoLQ	FÜR 0-SYSTEM 0 6 7 0&/15 / '10* 6 6 0:/15 /
$30					3	0 6ú67(0 LoLQ	FÜR 0-SYSTEM 0 06<15 &6 .DUWXü LoLQ FÜR KASSETTE &DUWULGJH
$30	3		-	-	-	& 6ú67(0 LoLQ	FÜR &-SYSTEM 0
$30					3	0 6ú67(0 LoLQ	FÜR 0-SYSTEM 0 6 5 (7 15
$30		12	5		-	0 6ú67(0 LoLQ	FÜR 0-SYSTEM 0 6 6 0:/15 / '×ü dDS Externe ([WHUQDO
$30		10	5		-	0 6ú67(0 LoLQ	FÜR 0-SYSTEM 0 6 3 0:/15 /
$30		11	5		-	0 6ú67(0 LoLQ	FÜR 0-SYSTEM 0 6 5 0:/15 /
$30		11	5		-	0 6ú67(0 LoLQ	FÜR 0-SYSTEM 0 6 5 07415 /
$30	5	12	6		-	0 6ú67(0 LoLQ	FÜR 0-SYSTEM 0 6 5 0&/15 / 6 6 0&/15 / =
$30	5	14	6		-	0 6ú67(0 LoLQ	FÜR 0-SYSTEM 0 6 6 0&/15 /
$30		15	5	6	-	0 6ú67(0 LoLQ	FÜR 0-SYSTEM 0 6 6 07)15 / 6 6 07 15 / 6 6 07815 / 6 6
$30		16			3	0 6ú67(0 LoLQ	FÜR 0-SYSTEM 0 06<15 &6 .DUWXü LoLQ FÜR KASSETTE &DUWULGJH

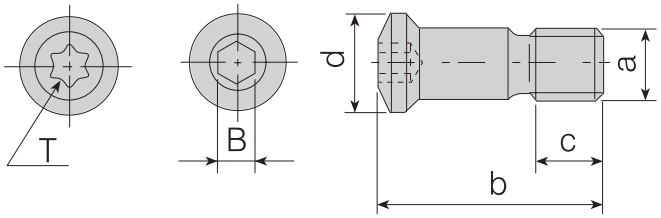

BALL NOSE SCREWS FOR BALL NOSE CUTTERS — KUGELKOPFSCHRAUBEN FÜR KUGELKOPFFRÄSER

Ordering Code / Bestell-Bezeichnung	D	E	F	G	%	Product Details / Produkt-Details
					8	KUGELKOPFSCHRAUBE FÜR KUGELFRÄSER
					15	KUGELKOPFSCHRAUBE FÜR KUGELFRÄSER
					20	KUGELKOPFSCHRAUBE FÜR KUGELFRÄSER
					20	KUGELKOPFSCHRAUBE FÜR KUGELFRÄSER
			6		20	KUGELKOPFSCHRAUBE FÜR KUGELFRÄSER
		20	6		20	KUGELKOPFSCHRAUBE FÜR KUGELFRÄSER
		26		12	4	KUGELKOPFSCHRAUBE FÜR KUGELFRÄSER
			4		10	KUGELKOPFSCHRAUBE FÜR KUGELFRÄSER
			5		15	KUGELKOPFSCHRAUBE FÜR KUGELFRÄSER

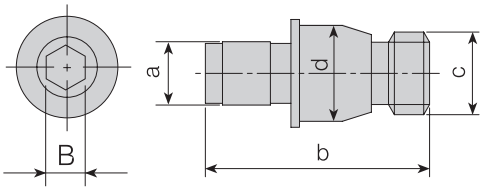

ECCENTRIC SCREWS — EXZENTERSCHRAUBEN

Ordering Code / Bestell-Bezeichnung	D	E	F	G	%	Product Details / Produkt-Details
		16				EXZENTERSCHRAUBE M12

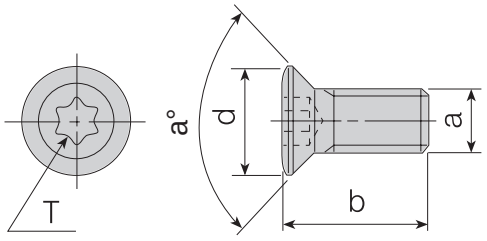

7DN×P .RGe Ordering Code / *Bestell-Bezeichnung* — 725. 9ú'$/$5, TORX SCREWS / *TORX SCHRAUBEN*

D	E	7	G	D	Produkt Details / *Produkt Details*	
0	0	6		60	6 6ú67(0 LoLQ)ÜR S-SYSTEM	725. 9ú'$ TORX SCREWS / *TORX SCHRAUBEN*
0	0	4	6	60	6 6ú67(0 LoLQ)ÜR S-SYSTEM	725. 9ú'$ TORX SCREWS / *TORX SCHRAUBEN*
0	0		6	60	6 6ú67(0 LoLQ)ÜR S-SYSTEM	725. 9ú'$ TORX SCREWS / *TORX SCHRAUBEN*
0	0		6	60	6 6ú67(0 LoLQ)ÜR S-SYSTEM	725. 9ú'$ TORX SCREWS / *TORX SCHRAUBEN*
0	0		6	60	6 6ú67(0 LoLQ)ÜR S-SYSTEM	725. 9ú'$ TORX SCREWS / *TORX SCHRAUBEN*
0	0		6	60	6 6ú67(0 LoLQ)ÜR S-SYSTEM	725. 9ú'$ TORX SCREWS / *TORX SCHRAUBEN*
0	0	5	6	3 55	6 6ú67(0 LoLQ)ÜR S-SYSTEM	725. 9ú'$ TORX SCREWS / *TORX SCHRAUBEN*
0	0		7	60	6 6ú67(0 LoLQ)ÜR S-SYSTEM	725. 9ú'$ TORX SCREWS / *TORX SCHRAUBEN*
0	0	5	6	55	6 6ú67(0 LoLQ)ÜR S-SYSTEM	725. 9ú'$ TORX SCREWS / *TORX SCHRAUBEN*
0	0		8	45	6 6ú67(0 LoLQ)ÜR S-SYSTEM	725. 9ú'$ TORX SCREWS / *TORX SCHRAUBEN*
0	0	7	8	45	6 6ú67(0 LoLQ)ÜR S-SYSTEM	725. 9ú'$ TORX SCREWS / *TORX SCHRAUBEN*
0	0	6	8	5	6 6ú67(0 LoLQ)ÜR S-SYSTEM	725. 9ú'$ TORX SCREWS / *TORX SCHRAUBEN*
0	0	5	8	60	6 6ú67(0 LoLQ)ÜR S-SYSTEM	725. 9ú'$ TORX SCREWS / *TORX SCHRAUBEN*
0	0	6	8	60	6 6ú67(0 LoLQ)ÜR S-SYSTEM	725. 9ú'$ TORX SCREWS / *TORX SCHRAUBEN*
0	0	8	8	50	6 6ú67(0 LoLQ)ÜR S-SYSTEM	725. 9ú'$ TORX SCREWS / *TORX SCHRAUBEN*
0	0	4	8	45	6 6ú67(0 LoLQ)ÜR S-SYSTEM	725. 9ú'$ TORX SCREWS / *TORX SCHRAUBEN*
0	0		8	45	6 6ú67(0 LoLQ)ÜR S-SYSTEM	725. 9ú'$ TORX SCREWS / *TORX SCHRAUBEN*
0	0		8	45	6 6ú67(0 LoLQ)ÜR S-SYSTEM	725. 9ú'$ TORX SCREWS / *TORX SCHRAUBEN*
0	0		8	4 60	6 6ú67(0 LoLQ)ÜR S-SYSTEM	725. 9ú'$ TORX SCREWS / *TORX SCHRAUBEN*
0	0		8	50	6 6ú67(0 LoLQ)ÜR S-SYSTEM	725. 9ú'$ TORX SCREWS / *TORX SCHRAUBEN*
0	0	8	8	50	6 6ú67(0 LoLQ)ÜR S-SYSTEM	725. 9ú'$ TORX SCREWS / *TORX SCHRAUBEN*
0	0	6	8	4 60	6 6ú67(0 LoLQ)ÜR S-SYSTEM	725. 9ú'$ TORX SCREWS / *TORX SCHRAUBEN*
0	0	8	8	60	6 6ú67(0 LoLQ)ÜR S-SYSTEM	725. 9ú'$ TORX SCREWS / *TORX SCHRAUBEN*
0	0		8	4 60	6 6ú67(0 LoLQ)ÜR S-SYSTEM	725. 9ú'$ TORX SCREWS / *TORX SCHRAUBEN*
0	0	6	8	4 45	6 6ú67(0 LoLQ)ÜR S-SYSTEM	725. 9ú'$ TORX SCREWS / *TORX SCHRAUBEN*
0	0	7	8	4 55	6 6ú67(0 LoLQ)ÜR S-SYSTEM	725. 9ú'$ TORX SCREWS / *TORX SCHRAUBEN*
0	0	8	8	4 45	6 6ú67(0 LoLQ)ÜR S-SYSTEM	725. 9ú'$ TORX SCREWS / *TORX SCHRAUBEN*
0	0	6	8	60	6 6ú67(0 LoLQ)ÜR S-SYSTEM	725. 9ú'$ TORX SCREWS / *TORX SCHRAUBEN*
0	0	8	8	4 60	6 6ú67(0 LoLQ)ÜR S-SYSTEM	725. 9ú'$ TORX SCREWS / *TORX SCHRAUBEN*
0	0	6	10	45	6 6ú67(0 LoLQ)ÜR S-SYSTEM	725. 9ú'$ TORX SCREWS / *TORX SCHRAUBEN*
0	0	8	10	45	6 6ú67(0 LoLQ)ÜR S-SYSTEM	725. 9ú'$ TORX SCREWS / *TORX SCHRAUBEN*
0	0	9	15	60	6 6ú67(0 LoLQ)ÜR S-SYSTEM	725. 9ú'$ TORX SCREWS / *TORX SCHRAUBEN*
0	0		15	60	6 6ú67(0 LoLQ)ÜR S-SYSTEM	725. 9ú'$ TORX SCREWS / *TORX SCHRAUBEN*
0	0	14	15	66	6 6ú67(0 LoLQ)ÜR S-SYSTEM	725. 9ú'$ TORX SCREWS / *TORX SCHRAUBEN*
0	0	16	15	55	6 6ú67(0 LoLQ)ÜR S-SYSTEM	725. 9ú'$ TORX SCREWS / *TORX SCHRAUBEN*
0	0		15	-	6 6ú67(0 LoLQ)ÜR S-SYSTEM	725. 9ú'$ TORX SCREWS / *TORX SCHRAUBEN*
0	0		10	55	6 6ú67(0 LoLQ)ÜR S-SYSTEM	725. 9ú'$ TORX SCREWS / *TORX SCHRAUBEN*
0	0		10	5 55	6 6ú67(0 LoLQ)ÜR S-SYSTEM	725. 9ú'$ TORX SCREWS / *TORX SCHRAUBEN*
0	0	10	15	60	6 6ú67(0 LoLQ)ÜR S-SYSTEM	725. 9ú'$ TORX SCREWS / *TORX SCHRAUBEN*
0	0	11	15	60	6 6ú67(0 LoLQ)ÜR S-SYSTEM	725. 9ú'$ TORX SCREWS / *TORX SCHRAUBEN*
0	0	15	15	60	6 6ú67(0 LoLQ)ÜR S-SYSTEM	725. 9ú'$ TORX SCREWS / *TORX SCHRAUBEN*
0	0	7	10	5 55	6 6ú67(0 LoLQ)ÜR S-SYSTEM	725. 9ú'$ TORX SCREWS / *TORX SCHRAUBEN*
0	0	9	10	5 55	6 6ú67(0 LoLQ)ÜR S-SYSTEM	725. 9ú'$ TORX SCREWS / *TORX SCHRAUBEN*
0	0	;	15	60	6 6ú67(0 LoLQ)ÜR S-SYSTEM	725. 9ú'$ TORX SCREWS / *TORX SCHRAUBEN*
0	0		15	55	6 6ú67(0 LoLQ)ÜR S-SYSTEM	725. 9ú'$ TORX SCREWS / *TORX SCHRAUBEN*
0	0		15	60	6 6ú67(0 LoLQ)ÜR S-SYSTEM	725. 9ú'$ TORX SCREWS / *TORX SCHRAUBEN*
0	0		15	60	6 6ú67(0 LoLQ)ÜR S-SYSTEM	725. 9ú'$ TORX SCREWS / *TORX SCHRAUBEN*

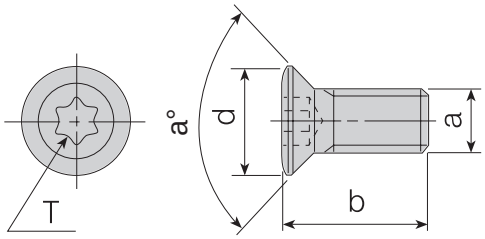

725. 9ú'$/$5, TORX® SCREWS / TORX-SCHRAUBEN

Ordering Code / Bestell-Bezeichnung	D	E	7	G	D	Produkt-Details / Product Details	725. 9ú'$/$5, TORX® SCREWS / TORX-SCHRAUBEN
0 [0 [		15		60	6 6ú67(0 LoLQ)	FÜR S-SYSTEM	725. 9ú'$/$5, TORX SCREW / TORX-SCHRAUBEN
0 [0 [	12	15		60	6 6ú67(0 LoLQ)	FÜR S-SYSTEM	725. 9ú'$/$5, TORX SCREW / TORX-SCHRAUBEN
0 [0 [		15		60	6 6ú67(0 LoLQ)	FÜR S-SYSTEM	725. 9ú'$/$5, TORX SCREW / TORX-SCHRAUBEN
0 [0 [	8	15		5	6 6ú67(0 LoLQ)	FÜR S-SYSTEM	725. 9ú'$/$5, TORX SCREW / TORX-SCHRAUBEN
0 [0 [	9	15		5	6 6ú67(0 LoLQ)	FÜR S-SYSTEM	725. 9ú'$/$5, TORX SCREW / TORX-SCHRAUBEN
0 [0 [	9	15		50	6 6ú67(0 LoLQ)	FÜR S-SYSTEM	725. 9ú'$/$5, TORX SCREW / TORX-SCHRAUBEN
0 [0 [		15		5	6 6ú67(0 LoLQ)	FÜR S-SYSTEM	725. 9ú'$/$5, TORX SCREW / TORX-SCHRAUBEN
0 [0 [	10	15		5	6 6ú67(0 LoLQ)	FÜR S-SYSTEM	725. 9ú'$/$5, TORX SCREW / TORX-SCHRAUBEN
0 [0 [		15	5	45	6 6ú67(0 LoLQ)	FÜR S-SYSTEM	725. 9ú'$/$5, TORX SCREW / TORX-SCHRAUBEN
0 [0 [	11	15		50	6 6ú67(0 LoLQ)	FÜR S-SYSTEM	725. 9ú'$/$5, TORX SCREW / TORX-SCHRAUBEN
0 [0 [		15		50	6 6ú67(0 LoLQ)	FÜR S-SYSTEM	725. 9ú'$/$5, TORX SCREW / TORX-SCHRAUBEN
0 [0 [		15	6	50	6 6ú67(0 LoLQ)	FÜR S-SYSTEM	725. 9ú'$/$5, TORX SCREW / TORX-SCHRAUBEN
0 [0 [	9	15		50	6 6ú67(0 LoLQ)	FÜR S-SYSTEM	725. 9ú'$/$5, TORX SCREW / TORX-SCHRAUBEN
0 [0 [	11	15		50	6 6ú67(0 LoLQ)	FÜR S-SYSTEM	725. 9ú'$/$5, TORX SCREW / TORX-SCHRAUBEN
0 [0 [	8	15		50	6 6ú67(0 LoLQ)	FÜR S-SYSTEM	725. 9ú'$/$5, TORX SCREW / TORX-SCHRAUBEN
0 [0 [	9	15		50	6 6ú67(0 LoLQ)	FÜR S-SYSTEM	725. 9ú'$/$5, TORX SCREW / TORX-SCHRAUBEN
0 [0 [	10	15		50	6 6ú67(0 LoLQ)	FÜR S-SYSTEM	725. 9ú'$/$5, TORX SCREW / TORX-SCHRAUBEN
0 [0 [	11	15		50	6 6ú67(0 LoLQ)	FÜR S-SYSTEM	725. 9ú'$/$5, TORX SCREW / TORX-SCHRAUBEN
0 [0 [	12	15		50	6 6ú67(0 LoLQ)	FÜR S-SYSTEM	725. 9ú'$/$5, TORX SCREW / TORX-SCHRAUBEN
0 [0 [	12	15		55	6 6ú67(0 LoLQ)	FÜR S-SYSTEM	725. 9ú'$/$5, TORX SCREW / TORX-SCHRAUBEN
0 [0 [	8	15		50	6 6ú67(0 LoLQ)	FÜR S-SYSTEM	725. 9ú'$/$5, TORX SCREW / TORX-SCHRAUBEN
0 [0 [	11	15		50	6 6ú67(0 LoLQ)	FÜR S-SYSTEM	725. 9ú'$/$5, TORX SCREW / TORX-SCHRAUBEN
0 [0 [	11	15	6	50	6 6ú67(0 LoLQ)	FÜR S-SYSTEM	725. 9ú'$/$5, TORX SCREW / TORX-SCHRAUBEN
0 [0 [	12	15		50	6 6ú67(0 LoLQ)	FÜR S-SYSTEM	725. 9ú'$/$5, TORX SCREW / TORX-SCHRAUBEN
0 [0 [	14	20		45	6 6ú67(0 LoLQ)	FÜR S-SYSTEM	725. 9ú'$/$5, TORX SCREW / TORX-SCHRAUBEN
0 [0 [	16	20		45	6 6ú67(0 LoLQ)	FÜR S-SYSTEM	725. 9ú'$/$5, TORX SCREW / TORX-SCHRAUBEN
0 [0 [		20		5	6 6ú67(0 LoLQ)	FÜR S-SYSTEM	725. 9ú'$/$5, TORX SCREW / TORX-SCHRAUBEN
0 [0 [	11	15		45	6 6ú67(0 LoLQ)	FÜR S-SYSTEM	725. 9ú'$/$5, TORX SCREW / TORX-SCHRAUBEN
0 [0 [	11	15		45	6 6ú67(0 LoLQ)	FÜR S-SYSTEM	725. 9ú'$/$5, TORX SCREW / TORX-SCHRAUBEN
0 [0 [	10	20		55	6 6ú67(0 LoLQ)	FÜR S-SYSTEM	725. 9ú'$/$5, TORX SCREW / TORX-SCHRAUBEN
0 [0 [	12	20		55	6 6ú67(0 LoLQ)	FÜR S-SYSTEM	725. 9ú'$/$5, TORX SCREW / TORX-SCHRAUBEN
0 [0 [		20		50	6 6ú67(0 LoLQ)	FÜR S-SYSTEM	725. 9ú'$/$5, TORX SCREW / TORX-SCHRAUBEN
0 [0 [	11	20		50	6 6ú67(0 LoLQ)	FÜR S-SYSTEM	725. 9ú'$/$5, TORX SCREW / TORX-SCHRAUBEN
0 [0 [		20		50	6 6ú67(0 LoLQ)	FÜR S-SYSTEM	725. 9ú'$/$5, TORX SCREW / TORX-SCHRAUBEN
0 [0 [	13	20	7	5	6 6ú67(0 LoLQ)	FÜR S-SYSTEM	725. 9ú'$/$5, TORX SCREW / TORX-SCHRAUBEN
0 [0 [	14	15		50	6 6ú67(0 LoLQ)	FÜR S-SYSTEM	725. 9ú'$/$5, TORX SCREW / TORX-SCHRAUBEN
0 [0 [	18	20		50	6 6ú67(0 LoLQ)	FÜR S-SYSTEM	725. 9ú'$/$5, TORX SCREW / TORX-SCHRAUBEN
0 [0 [	22	20		50	6 6ú67(0 LoLQ)	FÜR S-SYSTEM	725. 9ú'$/$5, TORX SCREW / TORX-SCHRAUBEN
0 [0 [	14	20		60	6 6ú67(0 LoLQ)	FÜR S-SYSTEM	725. 9ú'$/$5, TORX SCREW / TORX-SCHRAUBEN
0 [0 [	16	20		50	6 6ú67(0 LoLQ)	FÜR S-SYSTEM	725. 9ú'$/$5, TORX SCREW / TORX-SCHRAUBEN
0 [0 [	16	20		50	6 6ú67(0 LoLQ)	FÜR S-SYSTEM	725. 9ú'$/$5, TORX SCREW / TORX-SCHRAUBEN
0 [0 [	16	20		50	6 6ú67(0 LoLQ)	FÜR S-SYSTEM	725. 9ú'$/$5, TORX SCREW / TORX-SCHRAUBEN
8 [81&		10		60	6 6ú67(0 LoLQ)	FÜR S-SYSTEM	725. 9ú'$/$5, TORX SCREW / TORX-SCHRAUBEN
8 [81&	10	20		60	6 6ú67(0 LoLQ)	FÜR S-SYSTEM	725. 9ú'$/$5, TORX SCREW / TORX-SCHRAUBEN
8 [81&	15	20		60	6 6ú67(0 LoLQ)	FÜR S-SYSTEM	725. 9ú'$/$5, TORX SCREW / TORX-SCHRAUBEN
8 [81)	6	7		60	6 6ú67(0 LoLQ)	FÜR S-SYSTEM	725. 9ú'$/$5, TORX SCREW / TORX-SCHRAUBEN
8 [81)		7		60	6 6ú67(0 LoLQ)	FÜR S-SYSTEM	725. 9ú'$/$5, TORX SCREW / TORX-SCHRAUBEN
8 [81)		7		60	6 6ú67(0 LoLQ)	FÜR S-SYSTEM	725. 9ú'$/$5, TORX SCREW / TORX-SCHRAUBEN

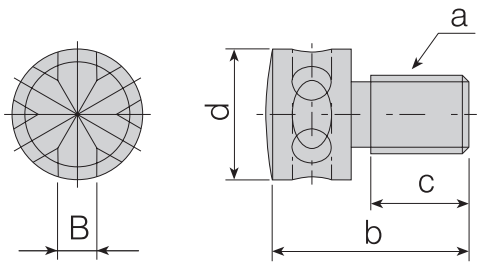

AXIAL ADJUSTING SCREWS / AXIAL VERSTELLSCHRAUBE

Ordering Code / Bestell-Bezeichnung	D	E	F	G	%	Product Details / Produkt-Details
			4	4		Axial Adjusting Screw / Axial Verstellschraube
		13	7	8		Axial Adjusting Screw / Axial Verstellschraube
		18	9	10		Axial Adjusting Screw / Axial Verstellschraube

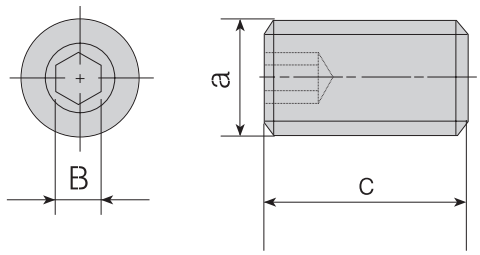

RADIAL ADJUSTING SCREWS / RADIAL VERSTELLSCHRAUBE

Ordering Code / Bestell-Bezeichnung	D	F	%	Product Details / Produkt-Details
		4		FÜR SCHRUPP-SPINDELKOPF / FÜR KASSETTEN DER SCHRUPP-SPINDELKÖPFE
		5		FÜR SCHRUPP-SPINDELKOPF / FÜR KASSETTEN DER SCHRUPP-SPINDELKÖPFE
		8		FÜR SCHRUPP-SPINDELKOPF / FÜR KASSETTEN DER SCHRUPP-SPINDELKÖPFE
		4	2	FÜR KASSETTE / FÜR KASSETTE
		10	2	FÜR KASSETTE / FÜR KASSETTE
		12	2	FÜR SCHRUPP-SPINDELKOPF / FÜR KASSETTEN DER SCHRUPP-SPINDELKÖPFE
		5		FÜR KASSETTE / FÜR KASSETTE
		10		FÜR KASSETTE / FÜR KASSETTE
		12		FÜR SCHRUPP-SPINDELKOPF / FÜR KASSETTEN DER SCHRUPP-SPINDELKÖPFE
		14		FÜR SCHRUPP-SPINDELKOPF / FÜR KASSETTEN DER SCHRUPP-SPINDELKÖPFE
		16	3	FÜR SCHRUPP-SPINDELKOPF / FÜR KASSETTEN DER SCHRUPP-SPINDELKÖPFE
			4	FÜR SCHRUPP-SPINDELKOPF / FÜR KASSETTEN DER SCHRUPP-SPINDELKÖPFE
		5	4	IRU &22/$17 / FÜR AUSSEN - DREHHALTER
*	*		5	IRU &22/$17 / FÜR AUSSEN - DREHHALTER

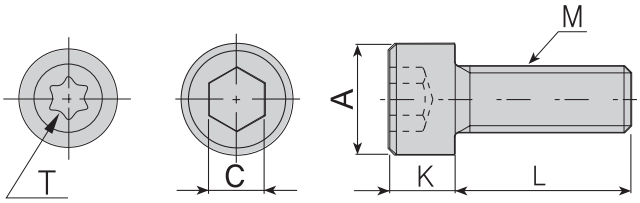

ú1%86 &ú9$7$/$5 INBUSSCHRAUBE / BUSSCHEWSKANT-SCHRAUBE

7DN×P .RGX
Ordering Code
Bestell-Bezeichnung

	0	$	C	.	/	hU•Q 'HWD\× Product Details	Produkt-Details
0 [	0 [	7	3	4	10	.1/ .$7(5 9ú'$6, 620(*5229,1* 722/6 6&5(	SCHRAUBEN FÜR STECHHALTER
0 [	0 ;			3	14	%5 .$578û8 LoLQ 6,.0$ 9ú'$6, IRU %25,1	SCHRAUBE FÜR KASSETTE DER SCHRUPP-SPINDELKÖPF
0 [	0 [	7	3	4	20	%5 .$578û8 LoLQ 6,.0$ 9ú'$6, IRU %25,1	SCHRAUBE FÜR KASSETTE DER SCHRUPP-SPINDELKÖPF
0 [	0 [	7	3	4	12	.1/ .$7(5 9ú'$6, 620(*5229,1* 722/6 6&5(	SCHRAUBEN FÜR STECHHALTER
0 [	0 [	7	3	4	15	%5 .$578û8 LoLQ 6,.0$ 9ú'$6, IRU %25,1	SCHRAUBE FÜR KASSETTE DER SCHRUPP-SPINDELKÖPF
0 [	0 [		4	5	16	.1/ .$7(5 9ú'$6, 620(*5229,1* 722/6 6&5(	SCHRAUBEN FÜR STECHHALTER
0 [	0 [		4	5	12	.1/ .$7(5 9ú'$6, 620(*5229,1* 722/6 6&5(	SCHRAUBEN FÜR STECHHALTER
0 [	0 [		4	5	14	.1/ .$7(5 9ú'$6, 620(*5229,1* 722/6 6&5(	SCHRAUBEN FÜR STECHHALTER
0 [	0 [		4	5	25	%5 .$578û8 LoLQ 6,.0$ 9ú'$6, IRU %25,1	SCHRAUBE FÜR KASSETTE DER SCHRUPP-SPINDELKÖPF
0 [	0 [	10	5	6	16	.1/ .$7(5 9ú'$6, 620(*5229,1* 722/6 6&5(	SCHRAUBEN FÜR STECHHALTER
0 [	0 [	10	5	6	20	.1/ .$7(5 9ú'$6, 620(*5229,1* 722/6 6&5(	SCHRAUBEN FÜR STECHHALTER
0 [	0 [	10	5	6	25	%/2. %$6., 3$%8d 9ú'$6, IRU %/2&. &/$03 6&5(	SCHRAUBE FÜR SPANNBLOCK
0 [	0 [	10	5	6	30	%5 .$578û8 LoLQ 6,.0$ 9ú'$6, IRU %25,1	SCHRAUBE FÜR KASSETTE DER SCHRUPP-SPINDELKÖPF
0 [	0 [	13	6			0217$- 9ú'$6, .$)$6, .hdh. 02817,1* 6&5(	BEFESTIGUNGSSCHRAUBE
0 [	0 [	13	5	5	30	$ 0217$- 9ú'$6, .$)$6, .hdh. 02817,1* 6&5(	BEFESTIGUNGSSCHRAUBE (KLEINER KOPF)
0 [	0 [	13	6	8	20	.$578û 0217$- 9ú'$6, &$575,'*(02817,1* 6&5(	BEFESTIGUNGSSCHRAUBE FÜR KASSETTE
0 [	0 [	13	6	8	30	$ 0217$- 9ú'$6, 02817,1* 6&5(:	BEFESTIGUNGSSCHRAUBE
0 [	0 [	13	6	8	35	%5 .$578û8 LoLQ 6,.0$ 9ú'$6, IRU %25,1	SCHRAUBE FÜR KASSETTE DER SCHRUPP-SPINDELKÖPF
0 [	0 [	12	6	8	30	$ 0217$- 9ú'$6, 02817,1* 6&5(:	BEFESTIGUNGSSCHRAUBE
0 [	0 [	16	7	6	30	$ 0217$- 9ú'$6, 02817,1* 6&5(:	BEFESTIGUNGSSCHRAUBE
0 [	0 [	13	8	10	30	$ 0217$- 9ú'$6, 02817,1* 6&5(:	BEFESTIGUNGSSCHRAUBE
0 [	0 [	16	8	10	30	$ 0217$- 9ú'$6, 02817,1* 6&5(:	BEFESTIGUNGSSCHRAUBE
0 [	0 [	16	8	10	40	%5 .$578û8 LoLQ 6,.0$ 9ú'$6, IRU %25,1	SCHRAUBE FÜR KASSETTE DER SCHRUPP-SPINDELKÖPF
0 [	0 [	18	8	7	35	$ 0217$- 9ú'$6, 02817,1* 6&5(:	BEFESTIGUNGSSCHRAUBE
0 [	0 [	18	10	12	35	$ 0217$- 9ú'$6, 02817,1* 6&5(:	BEFESTIGUNGSSCHRAUBE
0 [	0 [		14	16	35	$ 0217$- 9ú'$6, 02817,1* 6&5(:	BEFESTIGUNGSSCHRAUBE
$$9 8	[81&		7			(5 / ,5 / $/7/,. 9ú'$6, 6+,0 6&5(:	SCHRAUBE FÜR UNTERLAGE
$$9 8	[81&		7			(5 / ,5 / $/7/,. 9ú'$6, 6+,0 6&5(:	SCHRAUBE FÜR UNTERLAGE
$$9 0 [	0 ;		7			(5 / ,5 / $/7/,. 9ú'$6, 6+,0 6&5(:	SCHRAUBE FÜR UNTERLAGE

6(*0$1 RING / RING

hU•Q 5HVPGX
Product Picture
Produkt-Bild

hU•Q .RGX Product Code / Code	hU•Q 'HWD\× Product Details	Produkt-Details
$&6	& 6ú67(0 LoLQ) FÜR &-SYSTEM	7 1*1 &1*1 '1*1 61*1 RING 0$1,
$6	7 0 6ú67(0 LoLQ) FÜR T-SYSTEM	$.9 0 [6(*0$1 RING
$6	7 6ú67(0 LoLQ) FÜR T-SYSTEM	$.9 0 [6(*0$1 RING

Product Picture / Produkt-Bild	Product Code / Code	Product Details / Produkt-Details
	$25	3 6ú67(0 LoLQ)ÜR 3-SYSTEM (25,1*
	$;5	7 3 6ú67(0 LoLQ)ÜR 3-SYSTEM (25,1*

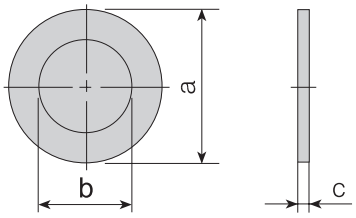

Ordering Code / Bestell-Bezeichnung	D	E	F	Product Details / Produkt-Details
$%3/				38/67$PPG %$6., 38/8 6CM603
$%3/				38/67$PPG %$6., 38/8 /6CM603
$%3/				38/67$PPG 7(5 7,5 (5 (/ ,5 ,/ $/7/,. 9ú'$ 38/8 6CM603
$%3/				38/67$PPG 7(5 7,5 (5 (/ ,5 ,/ $/7/,. 9ú'$ 38/8 6CM603
$%3/		5		38/67$PPG 7(5 7,5 (5 (/ ,5 ,/ $/7/,. 9ú'$ 38/8 6CM603

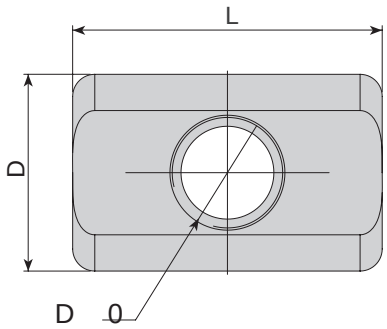

Ordering Code / Bestell-Bezeichnung	D 0	D	/	Product Details / Produkt-Details	
$%.6' 0 [			6	.$%$ %5 LoLQ IRU 52 6CM603	$%+5' [: /
$%.6' 0 [			9	$%$ %5 LoLQ IRU 52 6CM603	$%+5' [: /
$%.6' 0 [			12	.$%$ %5 LoLQ IRU 52 6CM603	$%+5' [: /
$%.6' 0 [			14	.$%$ %5 LoLQ IRU 52 6CM603	$%+5' [: /
$%.6' 0 [			18	.$%$ %5 LoLQ IRU 52 6CM603	$%+5' [: /
$%.6' 0 [			28	.$%$ %5 LoLQ IRU 52 6CM603	$%+5' [: /
$%.6' 0 [			35	.$%$ %5 LoLQ IRU 52 6CM603	$%+5' [: / $%+5' [: /
$%.6' 0 [			45	.$%$ %5 LoLQ IRU 52 6CM603	$%+5' [: / $%+5' [: / %

BLOCKS FOR PARTING AND DEEP GROOVING BLADES
KLEMMLEISTE FÜR SCHWERT-SPANNBLOCK

Product Picture / Produkt-Bild

Product Code / Code	Product Details / Produkt-Details
$%.	/0 %/2ø8 úoLQ)RU 5 68&+(:(5762&3$11%/2&.$/%8 %$6., 3$%8&&RATZE&/$03
$%.	/0 %/2ø8 úoLQ)RU FÜR SCHWERT-SPANNBLOCK $/%8 %$6., 3$%8&&RATZE&/$03
$%.	/0 %/2ø8 úoLQ)RU FÜR SCHWERT-SPANNBLOCK $/%8 %$6., 3$%8&&RATZE&/$03
$%.	/0 %/2ø8 úoLQ)RU FÜR SCHWERT-SPANNBLOCK $/%8 $/%8 %$6., 3$%8&&RATZE &/$

/0 1+7$5, %SCHWERT-SCHLÜSSEL

Product Picture / Produkt-Bild

Product Code / Code	Product Details / Produkt-Details
$/$	$./ /$0$ 1+7$5, IRUSCHWERT-SCHLÜSSEL
$/$	$./ /$0$ 1+7$5, IRUSCHWERT-SCHLÜSSEL

$/<$1 1+7$5/$5, INNENSECHSKANT-SCHLÜSSEL

Product Picture / Produkt-Bild

Product Code / Code	Product Details / Produkt-Details
$$/	PP $/<$1 1+7$5, $IN(VEN6(CHSKANT-SCHLÜSSEL
$$/	PP$/<$1 1+7$5, $IN(VEN6(CHSKANT-SCHLÜSSEL
$$/	PP $/<$1 1+7$5, $IN(VEN6(CHSKANT-SCHLÜSSEL
$$/	PP $/<$1 1+7$5, $IN(VEN6(CHSKANT-SCHLÜSSEL
$$/	PP $/<$1 1+7$5, $IN(VEN6(CHSKANT-SCHLÜSSEL
$$/	PP $/<$1 1+7$5, $IN(VEN6(CHSKANT-SCHLÜSSEL
$$/	PP$/<$1 1+7$5, $IN(VEN6(CHSKANT-SCHLÜSSEL
$$/	PP $/<$1 1+7$5, $IN(VEN6(CHSKANT-SCHLÜSSEL
$$/	PP $/<$1 1+7$5, $IN(VEN6(CHSKANT-SCHLÜSSEL

725. 1+7$5/$5, TORX-SCHLÜSSEL

Product Picture / Produkt-Bild

Product Code / Code	Product Details / Produkt-Details
7	7 725. 1+7$5, TORX-SCHLÜSSEL
7	7 725. 1+7$5, TORX-SCHLÜSSEL
7	7 725. 1+7$5, TORX-SCHLÜSSEL
7	7 725. 1+7$5, TORX-SCHLÜSSEL
7	7 725. 1+7$5, TORX-SCHLÜSSEL
7	7 725. 1+7$5, TORX-SCHLÜSSEL
7	7 7ú3 725. 1+7$5, T-TYPE TORX-SCHLÜSSEL
7	7 7ú3 725. 1+7$5, T-TYPE TORX-SCHLÜSSEL

AKKO®

KONUŞULAN KALİTE
THE SPOKEN QUALITY
QUALITÄT ÜBER DIE MAN SPRICHT

www.akko.com.tr

K-Q TSE-ISO-EN 9000
TS EN ISO 9001:2015

IQNet

YERLİ ÜRETİM

AKKO®

WEB SİTESİ YENİLENDİ!
OUR WEBSITE RENEWED!
UNSERE WEBSITE ERNEUERT!

Geleceğe şekil veren çözümler için E-Bülten'e abone olun!
Subscribe to our e-bulletin for solutions that shape the future!
Abonnieren Sie unser E-Bulletin für Lösungen, die die Zukunft gestalten

www.akko.com.tr Search

TS EN ISO 9001:2015

YERLİ ÜRETİM

AKKO®

konuşulan
the spoken kalite...
quality...

www.akko.com.tr

konuşulan
the spoken kalite...
quality...

THE SPOKEN QUALITY

Değiştirilebilir Uçlu Takımlar, Takım Tutucu Sistemler ve Kesici Uçlar
Indexable Tools, Tool Holder Systems and Cutting Inserts
Zerspanungswerkzeuge, Werkzeugaufnahmen und Zerspanungswerkzeuge

www.akko.com.tr

AKKO®
MAKİNA SANAYİ VE TİCARET A.Ş.

Konya 5. Organize Sanayi Bölgesi
Aşağıpınarbaşı Osb Mh. 526 Nolu Sk. No:1
Selçuklu / KONYA / TÜRKİYE

Tel : +90 332 239 17 57 (pbx)
Fax : +90 332 239 17 52
GPS : 38.005409, 32.635734

www.akko.com.tr
akko@akko.com.tr
export@akko.com.tr

AKKO Metalworking Tools

Yenilikler için bizi takip edin!
Follow us for news!
Für Neuheiten bitte uns folgen